# imageRUNNER 600

# PARTS CATALOG

REVISION 0

Canon

JAN. 1999

DU7-3100-000

COPYRIGHT © 1998 CANON INC.

CANON 605/605Y/600 REV.0 NOV. 1998 PRINTED IN JAPAN (IMPRIME AU JAPON)

# 序

このパーツカタログは、imageRUNNER 600に対するサービス部品調達の手引として発行します。
サービス部品の要求は、キヤノン販売営業所にお願いします。
製品に大きな変更がある場合は、改訂版のパーツカタログを発行しますが、その他の場合は随時新しい情報をお届けします。
このパーツカタログは当社映像事務機TS推進部映像事務機TS推進1課が発行、管理を行っています。

キ ヤ ノ ン 株 式 会 社
映像事務機TS推進部
映像事務機TS推進1課

# PREFACE

This Parts Catalog contains listings of parts used in the imageRUNNER 600. Diagrams are provided with the listings to aid the service technician in identifying clearly, the iter to be ordered.

Whenever ordering parts, consult this Parts Catalog for all of the information pertaining to each item. Be sure to include, in the Parts Request, the full item description, the item part number and the quantity.

Canon Inc.

Office Imaging Products Technical Support Dept.1
Office Imaging Products Technical Support Div.
5-1, Hakusan 7-chome,
Toride-shi, Ibaraki 302-8501, Japan

版権所有、無断転載、引用を禁ず。

*COPYRIGHT © 1998 CANON INC.*

*Printed in Japan*
*Imprimé au Japon*

本マニュアルについては、機密保持等その取扱には十分注意して下さい。
万一取扱を誤りますと法律で処罰されることがあります。
Use of this manual should be strictly supervised to avoid disclosure of confidential information.

# 目　次


－ imageRUNNER 600 －

A.　主要部品配置図

020.　特殊工具

100.　外装カバー
101.　本体前側板
102.　本体機械内部（1）
103.　本体機械内部（2）
104.　本体機械内部（3）
105.　本体機械内部（4）
106.　本体後側板（1）
107.　本体後側板（2）
108.　本体底板
110.　電源コード台部
（100／115／120V）
111.　電源コード台部
（220／240V）
120.　ドアスイッチ台部
130.　操作部
190.　定着排熱ファン部
194.　光学冷却ファン部
195.　ドラム吸引ファン部

210.　レンズ台部
215.　スキャナ台部
230.　縦パス駆動部
231.　リフタ駆動部
250.　メイン駆動部
251.　ドラム駆動部
260.　給紙駆動部
261.　カセット給紙駆動部
263.　左給紙駆動部
264.　手差し給紙駆動部
270.　現像駆動部
275.　トナーカートリッジ駆動部
280.　廃トナー駆動部

300.　カセット
302.　フロントデッキ（右）収納庫部
303.　フロントデッキ（左）収納庫部
305.　カセットヒータ部
311.　カセット下給紙部
312.　フロントデッキ（右）給紙部
313.　フロントデッキ（左）給紙部
315.　手差し給紙部
316.　手差し給紙トレイ部
320.　定着／搬送基台部
325.　レジスト／転写部
330.　搬送部
350.　内排紙上部
351.　外排紙上部
360.　両面ユニット

420.　第1ミラー台部
430.　第2ミラー台部
460.　スキャナ部

510.　感光ドラム部
550.　一次帯電器
570.　転写前帯電器
580.　転写／分離帯電器

600.　APキット部
640.　現像器
645.　ホッパ部

720.　分離爪駆動部
770.　廃トナー部
775.　廃トナーパイプ部

810.　定着器

900.　システムボックス部
905.　MFC回路基板
910.　DC電源回路基板
920.　操作CPU回路基板
925.　操作部インバータ回路基板
930.　DCコントローラ回路基板
940.　電位測定回路基板
945.　インバータ回路基板
950.　イメージプロセッサ回路基板
970.　原稿向き検出回路基板
980.　高圧ACトランス回路基板
985.　高圧DCトランス回路基板

B.　コネクター覧

－ Network Printer Board-F1 －

GA.　主要部品配置図

G01.　ネットワークプリンタボード・F1

C.　機械標準部品一覧表


COPYRIGHT © 1998 CANON INC.

# 目　　次

D1.　部品索引表
（imageRUNNER 600）
D2.　部品索引表
（Network Printer Board-F1）


COPYRIGHT © 1998 CANON INC.
CANON 605/605V/600 REV.0 NOV. 1998 PRINTED IN JAPAN [IMPRIME AU JAPON]

# CONTENTS


— imageRUNNER 600 —

A. ASSEMBLY LOCATION DIAGRAM

020. SPECIAL TOOLS

100. EXTERNAL COVERS, PANELS, ETC.
101. MACHINE FRONT PLATE
102. INTERNAL COMPONENTS 1
103. INTERNAL COMPONENTS 2
104. INTERNAL COMPONENTS 3
105. INTERNAL COMPONENTS 4
106. MACHINE REAR PLATE 1
107. MACHINE REAR PLATE 2
108. MACHINE BOTTOM PLATE
110. POWER CORD TERMINAL ASSEMBLY (100/115/120V)
111. POWER CORD TERMINAL ASSEMBLY (220/240V)
120. DOOR SWITCH MOUNT ASSEMBLY
130. CONTROL PANEL ASSEMBLY
190. FIXING EXHAUST FAN ASSEMBLY
194. SCANNER COOLING FAN ASSEMBLY
195. DRUM INTAKE FAN ASSEMBLY

210. LENS MOUNT ASSEMBLY
215. SCANNER MOUNT ASSEMBLY
230. VERTICAL PATH DRIVE ASSEMBLY
231. LIFTER DRIVE ASSEMBLY
250. MAIN DRIVE ASSEMBLY
251. DRUM DRIVE ASSEMBLY
260. PAPER PICK-UP DRIVE ASSEMBLY
261. CASSETTE PICK-UP DRIVE ASSEMBLY
263. LEFT PICK-UP DRIVE ASSEMBLY
264. MULTI FEED DRIVE ASSEMBLY
270. DEVELOPING DRIVE ASSEMBLY
275. TONER CARTRIDGE DRIVE ASSEMBLY
280. WASTE TONER DRIVE ASSEMBLY

300. CASSETTE
302. FRONT DECK (RIGHT) PAPER STOCK ASSEMBLY
303. FRONT DECK (LEFT) PAPER STOCK ASSEMBLY
305. CASSETTE HEATER ASSEMBLY
311. LOWER CASSETTE PICK-UP ASSEMBLY
312. FRONT DECK (RIGHT) PICK-UP ASSEMBLY
313. FRONT DECK (LEFT) PICK-UP ASSEMBLY
315. MULTI FEED ASSEMBLY
316. MULTI FEED TRAY ASSEMBLY
320. FIXING/FEEDER FRAME ASSEMBLY
325. REGISTRATION/TRANSFER ASSEMBLY
330. FEEDER ASSEMBLY
350. INTERNAL DELIVERY UPPER ASSEMBLY
351. EXTERNAL DELIVERY UPPER ASSEMBLY
360. DUPLEXING FEEDER ASSEMBLY

420. MIRROR ASSEMBLY 1
430. MIRROR ASSEMBLY 2
460. SCANNER ASSEMBLY

510. PHOTO-SENSITIVE DRUM ASSEMBLY
550. PRIMARY CORONA ASSEMBLY
570. PRE-TRANSFER CORONA ASSEMBLY
580. TRANSFER/SEPARATE CORONA ASSEMBLY

600. AP KIT ASSEMBLY
640. DEVELOPING ASSEMBLY
645. HOPPER ASSEMBLY

720. SEPARATION CLAW DRIVE ASSEMBLY
770. WASTE TONER ASSEMBLY
775. WASTE TONER PIPE ASSEMBLY

810. FIXING ASSEMBLY

900. SYSTEM BOX ASSEMBLY
905. MFC PCB ASSEMBLY
910. DC POWER SUPPLY PCB ASSEMBLY
920. CONTROL PANEL CPU PCB ASSEMBLY
925. CONTROL PANEL INVERTER PCB ASSEMBLY
930. DC CONTROLLER PCB ASSEMBLY
940. POTENTIAL MEASURING PCB ASSEMBLY
945. INVERTER PCB ASSEMBLY
950. IMAGE PROCESSOR PCB ASSEMBLY
970. DOCUMENT DETECT PCB ASSEMBLY
980. H.V. AC TRANSFORMER PCB ASSEMBLY
985. H.V. DC TRANSFORMER PCB ASSEMBLY

B. LIST OF CONNECTORS

— Network Printer Board-F1 —

GA. ASSEMBLY LOCATION DIAGRAM

G01. NETWORK PRINTER BOARD-F1

C. LIST OF STANDARD FASTENERS


COPYRIGHT © 1998 CANON INC.

# CONTENTS

D1. NUMERICAL INDEX
(imageRUNNER 600)
D2. NUMERICAL INDEX
(Network Printer Board-F1)


COPYRIGHT © 1998 CANON INC.
CANON 605/605V/600 REV.0 NOV. 1998 PRINTED IN JAPAN (IMPRIME AU JAPON)

# パーツカタログの見方

## 主要部品配置図について

部品図番号（Figure No.）および各アセンブリの位置を捜すとき、主要部品配置図を用います。

図中□内は部品図名称、◯内は部品図番号を示しています。

## 部品番号の捜し方

どのアセンブリに使用されている部品かを、主要部品配置図で調べ、その部品番号（Figure No.）のページをめくります。

部品図の中からその部品をみつけ、そのキーNo.を部品番号リストの中から捜し出せば、部品番号・部品名称を知ることができます。

注：電源電圧・周波数等の仕様が異なる場合は、同一のキーNo.に複数の部品番号が記されているので“SERIAL NUMBER／REMARKS欄”を注意して見るようにしてください。

## 部品番号リストについて

部品番号リストの内容項目は次のとおりです。

(1) 部品図番号およびキーNo.
(FIGURE & KEY No.)

部品図番号は、各部品番号リスト欄の左上に示してあり、各部品図に対応しています。

また、キーNo.は、部品図中に示してある個々の部品に対応します。

(2) 部品番号（PART No.）

リストの2番目の欄には、部品番号が示してあります。

部品を発注する際は、必ずこの番号を明示してください。

NPNと記載されている部品・アセンブリには部品番号がなく、在庫もされていません。つまり供給できない部品です。

注：部品番号の末尾3桁を訂番といいます。部品改良等の目的で部品の一部が変更になった場合、訂番が変わることがあります。

これらの変更については、技術情報（Service Information）で随時連絡されますので、常にこれらの情報も注意深く読むよう心がけてください。

(3) ランク（RANK）

Nと記載されている部品はサービスパーツに設定されていますが、在庫はされていません。

注文を受けてからの受注生産になります。

(4) 使用個数（Q'TY）

4番目の使用個数欄に示してある数字は、各部品図中における各部品の使用数量を示しています。

ただし、アセンブリの使用個数は、機械1台当たりの数量を示します。

使用個数欄には数字の他に以下のアルファベット文字も表示されています。

RF……参考としてリストアップしているもの

AR……数量を限定せず、組立時に必要に応じた数量を使用するもの、および個数の明記できないもの

(5) 部品名称（DESCRIPTION）

個々の部品の名称が英文と和文で記されています。

部品発注の際、部品名称も必ず明示してください。

電気部品等の主な仕様・型番は、英文の末尾に記しているものもあります。

(6) 機体番号／備考
(SERIAL NUMBER／REMARKS)

電源電圧・周波数等の仕様の違いがある場合に、その違いを言葉あるいは機体番号の最上位桁のアルファベット（1～3文字）の略号で表示しています。

略号の表示例

機体番号　ABC00001
　　↑
　　└―ABCのみ表示する。

COPYRIGHT © 1998 CANON INC.

また、製品の変更により部品の互換性がない場合に、その部品の適用できる機体番号を表示しています。
これらの表示のないものについてはすべての機械に適用できます。

コネクター覧表

製品に使用されているコネクタでサービスパーツに設定されている部品の部品番号をコネクタ番号順に示してあります。
ただし、コネクタのハウジングと端子が一体になっているものについては端子欄に部品番号を記載しておりません。
また、プリント回路基板上のコネクタについてはPCBと表示してありますのでプリント回路基板の部品リストで部品番号を捜してください。

機械標準部品一覧表

複写機全製品（オプションを含む）に共通して使われているネジ、ナット、ワッシャ、止め輪、ピン、およびスペーサのスペックを一覧表にまとめたものです。

部品索引（NUMERICAL INDEX）

部品番号の索引が巻末にあります。
部品番号がわかっていて、使用箇所を調べる場合に活用できます。
索引表の左の欄が部品番号（PART No.）、右の欄が部品図番号（FIGURE No.）とキーNo.（KEY No.）を示しています。


COPYRIGHT © 1998 CANON INC.
HOW TO USE PART LISTS REV.0 JUNE 1995 PRINTED IN JAPAN (IMPRIME AU JAPON)

# HOW TO USE PART LISTS

Assembly Location Diagrams. These diagrams show the locations of major assemblies of the copier. Their names are identified in rectangular boxes. Below each box is the number of the Figure which shows an exploded view of the assembly.

Finding a Parts Number. Refer to the Assembly Location Diagrams and find the Figure Number of the assembly of interest. Turn to the page(s), locate the part on the exploded view, and find its Key Number. Refer to the Parts List on the page facing the exploded view and find the Key Number, Part Number and quantity required for your type of machine.

Note : While looking for a Part Number, pay particular attention to the voltage listed in the SERIAL NUMBER/REMARKS column to ensure that the Part Number selected is for your type of machine. Immediate shipping or action regarding the part depends on using its correct Part Number.

Parts List pages. The Parts List pages contain the following columns and information.

(1) Figure and Key Number column. The first column shows the Figure Number of the illustration corresponding to the Parts List, and the Key Number that identifies the part on the illustration.

(2) Part Number. The second column shows the Part Number for the part. This Number must be used when ordering replacement parts.

The parts and assemblies identified as "NPN" do not have parts numbers or are not in stock, i.e., they are not available for ordering.

Note : The last three digits (suffix) of the Parts Number are called the Revision Number. The Revision Number is changed if the part is modified. Information regarding such changes will be provided by Service Information Bulletins. These Bulletins should be read carefully.

(3) Rank N. Parts marked "N" are service parts, but are not stock items. They are produced on a special-order basis.

(4) Quantity column. The quantity shown in this column is the number of parts used in the Figure. However, the quantity listed for an assembly indicates the number of that assembly per machine.

The letters in this column indicate that the quantity of a part is not specified, allowing the use of the number of parts needed for assembly and that the quantity cannot be mentioned clearly.

RF... listed for reference only.
AR... quantity not specified or cannot be specified; used in quantities as necessary at time of assembly.

(5) Description column. The Description col-umn lists the description that should be used when ordering the part.

(6) Serial Number/Remarks. When there

COPYRIGHT © 1998 CANON INC.

are differences in the specifications of power supply voltage, frequency, etc., the differences are described in words or indicated by one, two or three letters in front of the serial number.

(Example)

Serial number ABC00001
↑
└— These are the descriptive indicator.

If a modified model and a part are no longer interchangeable, the serial number of copiers for which the part can be used is shown in this column. If there is no indication the part can be used with all models.

Connectors list. Part numbers of connectors used in copiers and designated as Service Parts are listed in numerical order by connector number.

For connectors of which the housing and contacts are a single unit, there are no part numbers for the contact.

Connectors that are mounted on PCBs are indicated as "PCB" in the connector column. The part numbers for these connectors should be looked for in the PCB parts list.

List of Standard Fasteners. This specificationslist incorporates screws, nuts, washers and shim washers, retaining rings, pins, and spacers that are used in all copiers (including optional equipment).

Numerical Index. There is a Numerical Index at the end of this catalog; it lists in numerical order every Part Number contained in the Parts Lists. The Numerical Index contains the following columns and information.

(1) Part Number. The first column shows the Part Number.

(2) Figure and Key Number column. The second column lists the Figure and Key Number for each occurrence of the part in the illustrations.


COPYRIGHT © 1998 CANON INC.
HOW TO USE PART LISTS REV. 1 JUNE 1998 PRINTED IN JAPAN (IMPRIME AU JAPON)

# UTILISATION DU CATALOGUE DES PIÈCES DÉTACHIÉES

Schémas de localisation des ensembles. Ces schémas indiquent l'emplacement des principaux ensembles du copieur. La designation correspondant à chaque ensemble est spécifiée dans un encadré. Le numéro de la figure repiésentant la vue éclatée de l'ensemble est fourni sous l'encadré.

Recherche d'un numéro de référence. Consulter les schémas de localisation pour trouver le numéro de figure correspondant à l'ensemble concerné. Se reporter aux pages indiquées; identifier la pièce sur la vue éclatée, et voir le numéro de repère qui lui a été attribuée. Rechercher ce numéro de repère dans la première colonne des pages de listes de pièces situées juste après la vue éclatée.
Une fois le numéro de repère trouvé, le tableau précise dans l'ordre, le numéro de référence, le nombre de pièces identiques, la désignation, la catégorie et, éventuellement, les numéros de série des machines équipées de cette pièce.

Remarque : Lors de la recherche d'un numéro de référence, bien vérifier que la tension d'alimentation indiquée dans la colonne numéros de série et remarques correspond au type de la machine à dépanner. Une expédition rapide, ou tout autre action relative à une pièce, ne peut être assurée que si l'on utilise le numéro de référence correct.

Pages de listes de pièces détachées. Dans ces pages, les informations suivantes sont fournies, sous forme de tableaux.

(1) Colonne numéros de figure et de repère. Dans cette première colonne, le premier chiffre correspond au numéro de figure de la vue éclatée, et le second au numéro de repère de la pièces sur cette vue.

(2) Colonne numéro de référence. Cette seconde colonne indique le numéro de référence de la pièce. Ce numéro doit être utilisé en particulier pour les commandes de pièces. La mention "NPN" dans cette colonne signifie que la pièce ou l'ensemble, dont la désignation est fournie sur la même ligne, n'a pas de numéro de référence et n'est pas conservée en stock.

(3) Colonne catégorie N. La mention "N" signifie qu'il s'agit bien d'une pièce de maintenance, mais qu'elle n'est pas conservée en stock, et qu'elle doit faire l'objet d'une commande spéciale.

(4) Colonne quantité. Le chiffre indiqué dans cette colonne correspond au mombre de pièces identiques figurant sur la vue éclatée. Cependant, s'il s'agit d'un ensemble, le chiffre indique le nombre d'ensembles identiques utilisés dans la machine.

La présence de lettre dans cette colonne signifie que le nombre de pièces ne peut pas être précisé, car il dépend des besoins du montage.

RF...pièce énumérée pour référence uniquement.

AR...quantité non spécifiée ou ne pouvant être spécifiée; type de pièce dont la quantité utilisée sur le terrain est variable (par ex., fil corona).

COPYRIGHT © 1998 CANON INC.

(5) Colonne désignation. Cette colonne fournit la désignation qui doit être utilisée en particulier dans les commandes de pièces.

(6) Colonne numéros de série et remarques. Si une pièce ne peut être utilisée que sur une machine présentant une tension d'alimentation ou une fréquence bien particulière, ces précisions sont fournies en détail ou sous forme d'un code de trois lettres situé avant les numéros de série.

(Exemple)

Numéro de série ABC00001
↑
└ Code indicateur de restriction d'emploi.

Lorsqu'un modère a été modifié, et qu'une pièce n'est plus entièrement interchangeable, cette même colonne indique les numéros de série des machines sur lesquelles la pièce désignée peut être utilisée. Si aucun numéro de série ne figure dans la colonne, la pièce peut être utilisée sur toutes les machines, indépendamment des modifications qu'elles ont pu subir.

Liste des connecteurs. Les numéros de référence des connecteurs utilisés dans le copieur et faisant partie des pièces de maintenance, sont énumérés dans l'ordre de leurs numéros sur les schémas électriques.

Pour ce qui concerne les connecteurs uniquement livrés avec les cosses incorporées au boîtier, il n'existe pas de numéros de référence pour les cosses.

Lorsque des connecteurs sont montés sur des cartes de circuit imprimé, on trouve la mention "PCB" dans la colonne connecteurs. Les numéros de référence de ces connecteurs doivent être recherchés dans la liste des cartes de circuit.

Liste des articles courants de visserie/boulonnerie. La "List of Standard Fasteners" regroupe tous les numéros de repère correspondant aux vis, écrous, rondelles, circlips, goupilles et cales d'épaisseur utilisés dans tous les copieurs et accessoires en option. Les numéros de repère de ces pièces se distinguent des autres du fait qu'ils sont constitués d'une lettre suivie de deux chiffres. Ces articles de visserie/boulonnerie ne sont pas repris dans les listes de pièces à la suite des vues éclatées.

La liste de ces articles présente des suffixe de révision différents de ceux mentionnés dans les catalogues de pièces détachées publiés pour chaque modèle. Les pièces rajoutées par rapport à l'édition précédente sont indiquées par un "*" à gauche du numéro de repère.

Index des numéros de référence. On trouve à la fin du catalogue des pièces détachées un index qui reprend dans l'ordre tous les numéros de référence mentionnés dans les listes de pièces. L'index des numéros de référence comporte deux colonnes.

(1) Colonne numéro de référence. Le numéro de référence est inscrit dans cette première colonne.

(2) Colonne numéros de figure et de repère. Cette seconde colonne indique le numéro de la figure et le numéro de repère correspondant à chacune des vues éclatées sur lesquelles la pièces est repésentée.


COPYRIGHT © 1998 CANON INC.

# COMO UTILIZAR LAS LISTAS DE PIEZAS

Diagramas de las Unidades. Estos diagramas, muestran la ubicación de las principales unidades de la copiadora. Sus nombres aparecen identificados en cuadros rectangulates. Debajo de cada cuadro, se encuentra el número de la figura ilustrando una vista desarrollada de la unidad.

Cómo encontrar un Número de Pieza. Refiérase a los Diagramas de Ubicación de las Unidades, y encuentre el número de la figura de la unidad que le interesa. Vaya a la página(s) indicada(s), ubique a la pieza en la vista desarrollada y halle su Número Clave. Refiérase a la Lista de Piezas en la página adyacente a la vista y busque el Número Clave, el número de la pieza y la cantidad requerida para su tipo de maquina.

Nota : Al buscar un Número de Pieza, ponga especial atención al voltaje que aparece listado en la columna de NUMERO DE SERIE/OBSERVACIONES, para asegurarse que el Número de Pieza seleccionado es para su tipo de máquina. El embarque inmediato, así como cualquier medida sobre el repuesto, depende del correcto uso que se haga del Número de la Pieza.

Páginas de la Lista de Piezas. Las páginas de la Lista de Piezas, contienen las siguientes columnas e informaciones.

(1) Columna de Figura y del Número de Clave. En la primera columna, se muestra el número de la figura de la ilustración correspondiente a la Lista de Piezas, así como el Número Clave que identifica a la pieza sobre la ilustración.

(2) Número de Pieza. La segunda columna, expone el Número de Pieza para el repuesto. Este es el número que debe usar al ordenar sus piezas de repuesto. Las letras NPN en esta columna, indican que las piezas o unidades descritas en la columna de descripciones no tienen un Número de Pieza, y por lo tanto, no están almacenadas en la bodega.

Nota : Los tres últimos dígitos (sufijo) del Número de Pieza, se denomina el Número de Revisión. El Número de Revisión, se cambia al modificarse la pieza. La información relacionada con tales cambios se notificará por medio de los Boletines de las Informaciones de Servicio. Estos boletines, deben leerse cuidadosamente.

(3) Tipo N. Las piezas marcadas "N", son piezas de repuesto, pero no son ítemes de existencia en las bodegas.
Estas se producen en base a ordenes especiales.

(4) Columna de Cantidades. La cantidad expuesta en esta columna correspondiente a la cantidad de piezas usadas en la figura. No obstante, la cantidad listada para una unidad indica la cantidad de ésa unidad por máquina.

En esta columna, las letras indican que la cantidad de una pieza especifica no está especificada, permitiendo el uso de la cantidad de piezas necesarias para ensamblar y que la cantidad no se puede mencionar claramente.

RF...sólo listado por referencias.
AR...cantided no especificada o que no puede ser especificada; utilice la cantidad nece

saria en el momento del montaje.

(5) Columna de Descripción. La Columna de Descripción, lista la descripción que debe utilizarse al ordenarse la pieza.

(6) Número de Serie/Observaciones. Cuando hay diferencias en las especificaciones sobre el voltaje de suministro, la frecuencia, etc., la diferencia se describe en palabras o se indica por una o dos letras enfrente del número de serie.

(Por ejemplo)

Número de Serie ABC00001
↑
└ Estos son el indicador descriptivo.

Si ya un modelo modificado y una pieza no son intercambiables, el número de serie de las copiadoras en las que se puede usar la pieza se ilustra en esta columna. Si no hay indicación alguna, la pieza se puede usar con todos los modelos.

Lista de Conectores. Los números de repuesto de los conectores usados en las copiadoras y que se han designado como Repuestos de Servicio, aparecen listados en orden numérico por el número del conector.

Para los conectores cuyos alojamientos y contactos son una sola unidad, no hay número de pieza para el contacto.

Los conectores que están montados en los Circuitos Impresos "PCB's", se indican como "PCB" en la columna del conector. Los números de pieza para estos conectores deben buscarse en la lista de piezas de los PCB.

Lista de los Sujetadores Estándar. Esta lista, incorpora los tornillos, tuercas, arandelas y las arandelas separadoras, aros retenedores, (do los equipos opcionales.) Estas piezas tienen diferentes números Clave á aquellos números clave que aparecen en cada ilustración.

Indice Numérico. Al final de este Catálogo, hay un Indice Numérico: tiene ubicado por orden numérico cada Número de Pieza contenido en la Lista de Repuestos. El Indice Numérico, contiene las siguientes columnas e informaciones.

(1) Número de Pieza. La primera columna indica el Número del Repuesto.

(2) Columna de la Figura y Número Clave. La segunda columna lista la figura y el número clave para cada incidencia de la pieza en las ilustraciones.


COPYRIGHT © 1998 CANON INC.

# GEBRAUCH DER TEILELISTE

Schaubilder der Einbauorte. Die Einbauorte der Hauptbaugruppen des Kopiergerätes werden hier in Schaubildern gezeigt. Die Bezeichnungen der Baugruppen befinden sich in rechteckigen Kästchen. Darunter steht die Abbildungsnummer, unter welcher eine Explosionsdarstellung der betreffenden Baugruppe im Katalog gezeigt wird.

Auffinden der Teilenummer. Zunächst sucht manbei den "Schaubildern der Einbauorte" – die Abbildungsnummer. Dann schlägt man die der Abbildungsnummer entsprechende Seite des Kataloges auf und sucht die Schlüsselnummer des gewünschten Teiles in der Explosionsdarstellung. Anhand der Schlüsselnummer des gewünschten Teiles in der Explosionsdarstellung läßt sich nun die Teilenummer und die Anzahl der Teile entsprechend des Gerätetypes ermitteln.

Hinweis : Auf der Suche nach einer Teilenummer besonders auf die Spalte achten, in der die Seriennummer des Kopiergerätes aufgeführt ist, um sicherzustellen, daß die gewählte Teilenummer zur Betriebsspannung des Gerätetyps paßt.

Seiten der Teileliste. Die Seiten der Teileliste sind folgendermaßen gegliedert :

(1) Abbildungs-und Schlüsselnummer. In der ersten Spalte einer Seite steht die Abbildungsnummer der Darstellung sowie die Schlüsselnummer, mit der das Teil in der Explosionsdarstellung gekennzeichnet ist.

(2) Teilenummer. In der zweiten Spalte steht die Teilenummer des entsprechenden Teils. Diese Nummer muß bei der Bestellung von Ersatzteilen verwendet werden. Die Buchstaben NPN in dieser Spalte weisen darauf hin, daß das Teil bzw. Die Baugruppe keine Teilenummer hat und nicht lieferbar ist.

Hinweis : Die letzten drei Stellen einer Teilenummer geben die Revisionsnummer an. Die Revisionsnummer wird im allgemeinen bei der Modifizierung eines Teils geändert. Kenntnis darüber erhalten Sie in Form einer "Technischen Information". Diese Informationen sollten sorgfältig gelesen werden.

(3) Rang N. Teile mit der Kennzeichnung N sind Serviceteile, jedoch keine Lagerartikel. Sie werden im Falle einer Bestellung eigens hergestellt.

(4) Teilemenge. In dieser Spalte ist die Anzahl der in der dargestellten Baugruppe verwendeten Teile angegeben. Die für Baugruppen angegebene Anzahl bezieht sich auf die Anzahl von Baugruppen pro Gerät.

Buchstaben in der Spalte weisen darauf hin, daß das Teil kein eigenständiges Teil der Baugruppe ist und nur zur Bezugnahme aufgeführt ist.

RF...nur zur Bezugsnahme angeführt

AR...die genaue Anzahl kann nicht individuell angeführt werden; bestellen Sie daher je nach Erfordernis.

(5) Teilebezeichnung. Hier wird die Bezeich

nung des Teils angegeben, die bei der Bestellung verwendet werden sollte.

(6) Seriennummer/Bemerkungen. Unterschiedliche Gerätespezifikationen (Netzspannung, Netzfrequenz usw.) sind anhand der Buchstaben der Seriennummer zu erkennen, oder werden in Textform beschrieben.

Beispiel : Seriennummer ABC000001
↑
Kennzeichnung der Gerätespezifikation

Wird ein Gerät geändert und ein Teil ist nicht mehr austauschbar, werden die Seriennummern der Geräte, für welches das jeweilige Teil verwendet werden kann, ebenfalls in dieser Spalte aufgeführt.

Ein Teil ist in allen Geräten eines Modells verwendbar, wenn keine Eintragung in dieser Spalte vorhanden ist.

Liste der Steckverbindungen. Die Teilenummern der Steckverbindungen sind in dieser Liste in numerischer Reihenfolge aufgeführt.

Bei Steckern, die, aus, getrennten, Steckergehäusen und Steckerkontakten, bestehen, wird keine Teilenummer für die Steckerkontakte angegeben. Steckverbindungen, die sich auf Printplatten befinden, sind durch die Buchstaben "PCB" gekennzeichnet. Die Teilenummer dieser Steckverbindungen ist bei den entsprechenden Printplatten zu finden.

Liste der Standard-Befestigungselemente. In dieser Liste sind Schrauben, Muttern, Unterlegscheiben, Sprengringe, Stifte usw., die bei allen Geräten (incl. Sonderzubehör) zur Anwendung kommen, aufgeführt.

Numerischer Index. Im Anhang dieses Katalogs sind in numerischer Reihenfolge alle in den Teilelisten enthaltenen Teilenummern aufgeführt. Der numerische Index ist folgendermaßen aufgebaut.

(1) Teilenummer. In der ersten Spalte des Index stehen die Teilenummern.

(2) Abbildungs und Schlüsselnummer. In der zweiten Spalte des Index sind die Abbildungs und Schlüsselnummern für alle in den Darstellungen erscheinenden Teile aufgelistet.

 COPYRIGHT © 1998 CANON INC. HOW TO USE PART LISTS REV.0 JUNE 1995 PRINTED IN JAPAN (IMPRIME AU JAPON)

# ПОРЯДОК ПОЛЬЗОВАНИЯ СПИСКАМИ ДЕТАЛЕЙ

Схемы расположения узлов (Assembly Location Diagrams) На этих схемах показано расположение основных узлов копировального аппарата. Их наименования приведены в прямоугольных рамках. Ниже каждой прямоугольной рамки приведен номер рисунка, на котором показано изображение соответствующего узла в разобранном виде.

Нахождение номера детали (Part Number)
Ссылаясь на схемы расположения узлов, отыскать номер рисунка требуемого узла. Перевернуть страницу(ы), найти требуемую деталь на изображении узла в разобранном виде и найти ключевой номер детали. Ссылаясь на список деталей, приведенный на странице, на которой имеется изображение узла в разобранном виде, найти ключевой номер, номер детали и количество деталей, требуемых для машины Вашей модели.

Примечание: Во время поиска требуемого номера детали следует уделять особое внимание напряжению, указанному в колонке СЕРИЙНЫЙ НОМЕР/ЗАМЕЧАНИЯ (SERIAL NUMBER/REMARKS), чтобы убедиться в том, что выбранный номер детали подходит для машины вашей модели.
Скорость поиска и отгрузки детали в значительной степени зависит от указания правиьного номера детали.

Страницы списка деталей (Parts List pages)
Страницы списка деталей содержат следующие колонки и информацию:

(1) Колонка номеров рисуика и ключевых номеров (Figure and Key Number column) В первой колонке приведен номер рисунка на иллюстрации, соответствующей, данному списку деталей, и ключевой номер, который позволяет идентифицировать требуемую деталь на этой иллюстрации.

(2) Номер детали (Part Number) Во второй колонке приведены иомера деталей. Э тот номер следует указывать при заказе заменяемой детали. Буквы NPN в этой колонке указывают на то, что детали или узлы, описанные в колонке описания, не имеют номера детали и не хранятся на складе.

Примечание: Последние три цифры (суффикс) номера детали называются ревизионным номером. Ревизионный номер изменяется в случае модчфицирования детали. Информация о таких изменениях содержится в наших "Бюллетенях технического обслуживания". Поэтому следует внимательно читать э ти бюллетени.

(3) Ранг N (Rank N) Части со знаком "N" – сервисные и не находятся в хранении. Они изготавливаются по специальным заказам.

(4) Колонка количества (Quantity column)
Количество, указанное в этой колонке, является числом деталей, используемых на данном рисунке. Однако, количество, указанное для случая узла, означает число таких узлов в одном аппарате.
Буквы в этой колонке означают, что количество таких деталей не специфицируется, что позволяет использовать номера деталей, требуемых для сборки, в то время как количество невозможно то чно указать.

RF... приводится только как справочное значение.
AR... количество не специфицировано или не может быть специфицировано; используются в необходимых количествах при сборке.

(5) Колонка описания (Description column) В этой колонке приведено описание детали, которое следует указывать при заказе детали.

COPYRIGHT © 1998 CANON INC.

(6) Серийный номер / замечания (Serial Number/Remarks) Когда имеются отличия в таких технических характеристиках, как напряжение, частота и тд. источника питания, эти отличия описываются или обозначаются одной или тремя бувами стоящими перед серийным номером.

Пример : Серийный номер ABC 00001
↑
Это указателч описания.

Если модель модифицирована, и деталь больше не подлежит замене, то соответствующий серийный номер копировальных аппратов, для которых может использоваться деталь, указывается в этой колонк. Если нет такого указания, то данная деталь может использоваться для всех моделей.

Список разъемов (Connectors List) номера деталей для разъемов, используемых в копировальных аппаратах, обозначаются как сервисные номера и перечисляются в числовом порядке по номерам разъемов.
Для разъемов, для которых корпус и контакты составляют одно целое, номера деталей для контактов не указываются.
Разъемы смонтированы на печатных платах и обозначаются как „PCB" в колонке разъемов. Номер детали для таких разъемов следует искать в списке деталей для печатных плат (PCB).

Список стандартных крепежных деталей (List of Standard Fasteners) В этом спецщфщкачщй списке содержатся винты гайки, шайбы и прокладочные (регулировочные) шайбы, стопорные кольца, пальцы и распорные втулки, которые используются во всех копировальных аппаратах (включая и оборудовние, поставляемое по специальному заказу).

Числовой индекс (Numerical Index) Это числовой индекс, который стоит в конце данного каталога ; индексы перечислены в числовом порядке для каждого номера детали, содержащегося в списке деталей.

Числовые индексы содержат следующие колонки и информацию :

(1) Номер детали (Part Number) В первой колонке приведен номер детали.

(2) Колонка номеров рисунков и ключевых номеров (Figure and Key Number column) Во второй колонке приведены номера рисунков и ключевые номера для каждой детали, приведенной на иллюстрациях.


COPYRIGHT © 1998 CANON INC.

# 零件目录的使用方法

1. 主要零件布置图

从主要零件布置图中，可以查找零件图编号及各个组件的位置。

图中□内标以零件图名称，○内标以零件图编号。

2. 零件编号的查找方法

各个组件使用的零件，可以在主要零件布置图中查找，找到零件图编号页。

从零件图中查找零件，只要先从零件编号表中找到基本编号后，则零件编号及零件名称即可得出。

注：电源电压，频率等规格不同时，则在同一基本编号处，记有多种零件编号，故请注意序列号及备考栏。

3. 零件编号表

零件编号表的内容项目如下：

(1) 零件图编号及基本编号

在各种零件编号表栏的左上方，标明零件图编号，与各个零件图相对应。

另外，基本编号与零件图中的各个零件是互相对应的。

(2) 零件编号

表中第2栏，为零件编号。

订购零件时，务请注明零件编号。

标有NPN的零件及组件，没有零件编号，也没有库存，即不能供应的零件。

注：零件编号的3位尾号，称为订正号，为了改进零件进行部分变更时，则变更此尾号。变更状况，于技术情报上随时报导，因此请随时留意阅读该情报。

(3) 类　别

标有N的零件为修理用零件，没有库存，接受订货后，可进行定作。

(4) 使用个数

第4栏（即使用个数栏）中的数字，为各零件图中该零件的使用数量。组件的使用个数，为每部机械的使用数量。

使用个数栏，除数字外，还标以下列的有关字母。

RF……为参考数量

AR……表示不限定数量，安装时根据需要，确定使用数量；或者不易确定的个数。

(5) 零件名称

每种零件的名称均分别以英文与日文表示。订购零件时，务请注明具体名称。电气零件等的主要规格，型号，均于英文的末尾标明。

(6) 机械整体的编号／备考

电源的电压与频率等，规格如果不同时，以文字加以说明，或以机械本身编号最前面的字母（从前面数第1个到第3个字母）的略号表示。

略号的表示示例：

机械整体番号　ABC00001

↑

└只以ABC表示

另外，由于产品变更，零件不能互换时，则将表示该零件能够适用的机体编号。

如果没有任何表示时，则将适用于所有机型。

4. 连接器一览表

产品使用的连接器上的零件之编号，按照连接器编号顺序表示。

连接器罩与接头为一整体结构时，则接头栏内不再注明零件编号。

另外，印刷电路板上的连接器，标以PCB符号，请在印刷电路板的零件表上查找零件编号。

5. 机械的标准零件一览表

整个复印机全部产品（包括选购件）所共同使用的螺

COPYRIGHT © 1998 CANON INC.

钉，螺母，衬垫，挡圈，销及调整垫等的规格，均汇总于标准零件一览表内。

6. 零件索引

卷末附有按零件的编号顺序的索引。

了解零件编号后，查找使用位置时，极为方便。

索引表中的左栏为零件编号，右栏为零件图编号与基本编号。

 COPYRIGHT © 1998 CANON INC. HOW TO USE PART LISTS REV.0 JUNE 1995 PRINTED IN JAPAN (IMPRIME AU JAPON)

# كيف تستخدم قائمة قطع الغيار

الرسومات التوضحية لأماكن المجموعات

توضح هذه الرسومات اماكن كافة مجموعات الالة وقد كتب اسم كل مجموعة داخل مستطيل وكتب اسفل كل مستطيل رقم الصفحة التي تحتوى على الرسم التفصيلى الذى يوضح جميع اجزاء المجموعة.

ايجاد رقم جزء ما

ارجع الى الرسومات التوضحية لأماكن المجموعات وابحث عن رقم الصفحة الخاص. بالمجموعة التي تحتوى على الجزء المطلوب انتقل الى تلك الصفحة، وحدد الجزء على الرسم التفصيلى وتبينْ الرقم الذى يمثل هذا الجزء.وابحث في قائمة الأجزاء الواقعة في الصفحة المقابلة للرسم التفصيلى عن الرقم الذى يمثل الجزء المطلوب وتبتن رقم الجزء والكمية المستخدمة منة في طراز آلتك.

ملاحظة:عند البحث عن رقم جزء ما، انتبه الى الجهد الكهربي الذي يناسب والموضح في عمود الرقم المسلسل للالة/الملاحظات للتاكد ان الرقم الذى حصلت علية هو المناسب لطراز آلتك - لأن الرقم الصحيح للجزء يساعد على حصولك عليه باقصى سرعة.

الصفحات الخاصة بقوائم الأجزاء

وهي تتكون من الأعمدة والمعلومات الأتية:

(١) عمود رقم الصفحة والرقم الذى يمثل الجزء

يوضح العمود الأول رقم الصفحة الخاصة بالرسم التفصيلي المرفق بقائمة الأجزاء كما انه يوضح الرقم الذى يمثل الجزء على الرسم.

(٢) عمود رقم الجزء

يبين العمود الثاني رقم الجزء وهو الذى يجب ان يستخدم عند طلب قطع الغيار، عندما يتم طلب اجزاء مذكورة مواصفاتها ولم يتم ذكر رقم الجزء وليس لها مخزون.

ملاحظة: الأرقام الثلاثة الأخيرة من رقم الجزء تسمى ارقام المراجعة وهى تتغير اذا حدث تعديل للجزء. وترد المعلومات والتفاصيل الخاصة بهذا التعديل في نشرة تعليمات الصيانة والتى يرجى ان تقرأ بعناية.

(٣) عمود الرتبة N

الأجزاء المشار اليها بحرف N هى اجزاء مستخدمة ولكنها ليست مخزونة وتنتج هذة الأجزاء بناء على طلب خاص.

(٤) عمود الكمية

يشيرالعدد المدون في هذا العمود الى الكمية من نفس الجزء المستخدمة في الرسم. بينما الكمية المدونة لمجموعة ما تبين عدد مرات استخدام المجموعة في الالة.

عند وجود احرف في هذا العمود فهذا يعني ان عدد مرات استخدام هذا الجزء غير محدد وانة يسمح باستخدام العدد المطلوب للتجميع.

RF .....معطاة كمرجع فقط.

AR .....الكمية غيرة محددة او لا يمكن تحديدها، وتستعمل حسب الكميات الضرورية عند التجميع .

( ٥ ) عمود وصف الجزء

يوضح هذا العمود الوصف الذى يجب استخدامة عند طلب الجزء .

( ٦ ) عمود الرقم المسلسل للالة/الملاحظات

عند وجود اختلافات في مواصفات جزء معين نتيجة لأختلاف الجهد الكهربي المستخدم او التردد...الخ ،فان هذة الأختلافات توصف اما بالكلمات واما بالحرف الأول او الثلاثة احرف الأولى من الرقم المسلسل للآلة .

( مثال ) :

الرقم المسلسل ABC000001

هذة الحروف تشير الى اختلاف المواصفات

اذا حدث تعديل بالآلة واصبح جزء ما غير مناسب للآلات المعدلة فانة يكتب في هذا العمود الرقم المسلسل للآلات حيث يمكن استخدام الجزء. واذا لم ترد تعليمات بذلك فانة يمكن استخدام هذا الجزء في جميع الآلات .

قائمة الموصلات

ارقام الموصلات المستخدمة في آلات النسخ والتي تعتبر قطع تبديل دونت في هذه القائمة بترتيب رقمي .

بالنسبة للموصلات التي تشمل نقطة التوصيل فلم تعطي رقم قطعة .

اما بالنسبة للموصلات المركبة على اللوحات الكهربائية، فقد كتب في عمود نوع الوصلة "PCB" ويمكن الحصول على رقم الوصلة بالرجوع الى قائمة اللوحات الكهربائية .

قائمة القطع القياسية للاحكام والربط

تشمل هذه قائمة المواصفات المسامير القلاووظ، الصواميل ، الورد ، الحلقات الحاجزة ، البنوز والقطع الفاصلة التي تستخدم في كافة آلات النسخ ( بما في ذلك الاجزاء الاختيارية ) .

فهرس ارقام االاجزاء

هناك فهرس لأرقام الاجزاء في نهاية الكتالوج مدون بالترتيب التصاعدي لكل جزء مذكور في قوائم الاجزاء ويتضمن الاعمدة والمعلومات الاتية :

( ١ ) رقم الجزء

موضح في العمود الاول .

( ٢ ) الصفحة والرقم الذي يمثل الجزء على الرسم

يشمل العمود الثاني رقم الصفحة والرقم الذي يمثل الجزء اينما ظهر في الرسومات التفصيلية .

ارقام الاجزاء المدونة في قائمة القطع القياسية للاحكام والربط غير مذكورة في هذا الفهرس .

 COPYRIGHT © 1998 CANON INC. HOW TO USE PART LISTS REV.0 JUNE 1995 PRINTED IN JAPAN [IMPRIME AU JAPON]

# PARTS CATALOGUE 보는법

主要 部品 配置図에 관하여

部品 図番号 (Figure No) 및 각 Assembly의 위치를 찾을 때 주요부품 배치도를 이용합니다.

배치도의 [ ]내는 부품도 명칭, ◯내는 부품도 번호를 나타낸다.

部品番号 찾는 方法

어느 Assembly에 사용되고 있는 部品인가 주요 부품 배치도에서 찾아내어, 그 부품도번호 (Figure No)의 Page를 펍니다. 부품도에서 그 부품을 찾아 2 Key No를 부품번호 List 안에서 찾아내면 부품번호, 부품명칭을 알 수가 있습니다.

주 : 전원전압, 주파수등의 사양이 다른 경우는 동일 Key No에 복수의 부품번호가 기록되어 있기 때문에 "Serial Number/Remarks" 난을 주의하여 보도록하십시오.

部品番号 List에 관하여

部品番号 List의 항목별 내용은 다음과 같습니다.

(1) 부품도번호 및 Key No (Figure & Key No)

부품도번호는 각 부품번호 List 난의 좌 상단에 표시 하였으며, 각 부품도에 대응하고 있습니다.

또 Key No는 부품도에 표시하는 각각의 부품에 대응하고 있습니다.

(2) 部品番号 (Part No)

List의 두번째 난에는 부품번호가 표시되어 있습니다.

부품을 발주할 때 반드시 2번호를 명시하여주십시오.

NPN이라고 기재되어있는 部品· Assembly에는 部品番号가 없으며 재고도 없다.

다시말해 공급되지 않는 부품입니다.

주 : 부품번호의 마지막 3자리를 訂定番号라고 합니다. 부품개량등의 목적으로 部品의 일부가 변경된 경우 정정 번호가 변하게 되는수가 있습니다.

이들의 변경에 대해서는 기술정보 (Service Information)로 수시 연락하고 있으므로, 항상 기술정보를 주의깊게 읽도록 하여주십시오.

(3) RANK

N이라고 기재되고 있는 部品은 서비스파쓰에 설정되어 있지만 재고는 되어 있지 않습니다.

주문을 받아서 수주 생산을 하고 있습니다.

(4) 사용수량 (QTY)

네번째의 사용수량 난에 표시되어 있는 숫자는 각 부품도에 있어서 각 부품의 사용수량을 표시하고 있습니다.

단, Assembly의 사용수량은 기계 한대당의 수량을 표시합니다. 사용수량 난에는 숫자외에 알파벳문자로도 표시되어 있습니다.

RF : 참고로서 List UP하고 있는 것.

AR : 수량이 한정되어 있지 않고 조립시 필요에 따라 사용하는것. 사용수량을 확실히 할수 없는것.

(5) 부품명칭 (Description)

부품의 명칭이 영문과 일본어로 기재되어 있습니다. 부품을 발주할 때는 부품명칭을 반드시 명시하여야 합니다. 전기부품등의 중요한사양, 型番은 영문의 마지막에 표기되어 있는것도 있습니다.

(6) 機械番号/備考 (Serial Number/Remarks)

전원전압 주파수등 사양의 차이가 있는 경우에는 그차이를 단어 혹은 기체 번호의 첫째짜리 알파벳 (1~3文字)의 약호로서 표시하고 있습니다.

예) 機体番号 ABC00001
↑
└ABC만 표시

또, 제품변경에 따라 부품의 호환성이 없을 경우에 그 부품의 적용되는 기체번호를 표시하고 있습니다. 이러한 표시가 없는것에 대해서는 모든 기계에 적용 됩니다.

COPYRIGHT © 1998 CANON INC.

Connector 일람표

제품에 사용하고 있는 Connector는 Parts List에 설정되고 있는 부품의 부품번호를 Connector번호 순으로 나타내고 있습니다.

단 Connector의 Housing과 단자가 하나로 되어 있는 것은 단자 난에 부품번호를 기입하고 있지않다. 또 Print회로 기판상의 Connector에 대해서는 PCB로 표시하고 있으므로 Print회로 기판의 부품 List에서 부품 번호를 찾으십시오.

機械標準部品一覧表

복사기 전제품(Option 포함)에 공통으로 사용되고 있는 Screw Nut, Washer, 고정 Ring, Pin 및 Spacer의 Spec를 일람표에 정리한 것입니다.

部品索引 (Numerical Index)

부품번호의 색인은 권말에 있습니다.

부품번호를 알고 사용개소를 찾을 경우에 활용합니다.

색인표의 좌측란이 부품번호 (Part No) 우측란이 부품도 번호와 Key No을 나타내고 있습니다.


COPYRIGHT © 1998 CANON INC.

# imageRUNNER 600

imageRUNNER 600
〔 120V 60Hz F13-5631 NLE00001- 〕

COPYRIGHT © 1998 CANON INC.
CANON 605/605V/600 REV.0 NOV. 1998 PRINTED IN JAPAN (IMPRIME AU JAPON)

# 目　　次


A.　主要部品配置図

020.　特殊工具

100.　外装カバー
101.　本体前側板
102.　本体機械内部（1）
103.　本体機械内部（2）
104.　本体機械内部（3）
105.　本体機械内部（4）
106.　本体後側板（1）
107.　本体後側板（2）
108.　本体底板
110.　電源コード台部
（100／115／120V）
111.　電源コード台部
（220／240V）
120.　ドアスイッチ台部
130.　操作部
190.　定着排熱ファン部
194.　光学冷却ファン部
195.　ドラム吸引ファン部

210.　レンズ台部
215.　スキャナ台部
230.　縦パス駆動部
231.　リフタ駆動部
250.　メイン駆動部
251.　ドラム駆動部
260.　給紙駆動部
261.　カセット給紙駆動部
263.　左給紙駆動部
264.　手差し給紙駆動部
270.　現像駆動部
275.　トナーカートリッジ駆動部
280.　廃トナー駆動部

300.　カセット
302.　フロントデッキ（右）収納庫部
303.　フロントデッキ（左）収納庫部
305.　カセットヒータ部
311.　カセット下給紙部
312.　フロントデッキ（右）給紙部
313.　フロントデッキ（左）給紙部
315.　手差し給紙部
316.　手差し給紙トレイ部
320.　定着／搬送基台部
325.　レジスト／転写部
330.　搬送部

350.　内排紙上部
351.　外排紙上部
360.　両面ユニット

420.　第1ミラー台部
430.　第2ミラー台部
460.　スキャナ部

510.　感光ドラム部
550.　一次帯電器
570.　転写前帯電器
580.　転写／分離帯電器

600.　APキット部
640.　現像器
645.　ホッパ部

720.　分離爪駆動部
770.　廃トナー部
775.　廃トナーパイプ部

810.　定着器

900.　システムボックス部
905.　MFC回路基板
910.　DC電源回路基板
920.　操作CPU回路基板
925.　操作部インバータ回路基板
930.　DCコントローラ回路基板
940.　電位測定回路基板
945.　インバータ回路基板
950.　イメージプロセッサ回路基板
970.　原稿向き検出回路基板
980.　高圧ACトランス回路基板
985.　高圧DCトランス回路基板

B.　コネクター覧

D1.　部品索引表


COPYRIGHT © 1998 CANON INC.

# CONTENTS


A. ASSEMBLY LOCATION DIAGRAM

020. SPECIAL TOOLS

100. EXTERNAL COVERS, PANELS, ETC.
101. MACHINE FRONT PLATE
102. INTERNAL COMPONENTS 1
103. INTERNAL COMPONENTS 2
104. INTERNAL COMPONENTS 3
105. INTERNAL COMPONENTS 4
106. MACHINE REAR PLATE 1
107. MACHINE REAR PLATE 2
108. MACHINE BOTTOM PLATE
110. POWER CORD TERMINAL ASSEMBLY (100/115/120V)
111. POWER CORD TERMINAL ASSEMBLY (220/240V)
120. DOOR SWITCH MOUNT ASSEMBLY
130. CONTROL PANEL ASSEMBLY
190. FIXING EXHAUST FAN ASSEMBLY
194. SCANNER COOLING FAN ASSEMBLY
195. DRUM INTAKE FAN ASSEMBLY

210. LENS MOUNT ASSEMBLY
215. SCANNER MOUNT ASSEMBLY
230. VERTICAL PATH DRIVE ASSEMBLY
231. LIFTER DRIVE ASSEMBLY
250. MAIN DRIVE ASSEMBLY
251. DRUM DRIVE ASSEMBLY
260. PAPER PICK-UP DRIVE ASSEMBLY
261. CASSETTE PICK-UP DRIVE ASSEMBLY
263. LEFT PICK-UP DRIVE ASSEMBLY
264. MULTI FEED DRIVE ASSEMBLY
270. DEVELOPING DRIVE ASSEMBLY
275. TONER CARTRIDGE DRIVE ASSEMBLY
280. WASTE TONER DRIVE ASSEMBLY

300. CASSETTE
302. FRONT DECK (RIGHT) PAPER STOCK ASSEMBLY
303. FRONT DECK (LEFT) PAPER STOCK ASSEMBLY
305. CASSETTE HEATER ASSEMBLY
311. LOWER CASSETTE PICK-UP ASSEMBLY
312. FRONT DECK (RIGHT) PICK-UP ASSEMBLY
313. FRONT DECK (LEFT) PICK-UP ASSEMBLY
315. MULTI FEED ASSEMBLY
316. MULTI FEED TRAY ASSEMBLY
320. FIXING/FEEDER FRAME ASSEMBLY
325. REGISTRATION/TRANSFER ASSEMBLY
330. FEEDER ASSEMBLY

350. INTERNAL DELIVERY UPPER ASSEMBLY
351. EXTERNAL DELIVERY UPPER ASSEMBLY
360. DUPLEXING FEEDER ASSEMBLY

420. MIRROR ASSEMBLY 1
430. MIRROR ASSEMBLY 2
460. SCANNER ASSEMBLY

510. PHOTO-SENSITIVE DRUM ASSEMBLY
550. PRIMARY CORONA ASSEMBLY
570. PRE-TRANSFER CORONA ASSEMBLY
580. TRANSFER/SEPARATE CORONA ASSEMBLY

600. AP KIT ASSEMBLY
640. DEVELOPING ASSEMBLY
645. HOPPER ASSEMBLY

720. SEPARATION CLAW DRIVE ASSEMBLY
770. WASTE TONER ASSEMBLY
775. WASTE TONER PIPE ASSEMBLY

810. FIXING ASSEMBLY

900. SYSTEM BOX ASSEMBLY
905. MFC PCB ASSEMBLY
910. DC POWER SUPPLY PCB ASSEMBLY
920. CONTROL PANEL CPU PCB ASSEMBLY
925. CONTROL PANEL INVERTER PCB ASSEMBLY
930. DC CONTROLLER PCB ASSEMBLY
940. POTENTIAL MEASURING PCB ASSEMBLY
945. INVERTER PCB ASSEMBLY
950. IMAGE PROCESSOR PCB ASSEMBLY
970. DOCUMENT DETECT PCB ASSEMBLY
980. H.V. AC TRANSFORMER PCB ASSEMBLY
985. H.V. DC TRANSFORMER PCB ASSEMBLY

B. LIST OF CONNECTORS

D1. NUMERICAL INDEX



COPYRIGHT © 1998 CANON INC.
CANON 605/605V/600 REV.0 NOV. 1998 PRINTED IN JAPAN [IMPRIME AU JAPON]

# FIGURE A ASSEMBLY LOCATION DIAGRAM(1/5)
主要部品配置図(1/5)

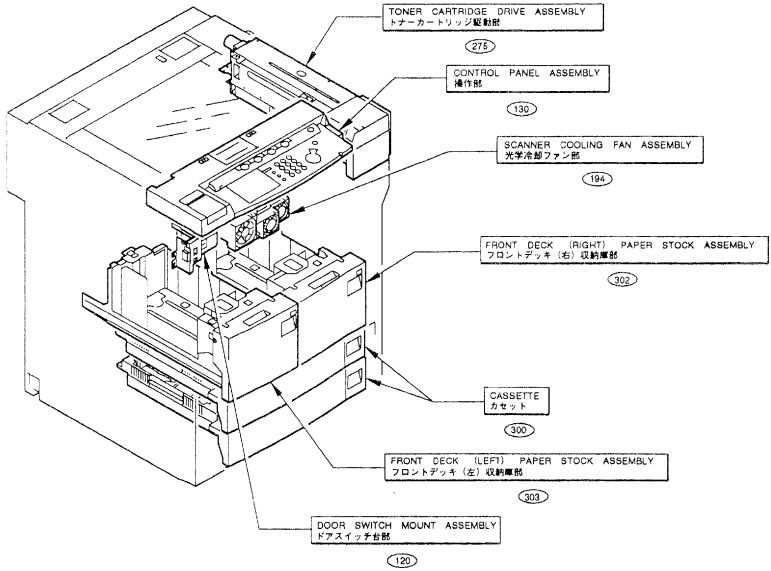


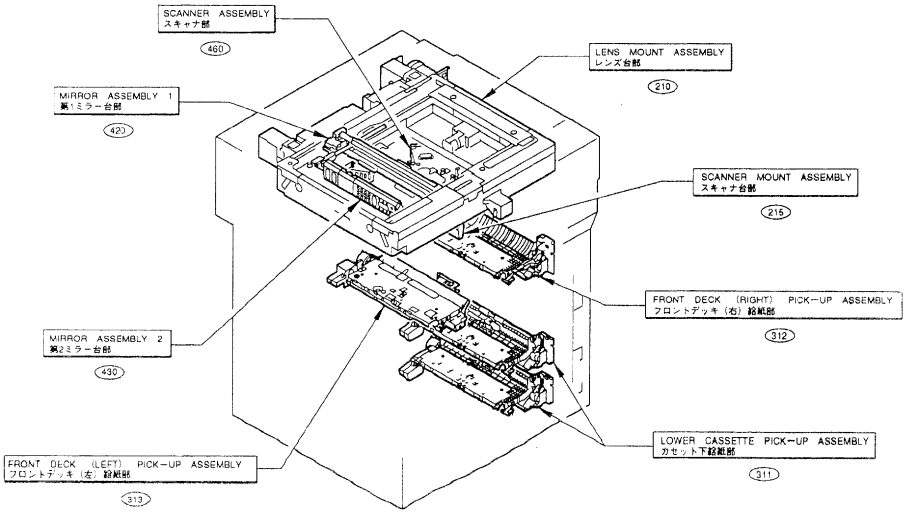



COPYRIGHT © 1998 CANON INC.
CANON 605/605V/600 REV.0 NOV. 1998 PRINTED IN JAPAN (IMPRIME AU JAPON)

# FIGURE A ASSEMBLY LOCATION DIAGRAM(2/5)
# 主要部品配置図(2/5)

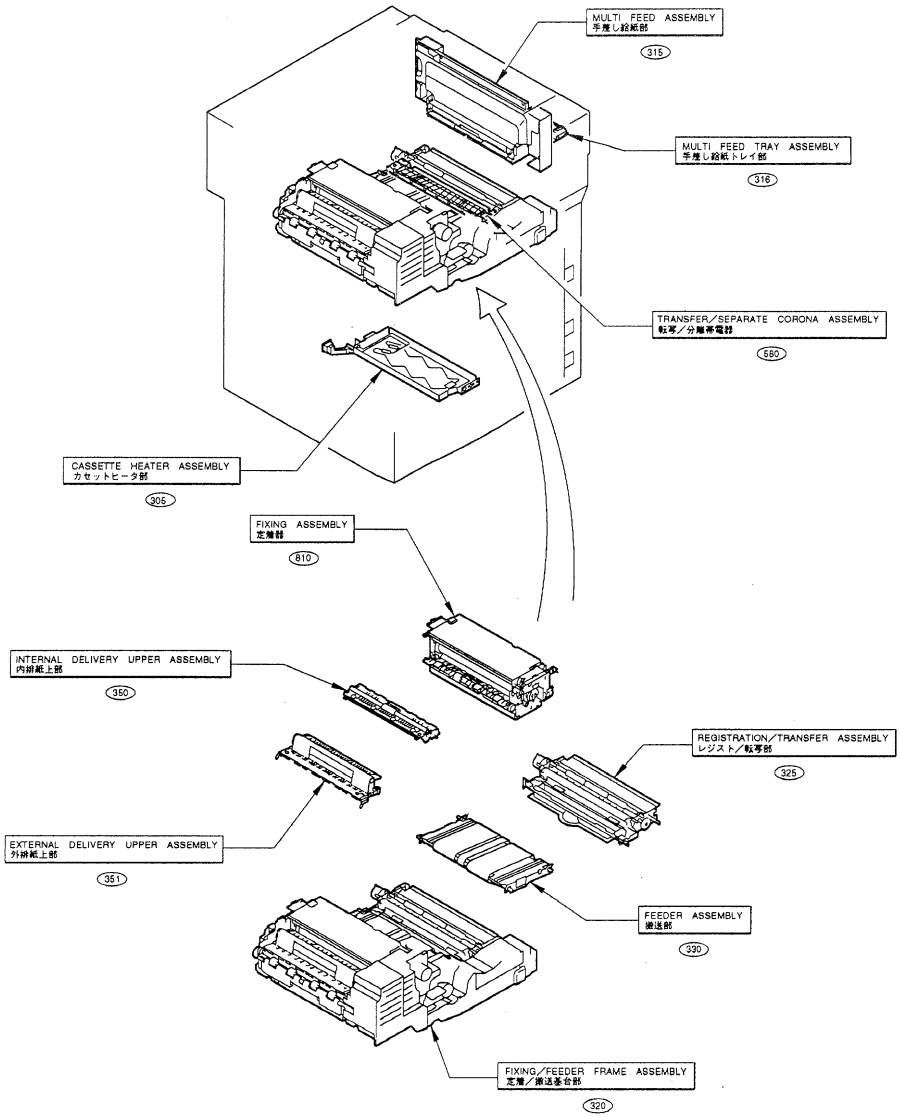


COPYRIGHT © 1998 CANON INC.

# FIGURE A ASSEMBLY LOCATION DIAGRAM(3/5)
主要部品配置図(3/5)

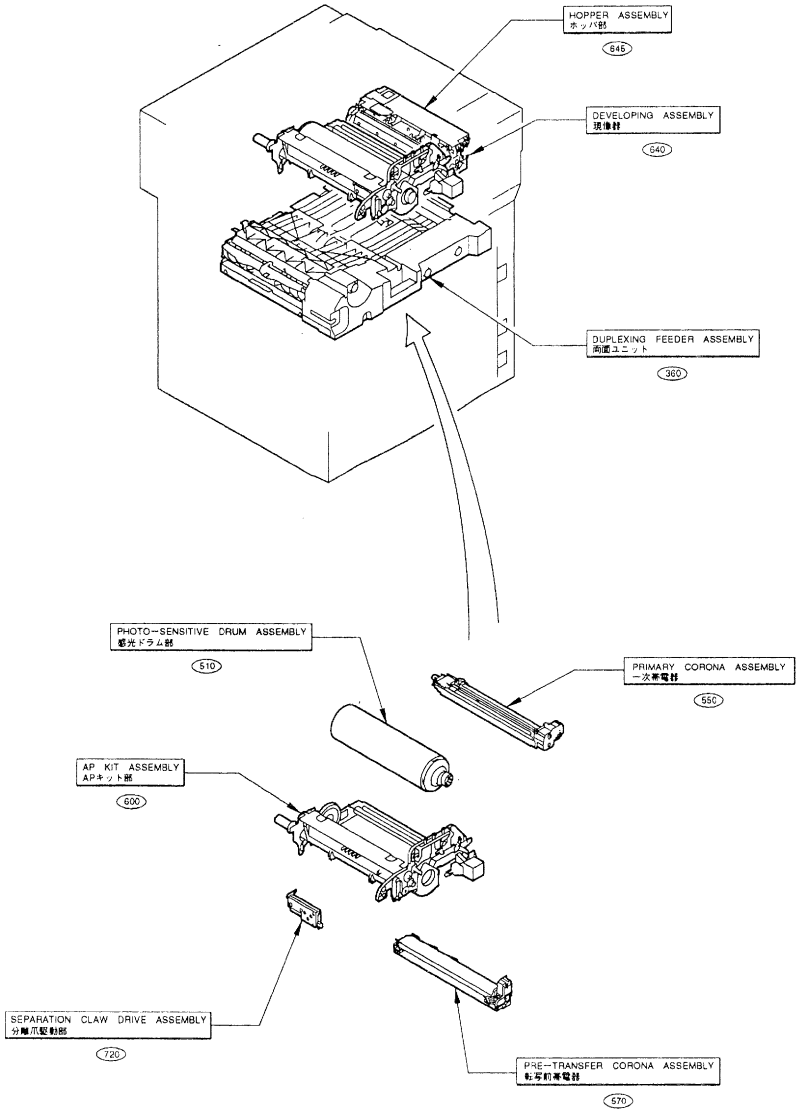



COPYRIGHT © 1998 CANON INC.
CANON 605/605V/600 REV.0 NOV.1998 PRINTED IN JAPAN (IMPRIME AU JAPON)

# FIGURE A ASSEMBLY LOCATION DIAGRAM(4/5)
# 主要部品配置図(4/5)

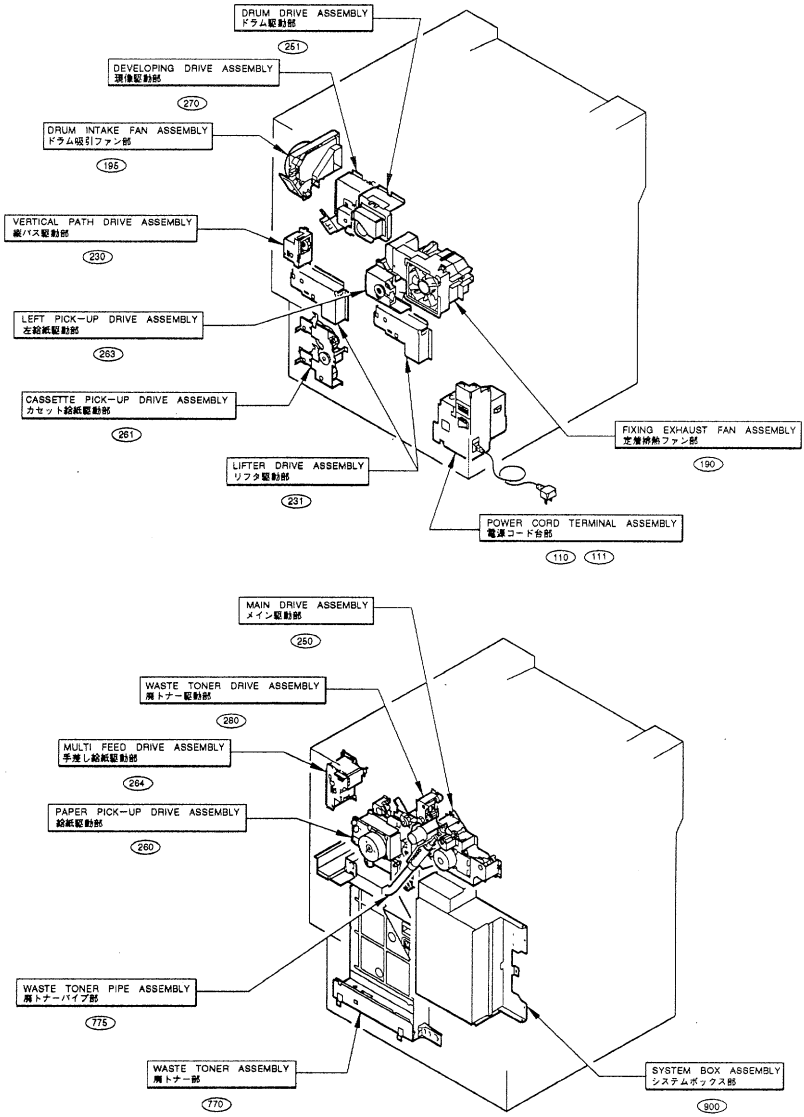


COPYRIGHT © 1998 CANON INC.

# FIGURE A ASSEMBLY LOCATION DIAGRAM(5/5)
# 主要部品配置図(5/5)

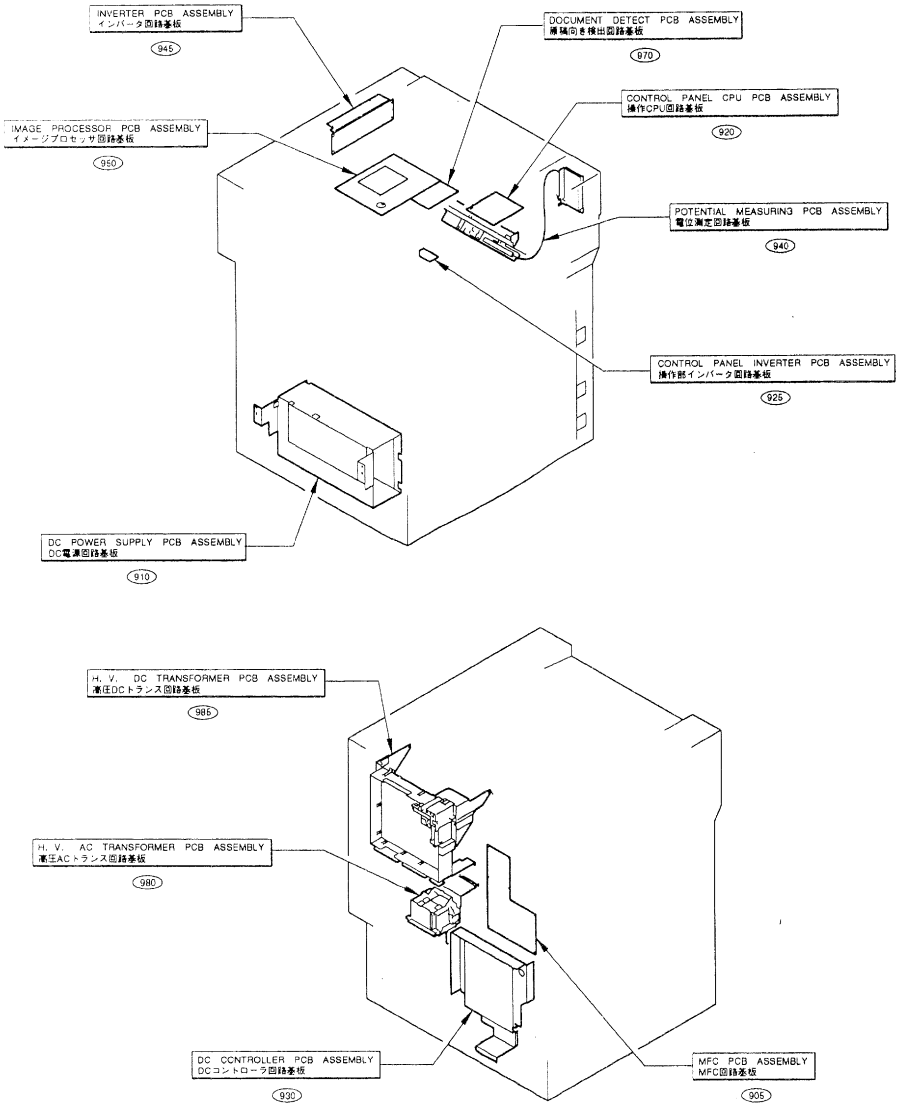



COPYRIGHT © 1998 CANON INC.

# FIGURE 020 SPECIAL TOOLS 特殊工具

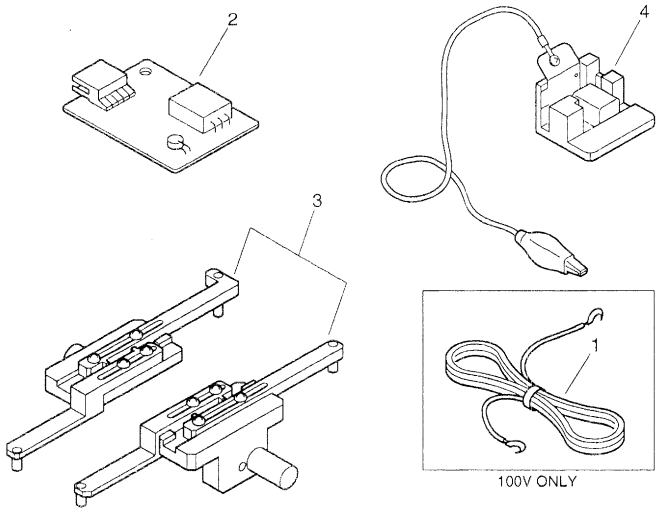


| FIGURE & KEY NO. | PART NUMBER | RANK | Q'TY | DESCRIPTION | SERIAL NUMBER / REMARKS |
|---|---|---|---|---|---|
| 020 – | NPN | | RF | SPECIAL TOOLS<br>特殊工具 | |
| 1 | FH2 – 5006 – 000 | | 1 | WIRE, GROUNDING<br>アース コード | 100V ONLY |
| 2 | FY9 – 3014 – 000 | | 1 | ENVIRONMENT SENSOR TOOL<br>環境センサ チェック工具 | |
| 3 | FY9 – 3040 – 000 | | 1 | MIRROR POSITIONING TOOLS<br>ミラー位置決め工具 | |
| 4 | FY9 – 3041 – 000 | | 1 | TERMINAL, POTENTIAL SENSOR<br>電位センサ チェック電極 | |


COPYRIGHT © 1998 CANON INC.
CANON 605/605W/600 REV.0 NOV. 1998 PRINTED IN JAPAN [IMPRIME AU JAPON]

# FIGURE 100 EXTERNAL COVERS, PANELS, ETC.
外装カバー

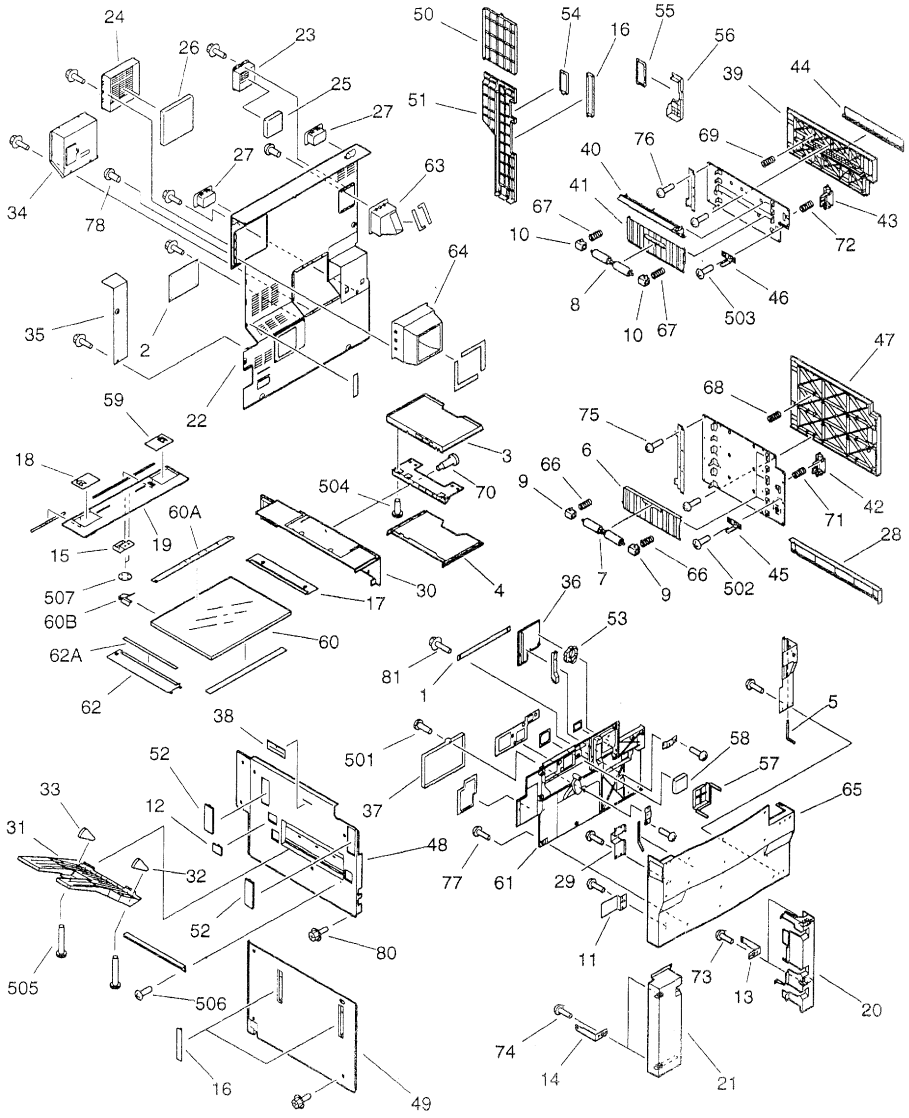



COPYRIGHT © 1998 CANON INC.
CANON 605/605W/600 REV.0 NOV. 1998 PRINTED IN JAPAN [IMPRIME AU JAPON]

| FIGURE & KEY NO. | PART NUMBER | RANK | Q'TY | DESCRIPTION | SERIAL NUMBER / REMARKS |
|---|---|---|---|---|---|
| 100 - | NPN | | RF | EXTERNAL COVERS, PANELS, ETC.<br>外装カバー | |
| 1 | FA6 − 0745 − 000 | | 1 | TAPE, DOOR<br>ドア テープ | |
| 2 | FB1 − 7157 − 000 | | 1 | COVER<br>カバー | |
| 3 | FB1 − 7737 − 000 | | 1 | TRAY, DOCUMENT, UPPER<br>原稿置き台（上） | |
| 4 | FB1 − 7738 − 000 | | 1 | TRAY, DOCUMENT, LOWER<br>原稿置き台（下） | |
| 5 | FB2 − 0037 − 000 | | 1 | PIN, HINGE<br>ヒンジ ピン | |
| 6 | FB2 − 7750 − 000 | | 3 | GUIDE, VERTICAL PATH SWING<br>縦パス揺動ガイド | |
| 7 | FB2 − 7754 − 000 | | 3 | ROLLER<br>コロ | |
| 8 | FB2 − 7754 − 000 | | 1 | ROLLER<br>コロ | |
| 9 | FB2 − 7755 − 000 | | 6 | BUSHING<br>ブッシング | |
| 10 | FB2 − 7755 − 000 | | 2 | BUSHING<br>ブッシング | |
| 11 | FB2 − 7864 − 000 | | 1 | PLATE, MAGNET<br>マグネット受け板 | |
| 12 | FB2 − 8021 − 000 | | 1 | COVER, CAP, LEFT<br>キャップ カバー（左） | |
| 13 | FB2 − 8027 − 020 | | 2 | SUPPORT, FRONT COVER, LOWER<br>前カバー支え板（下） | |
| 14 | FB2 − 8027 − 020 | | 2 | SUPPORT, FRONT COVER, LOWER<br>前カバー支え板（下） | |
| 15 | FB2 − 8043 − 000 | | 1 | SUPPORT, REAR COVER, UPPER<br>後カバー支台（上） | |
| 16 | FB2 − 8102 − 000 | | 3 | COVER, HANDLE, 1<br>把手カバー（1） | |
| 17 | FB2 − 8226 − 000 | | 1 | SUPPORT, GLASS, RIGHT<br>右ガラス押え | |
| 18 | FB3 − 8123 − 020 | | 1 | PLATE, POCKET, LEFT 2<br>ポケット板金（左2） | |
| 19 | FB4 − 1359 − 000 | | 1 | COVER, REAR UPPER<br>後上カバー | |
| 20 | FB4 − 1377 − 000 | | 1 | COVER, RIGHT LOWER, FRONT<br>右下カバー（前） | |
| 21 | FB4 − 1378 − 000 | | 1 | COVER, LEFT LOWER, FRONT<br>左下カバー（前） | |
| 22 | FB4 − 1387 − 000 | | 1 | COVER, REAR<br>後カバー | |
| 23 | FB4 − 1391 − 000 | | 1 | CASE, OZONE FILTER, DRUM<br>オゾン フィルタ ケース（ドラム） | |
| 24 | FB4 − 1392 − 000 | | 1 | CASE, OZONE FILTER, FIXING<br>オゾン フィルタ ケース（定着） | |
| 25 | FB4 − 1393 − 000 | | 1 | FILTER, OZONE, DRUM<br>オゾン フィルタ（ドラム） | |
| 26 | FB4 − 1394 − 000 | | 1 | FILTER, OZONE, FIXING<br>オゾン フィルタ（定着） | |
| 27 | FB4 − 1396 − 000 | | 2 | HANDLE, REAR COVER<br>後カバー把手 | |
| 28 | FB4 − 1423 − 000 | | 1 | COVER, RIGHT LOWER<br>右下カバー | |
| 29 | FB4 − 1437 − 000 | | 1 | ACTUATOR<br>アクチュエータ | |

COPYRIGHT © 1998 CANON INC.

| FIGURE & KEY NO. | PART NUMBER | RANK | Q'TY | DESCRIPTION | SERIAL NUMBER / REMARKS |
|---|---|---|---|---|---|
| 100 - 30 | FB4 - 1439 - 000 | | 1 | COVER, RIGHT UPPER<br>右上カバー | |
| 31 | FB4 - 1457 - 000 | | 1 | TRAY, COPY<br>排紙トレイ | |
| 32 | FB4 - 1458 - 000 | | 1 | PLATE, SIDE GUIDE, FRONT<br>サイド規制板（前） | |
| 33 | FB4 - 1459 - 000 | | 1 | PLATE, SIDE GUIDE, REAR<br>サイド規制板（後） | |
| 34 | FB4 - 1558 - 000 | | 1 | COVER, CONNECTOR<br>コネクタ　カバー | |
| 35 | FB4 - 1559 - 000 | | 1 | COVER, CONNECTOR<br>コネクタ　カバー | |
| 36 | FB4 - 1717 - 000 | | 1 | COVER, TOOL<br>工具カバー | |
| 37 | FB4 - 1727 - 000 | | 1 | COVER, SERVICE BOOK<br>サービス　ブック　カバー | |
| 38 | FB4 - 1735 - 000 | | 1 | PLATE, MIRROR MOUNT STOP<br>ミラー台ストッパ | |
| 39 | FB4 - 1960 - 000 | | 1 | RIGHT DOOR, UPPER<br>右扉（上） | |
| 40 | FB4 - 1962 - 000 | | 1 | GUIDE, REGISTRATION, SWING<br>レジスト前揺動ガイド | |
| 41 | FB4 - 1964 - 000 | | 1 | GUIDE, VERTICAL PATH SWING<br>縦パス揺動ガイド | |
| 42 | FB4 - 1965 - 000 | | 1 | HANDLE, RIGHT DOOR<br>右扉把手 | |
| 43 | FB4 - 1965 - 000 | | 1 | HANDLE, RIGHT DOOR<br>右扉把手 | |
| 44 | FB4 - 1967 - 000 | | 1 | PLATE, BLANKING<br>目隠し板 | |
| 45 | FB4 - 1969 - 000 | | 1 | FLAG, RIGHT DOOR SENSOR<br>右扉センサ　フラグ | |
| 46 | FB4 - 1969 - 000 | | 1 | FLAG, RIGHT DOOR SENSOR<br>右扉センサ　フラグ | |
| 47 | FB4 - 1970 - 000 | | 1 | RIGHT DOOR, LOWER<br>右扉（下） | |
| 48 | FB4 - 5295 - 000 | | 1 | LEFT COVER, UPPER<br>左カバー（上） | |
| 49 | FB4 - 5296 - 000 | | 1 | LEFT COVER, LOWER<br>左カバー（下） | |
| 50 | FB4 - 5297 - 000 | | 1 | COVER, RIGHT REAR<br>右後カバー | |
| 51 | FB4 - 5298 - 000 | | 1 | COVER, WASTE TONER<br>廃トナー　カバー | |
| 52 | FB4 - 5306 - 000 | | 2 | PLATE, BLANKING<br>目隠し板 | |
| 53 | FB4 - 5311 - 000 | | 1 | KNOB, DRUM<br>ドラム　ツマミ | |
| 54 | FB4 - 7478 - 000 | | 1 | COVER, LATCH, RIGHT<br>ラッチ板カバー（右） | |
| 55 | FB4 - 7882 - 000 | | 1 | COVER, LATCH BLANKING<br>ラッチ目隠しカバー | |
| 56 | FB4 - 7883 - 000 | | 1 | COVER, HANDLE<br>把手カバー | |
| 57 | FB5 - 1836 - 000 | | 1 | MOUNT, FILTER<br>フィルタ台 | |
| 58 | FB5 - 1837 - 000 | | 1 | FILTER, AIR<br>エア　フィルタ | |
| 59 | FC2 - 1163 - 040 | | 1 | PLATE, POCKET, RIGHT<br>ポケット板（右） | |


COPYRIGHT © 1998 CANON INC.
CANON 605/605W/600 REV.0 NOV. 1998 PRINTED IN JAPAN (IMPRIME AU JAPON)

| FIGURE & KEY NO. | PART NUMBER | RANK | Q'TY | DESCRIPTION | SERIAL NUMBER / REMARKS |
|---|---|---|---|---|---|
| 100 - 60 | FF5 - 7652 - 000 | | 1 | GLASS, COPYBOARD<br>原稿台ガラス | AB SIZE |
| | FF5 - 8790 - 000 | | 1 | GLASS, COPYBOARD<br>原稿台ガラス | A/INCH SIZE |
| | FF5 - 8792 - 000 | | 1 | GLASS, COPYBOARD<br>原稿台ガラス | A SIZE |
| | FF5 - 8794 - 000 | | 1 | GLASS, COPYBOARD<br>原稿台ガラス | AB/INCH SIZE |
| 60A | FS6 - 8695 - 000 | | 1 | PLATE, LENGTH INDEX<br>横サイズ プレート | AB SIZE |
| | FS6 - 8697 - 000 | | 1 | PLATE, LENGTH INDEX<br>横サイズ プレート | A/INCH SIZE |
| | FS6 - 8699 - 000 | | 1 | PLATE, LENGTH INDEX<br>横サイズ プレート | A SIZE |
| | FS6 - 8701 - 000 | | 1 | PLATE, LENGTH INDEX<br>横サイズ プレート | AB/INCH SIZE |
| 60B | FB3 - 9907 - 000 | | 1 | PLATE, GROUNDING<br>アース板 | |
| 61 | FF5 - 7666 - 000 | | 1 | DUCT, FRONT COVER<br>前カバー ダクト | |
| 62 | FF5 - 7723 - 000 | | 1 | SUPPORT, GLASS, LEFT<br>ガラス押え (左) | AB SIZE |
| | FF5 - 8791 - 000 | | 1 | SUPPORT, GLASS, LEFT<br>ガラス押え (左) | A/INCH SIZE |
| | FF5 - 8793 - 000 | | 1 | SUPPORT, GLASS, LEFT<br>ガラス押え (左) | A SIZE |
| | FF5 - 8795 - 000 | | 1 | SUPPORT, GLASS, LEFT<br>ガラス押え (左) | AB/INCH SIZE |
| 62A | FS6 - 8696 - 000 | | 1 | PLATE, SIZE INDEX<br>縦サイズ プレート | AB SIZE |
| | FS6 - 8698 - 000 | | 1 | PLATE, SIZE INDEX<br>縦サイズ プレート | A/INCH SIZE |
| | FS6 - 8700 - 000 | | 1 | PLATE, SIZE INDEX<br>縦サイズ プレート | A SIZE |
| | FS6 - 8702 - 000 | | 1 | PLATE, SIZE INDEX<br>縦サイズ プレート | AB/INCH SIZE |
| 63 | FF5 - 7942 - 000 | | 1 | DUCT, DRUM, 3<br>ドラム ダクト (3) | |
| 64 | FF5 - 7943 - 000 | | 1 | DUCT, FIXING, 3<br>定着ダクト (3) | |
| 65 | FF5 - 8907 - 000 | | 1 | COVER, FRONT<br>前カバー | GP605 |
| | FF5 - 8908 - 000 | | 1 | COVER, FRONT<br>前カバー | GP605V |
| | FF5 - 8906 - 000 | | 1 | COVER, FRONT<br>前カバー | IR600 |
| 66 | FS5 - 2921 - 000 | | 6 | SPRING, COMPRESSION<br>アッシュク バネ | |
| 67 | FS5 - 2921 - 000 | | 2 | SPRING, COMPRESSION<br>アッシュク バネ | |
| 68 | FS5 - 2922 - 000 | | 6 | SPRING, COMPRESSION<br>アッシュク バネ | |
| 69 | FS5 - 2922 - 000 | | 4 | SPRING, COMPRESSION<br>アッシュク バネ | |
| 70 | FS5 - 9161 - 000 | | 2 | SCREW,STEPPED,M4<br>ダンビス | |
| 71 | FS6 - 2826 - 000 | | 1 | SPRING, COMPRESSION<br>アッシュク バネ | |
| 72 | FS6 - 2826 - 000 | | 1 | SPRING, COMPRESSION<br>アッシュク バネ | |

COPYRIGHT © 1998 CANON INC.

| FIGURE & KEY NO. | PART NUMBER | RANK | Q'TY | DESCRIPTION | SERIAL NUMBER / REMARKS |
|---|---|---|---|---|---|
| 100 - 73 | XA9 - 0605 - 000 | | 2 | SCREW,M4X8<br>タイト ネジ | |
| 74 | XA9 - 0605 - 000 | | 2 | SCREW,M4X8<br>タイト ネジ | |
| 75 | XA9 - 0605 - 000 | | 15 | SCREW,M4X8<br>タイト ネジ | |
| 76 | XA9 - 0605 - 000 | | 7 | SCREW,M4X8<br>タイト ネジ | |
| 77 | XA9 - 0605 - 000 | | 21 | SCREW,M4X8<br>タイト ネジ | |
| 78 | XA9 - 0615 - 000 | | 8 | SCREW,M4X8<br>タイト ネジ | |
| 79 | XA9 - 0629 - 000 | | 17 | SCREW,RS,M4X8<br>RS タイト ネジ | |
| 80 | XA9 - 0643 - 000 | | AR | SCREW,RS,M4X10<br>RS タイト ネジ | |
| 81 | XA9 - 0721 - 000 | | 1 | SCREW,RS,M4X10<br>RS タイト ネジ | |
| 501 | XB1 - 2400 - 606 | | 2 | SCREW,MACH.,TRUSS HEAD,M4X6<br>バインド ネジ | |
| 502 | XB1 - 2400 - 609 | | 1 | SCREW,MACH.,TRUSS HEAD,M4X6<br>バインド ネジ | |
| 503 | XB1 - 2400 - 609 | | 1 | SCREW,MACH.,TRUSS HEAD,M4X6<br>バインド ネジ | |
| 504 | XB4 - 7300 - 609 | | 2 | SCREW,TAPPING,TRUSS HEAD,M3X6<br>バインド タッピン ネジ | |
| 505 | XB4 - 7301 - 009 | | 4 | SCREW,TAPPING,TRUSS HEAD,M3X10<br>バインド タッピン ネジ | |
| 506 | XB4 - 7400 - 809 | | 2 | SCREW,TAPPING,TRUSS HEAD,M4X8<br>バインド タッピン ネジ | |
| 507 | XD2 - 2300 - 402 | | 2 | RING,TOOTHED LOCK<br>ハツキ トメワ | |


COPYRIGHT © 1998 CANON INC.
CANON 605/605V/600 REV.0 NOV. 1998 PRINTED IN JAPAN [IMPRIME AU JAPON]

# FIGURE 101 MACHINE FRONT PLATE
本体前側板

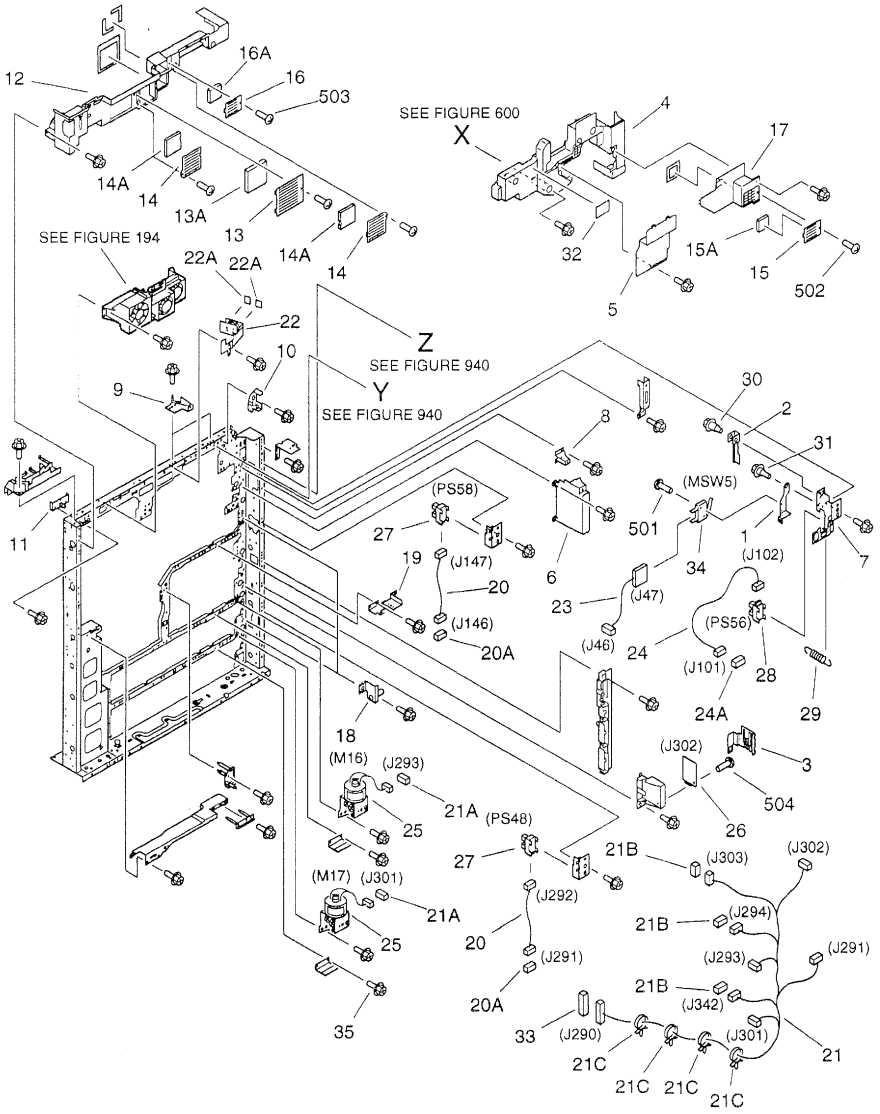



COPYRIGHT © 1998 CANON INC.
CANON 600/600V/600 REV.0 NOV. 1998 PRINTED IN JAPAN [IMPRIME AU JAPON]

| FIGURE & KEY NO. | PART NUMBER | RANK | Q'TY | DESCRIPTION | SERIAL NUMBER / REMARKS |
|---|---|---|---|---|---|
| 101 - | NPN | | RF | MACHINE FRONT PLATE<br>本体前側板 | |
| 1 | FB2 – 7559 – 000 | | 1 | MOUNT, SWITCH<br>スイッチ台 | |
| 2 | FB2 – 7560 – 000 | | 1 | COVER, SWITCH<br>スイッチ　カバー | |
| 3 | FB2 – 8345 – 000 | | 1 | PLATE, GROUNDING<br>アース板 | |
| 4 | FB4 – 1384 – 000 | | 1 | COVER, INTERNAL, AP KIT<br>内カバー（APキット） | |
| 5 | FB4 – 1385 – 000 | | 1 | COVER, INTERNAL, PRIMARY<br>内カバー（一次） | |
| 6 | FB4 – 1386 – 000 | | 1 | COVER, INTERNAL, RIGHT LOWER<br>内カバー（右下） | |
| 7 | FB4 – 1430 – 000 | | 1 | HOLDER, DOOR SENSOR<br>ドア　センサ　ホルダ | |
| 8 | FB4 – 5257 – 000 | | 1 | PLATE, TAPE<br>テープ板 | |
| 9 | FB4 – 5293 – 000 | | 2 | PLATE, INTERNAL COVER<br>内カバー　プレート | |
| 10 | FB5 – 0532 – 000 | | 1 | GUIDE, POTENTIAL CONTROL CABLE<br>電位制御束線ガイド | |
| 11 | FF5 – 7658 – 000 | | 1 | PLATE, POSITIONING, FIXING<br>定着位置決め板 | |
| 12 | FF5 – 7661 – 000 | | 1 | COVER, INTERNAL, UPPER<br>内カバー（上） | |
| 13 | FF5 – 7662 – 000 | | 1 | COVER, FILTER<br>フィルタ　カバー | |
| 13A | FB4 – 1409 – 000 | | 1 | FILTER, AIR<br>エア　フィルタ | |
| 14 | FF5 – 7663 – 000 | | 2 | COVER, FILTER<br>フィルタ　カバー | |
| 14A | FB4 – 1408 – 000 | | 1 | FILTER, AIR<br>エア　フィルタ | |
| 15 | FF5 – 7664 – 000 | | 1 | COVER, FILTER<br>フィルタ　カバー | |
| 15A | FB4 – 1407 – 000 | | 1 | FILTER, AIR<br>エア　フィルタ | |
| 16 | FF5 – 7664 – 000 | | 1 | COVER, FILTER<br>フィルタ　カバー | |
| 16A | FB4 – 1407 – 000 | | 1 | FILTER, AIR<br>エア　フィルタ | |
| 17 | FF5 – 7882 – 000 | | 1 | COVER, INTERNAL, PRE-TRANSFER<br>内カバー（転写前） | |
| 18 | FF5 – 8139 – 000 | | 3 | PLATE, POSITIONING, FRONT<br>給紙位置決め板（前） | |
| 19 | FF5 – 8152 – 000 | | 1 | PLATE, LOCK, RIGHT<br>右ロック板 | |
| 20 | FG6 – 1892 – 000 | | 2 | CABLE, RIGHT DOOR OPEN/CLOSE<br>右扉開閉束線 | J146,147 J291,292 |
| 20A | VS1 – 5057 – 004 | | 2 | CONNECTOR, SNAP TIGHT<br>チュウケイ　コネクタ | J146,291 |
| 21 | FG6 – 1901 – 000 | | 1 | CABLE, MACHINE FRONT LOWER<br>本体前下束線 | J290,291,293,294<br>J301,302,303,342 |
| 21A | VS1 – 5057 – 002 | | 2 | CONNECTOR, SNAP TIGHT<br>チュウケイ　コネクタ | J293,301 |
| 21B | VS1 – 5057 – 003 | | 3 | CONNECTOR, SNAP TIGHT<br>チュウケイ　コネクタ | J294,303,342 |
| 21C | WT2 – 5565 – 000 | | 4 | CLAMP, CABLE<br>ソクセン　オサエ | |

COPYRIGHT © 1998 CANON INC.
CANON 605/605V/600 REV.0 NOV. 1998 PRINTED IN JAPAN [IMPRIME AU JAPON]

| FIGURE & KEY NO. | PART NUMBER | RANK | Q'TY | DESCRIPTION | SERIAL NUMBER / REMARKS |
|---|---|---|---|---|---|
| 101 - 22 | FG6 - 2023 - 000 | | 1 | BEAM DETECT SENSOR PCB ASS'Y<br>ビーム ディテクタ センサ回路基板 | |
| 22A | FB4 - 3118 - 000 | | 2 | SHEET, LIGHT BLOCKING<br>遮光シート | |
| 23 | FG6 - 2328 - 000 | | 1 | CABLE, MULTI DOOR INTERLOCK<br>マルチ扉インターロック束線 | J46,47 |
| 24 | FG6 - 2330 - 000 | | 1 | CABLE, MULTI DOOR, CONNECTING<br>マルチ扉中継束線 | J101,102 |
| 24A | VS1 - 5057 - 003 | | 1 | CONNECTOR, SNAP TIGHT<br>チュウケイ コネクタ | J101 |
| 25 | FH6 - 1441 - 000 | | 2 | MOTOR, DC 7.2W<br>DCモータ | M16,17 J293,301 |
| 26 | FH7 - 7342 - 000 | | 1 | SENSOR UNIT, HUMIDITY<br>湿度センサ | J302 |
| 27 | FH7 - 7462 - 000 | | 2 | PHOTO-INTERRUPTER<br>フォトインタラプタ | PS58,48 J147,292 |
| 28 | FH7 - 7462 - 000 | | 1 | PHOTO-INTERRUPTER<br>フォトインタラプタ | PS56 J102 |
| 29 | FS5 - 2958 - 000 | | 1 | SPRING, TENSION<br>ヒッパリ バネ | |
| 30 | FS5 - 9166 - 000 | | 1 | SCREW,STEPPED,M4<br>ダン ビス | |
| 31 | FS5 - 9216 - 000 | | 1 | SCREW,RS STEPPED,M4<br>RS タイト 段ビス | |
| 32 | FS6 - 8821 - 000 | | 1 | LABEL, "WARNING LASER"<br>レーザ注意ラベル | 100/120V |
| | FS6 - 8822 - 000 | | 1 | LABEL, "WARNING LASER"<br>レーザ注意ラベル | 115/220/240V |
| 33 | VS1 - 6319 - 022 | | 1 | CONNECTOR, SNAP TIGHT<br>チュウケイ コネクタ | J290 |
| 34 | WC4 - 5153 - 000 | | 1 | MICRO SWITCH<br>マイクロ スイッチ | MSW5 J47 |
| 35 | XA9 - 0643 - 000 | | AR | SCREW,RS,M4X10<br>RS タイト ネジ | |
| 501 | XB1 - 2230 - 809 | | 2 | SCREW,MACH.,TRUSS HEAD,M2.3X8<br>バインド ネジ | |
| 502 | XB1 - 2400 - 606 | | 1 | SCREW,MACH.,TRUSS HEAD,M4X6<br>バインド ネジ | |
| 503 | XB1 - 2400 - 806 | | 4 | SCREW,MACH.,TRUSS HEAD,M4X8<br>バインド ネジ | |
| 504 | XB4 - 7300 - 609 | | 1 | SCREW,TAPPING,TRUSS HEAD,M3X6<br>バインド タッピン ネジ | |


COPYRIGHT © 1998 CANON INC.
CANON 605/605V/600 REV.0 NOV. 1998 PRINTED IN JAPAN [IMPRIME AU JAPON]

# FIGURE 102 INTERNAL COMPONENTS 1
本体機械内部（1）

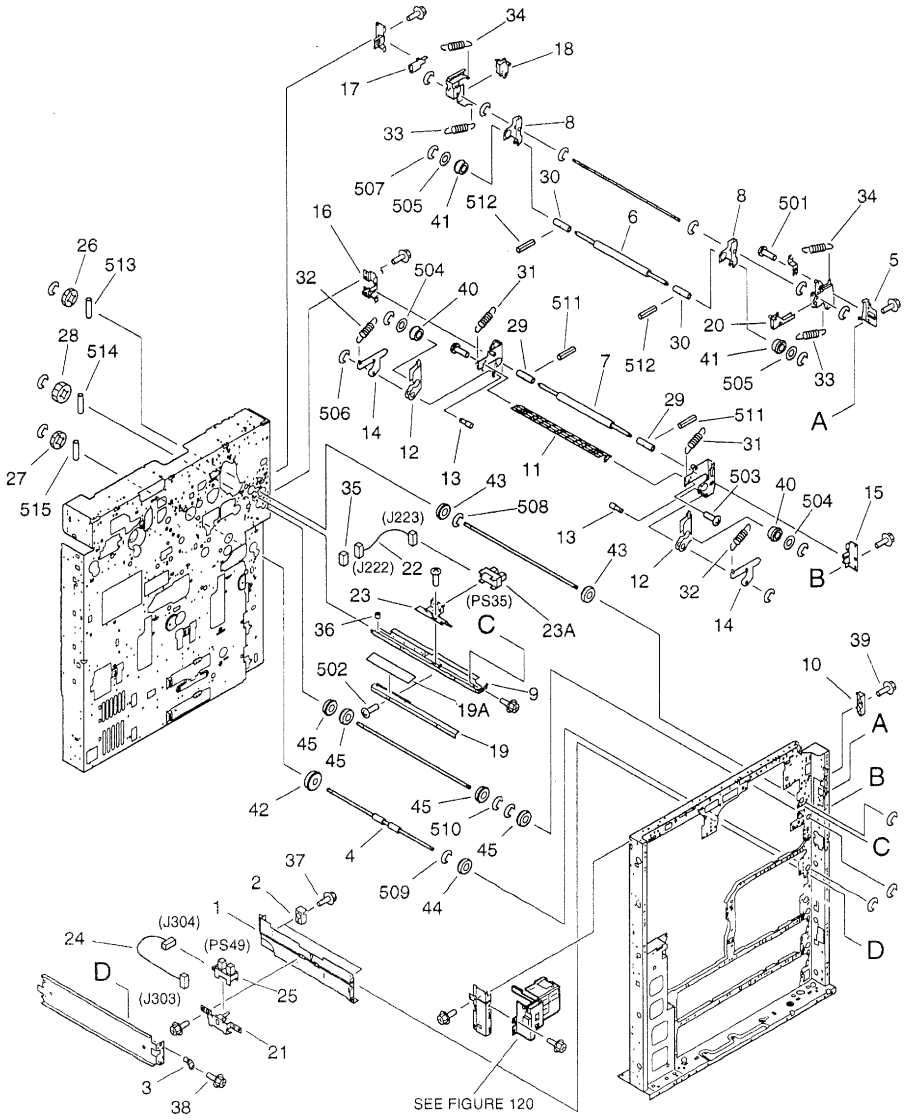



COPYRIGHT © 1996 CANON INC.
CANON 605/605V/600 REV.0 NOV. 1996 PRINTED IN JAPAN (IMPRIME AU JAPON)

| FIGURE & KEY NO. | PART NUMBER | RANK | Q'TY | DESCRIPTION | SERIAL NUMBER / REMARKS |
|---|---|---|---|---|---|
| 102 - | NPN | | RF | INTERNAL COMPONENTS 1<br>本体機械内部 (1) | |
| 1 | FB2 - 8002 - 030 | | 1 | GUIDE, VERTICAL PATH, MIDDLE<br>中縦パス ガイド | |
| 2 | FB2 - 8003 - 000 | | 2 | GUIDE, SWING<br>揺動ガイド | |
| 3 | FB2 - 8010 - 000 | | 1 | PLATE, PIN<br>フロート ピン | |
| 4 | FB4 - 1350 - 000 | | 1 | ROLLER, VERTICAL PATH<br>縦パス ローラ | |
| 5 | FB4 - 1352 - 000 | | 1 | BLOCK, PRESSURE RELEASE<br>圧解除ブロック | |
| 6 | FB4 - 3731 - 000 | | 1 | ROLLER, FOAM RUBBER<br>スポンジ ローラ | |
| 7 | FB4 - 3731 - 000 | | 1 | ROLLER, FOAM RUBBER<br>スポンジ ローラ | |
| 8 | FB4 - 3732 - 000 | | 2 | ARM, PRESSURE<br>加圧アーム | |
| 9 | FB4 - 3741 - 000 | | 1 | GUIDE, CURL<br>カール付けガイド | |
| 10 | FB4 - 3773 - 000 | | 1 | HOOK, MULTI DOOR<br>マルチ扉フック | |
| 11 | FB4 - 3812 - 000 | | 1 | GUIDE, VERTICAL PATH, 2<br>レジ前縦パス ガイド (2) | |
| 12 | FB4 - 3814 - 000 | | 2 | ARM, PRESSURE<br>加圧アーム | |
| 13 | FB4 - 3816 - 000 | | 2 | SHAFT, PRESSURE<br>加圧軸 | |
| 14 | FB4 - 3817 - 000 | | 2 | ARM, PRESSURE RELEASE<br>圧解除アーム | |
| 15 | FB4 - 3822 - 000 | | 1 | PLATE, HOLDER, FRONT<br>固定板 (前) | |
| 16 | FB4 - 3823 - 000 | | 1 | PLATE, HOLDER, REAR<br>固定板 (後) | |
| 17 | FB4 - 7839 - 000 | | 1 | PLATE, SHAFT STOP<br>軸止め板 | |
| 18 | FF5 - 7667 - 000 | | 1 | ARM, RELEASE, REAR<br>解除アーム (後) | |
| 19 | FF5 - 8141 - 000 | | 1 | GUIDE, DELIVERY<br>排紙ガイド | |
| 19A | FB4 - 3743 - 000 | | 1 | SHEET, GUIDE<br>ガイド シート | |
| 20 | FF5 - 8147 - 000 | | 1 | ARM, RELEASE, FRONT<br>解除アーム (前) | |
| 21 | FF5 - 8194 - 000 | | 1 | MOUNT, PAPER SENSOR<br>紙検知台 | |
| 22 | FG6 - 1867 - 000 | | 1 | CABLE, MULTI CURL INLET SENSOR<br>マルチ カール付け入口センサ束線 | J222,223 |
| 23 | FG6 - 2305 - 000 | | 1 | CURL SENSOR UNIT<br>カール付けセンサ ユニット | |
| 23A | FH7 - 7462 - 000 | | 1 | PHOTO-INTERRUPTER<br>フォトインタラプタ | PS35 J223 |
| 24 | FG6 - 2331 - 000 | | 1 | CABLE, PATH SENSOR CONNECTING<br>縦パス センサ中継束線 | J303,304 |
| 25 | FH7 - 7462 - 000 | | 1 | PHOTO-INTERRUPTER<br>フォトインタラプタ | PS49 J304 |
| 26 | FS2 - 0566 - 000 | | 1 | GEAR, 18T<br>18T ギア | |
| 27 | FS2 - 0566 - 000 | | 1 | GEAR, 18T<br>18T ギア | |

COPYRIGHT © 1998 CANON INC.

| FIGURE & KEY NO. | PART NUMBER | RANK | Q'TY | DESCRIPTION | SERIAL NUMBER / REMARKS |
|---|---|---|---|---|---|
| 102 - 28 | FS5 - 0514 - 000 | | 1 | GEAR, 20T<br>20T ギア | |
| 29 | FS5 - 6582 - 000 | | 2 | COLLAR<br>カラー | |
| 30 | FS5 - 6582 - 000 | | 2 | COLLAR<br>カラー | |
| 31 | FS6 - 2825 - 000 | | 2 | SPRING, TENSION<br>ヒッパリ バネ | |
| 32 | FS6 - 2828 - 000 | | 2 | SPRING, TENSION<br>ヒッパリ バネ | |
| 33 | FS6 - 2888 - 000 | | 2 | SPRING, TENSION<br>ヒッパリ バネ | |
| 34 | FS6 - 2889 - 000 | | 2 | SPRING, TENSION<br>ヒッパリ バネ | |
| 35 | VS1 - 5057 - 003 | | 1 | CONNECTOR, SNAP TIGHT<br>チュウケイ コネクタ | J222 |
| 36 | WT2 - 0184 - 000 | | 1 | BUSHING<br>ブッシング | |
| 37 | XA9 - 0628 - 000 | | 4 | SCREW,RS,M4X8<br>RS タイト ネジ | |
| 38 | XA9 - 0628 - 000 | | 1 | SCREW,RS,M4X8<br>RS タイト ネジ | |
| 39 | XA9 - 0643 - 000 | | AR | SCREW,RS,M4X10<br>RS タイト ネジ | |
| 40 | XG3 - 6012 - 405 | | 2 | BEARING, BALL<br>ボール ベアリング | |
| 41 | XG3 - 6012 - 405 | | 2 | BEARING, BALL<br>ボール ベアリング | |
| 42 | XG9 - 0249 - 000 | | 1 | BEARING, BALL<br>ボール ベアリング | |
| 43 | XG9 - 0250 - 000 | | 2 | BEARING, BALL<br>ボール ベアリング | |
| 44 | XG9 - 0250 - 000 | | 1 | BEARING, BALL<br>ボール ベアリング | |
| 45 | XG9 - 0250 - 000 | | 4 | BEARING, BALL<br>ボール ベアリング | |
| 501 | XB1 - 2300 - 609 | | 1 | SCREW,MACH.,TRUSS HEAD,M3X6<br>バインド ネジ | |
| 502 | XB1 - 2300 - 609 | | 3 | SCREW,MACH.,TRUSS HEAD,M3X6<br>バインド ネジ | |
| 503 | XB1 - 2400 - 609 | | 2 | SCREW,MACH.,TRUSS HEAD,M4X6<br>バインド ネジ | |
| 504 | XD1 - 1106 - 218 | | 2 | SHIM<br>ヒョウジュン ワッシャ | |
| 505 | XD1 - 1106 - 223 | | 2 | SHIM<br>ヒョウジュン ワッシャ | |
| 506 | XD2 - 1100 - 502 | | 4 | RING,E<br>E リング | |
| 507 | XD2 - 1100 - 502 | | 8 | RING,E<br>E リング | |
| 508 | XD2 - 1100 - 642 | | 3 | RING,E<br>E リング | |
| 509 | XD2 - 1100 - 642 | | 3 | RING,E<br>E リング | |
| 510 | XD2 - 1100 - 642 | | 4 | RING,E<br>E リング | |
| 511 | XD3 - 1200 - 142 | | 2 | PIN,SPRING<br>スプリング ピン | |
| 512 | XD3 - 1200 - 142 | | 2 | PIN,SPRING<br>スプリング ピン | |


COPYRIGHT © 1998 CANON INC.
CANON 605/605V/600 REV.0 NOV. 1998 PRINTED IN JAPAN (IMPRIME AU JAPON)

| FIGURE & KEY NO. | PART NUMBER | RANK | Q'TY | DESCRIPTION | SERIAL NUMBER / REMARKS |
|---|---|---|---|---|---|
| 102 - 513 | XD3 - 2200 - 122 | | 1 | PIN,DOWEL<br>ヘイコウ ピン | |
| 514 | XD3 - 2200 - 122 | | 1 | PIN,DOWEL<br>ヘイコウ ピン | |
| 515 | XD3 - 2200 - 122 | | 1 | PIN,DOWEL<br>ヘイコウ ピン | |

COPYRIGHT © 1998 CANON INC.

# FIGURE 103 INTERNAL COMPONENTS 2
本体機械内部（2）

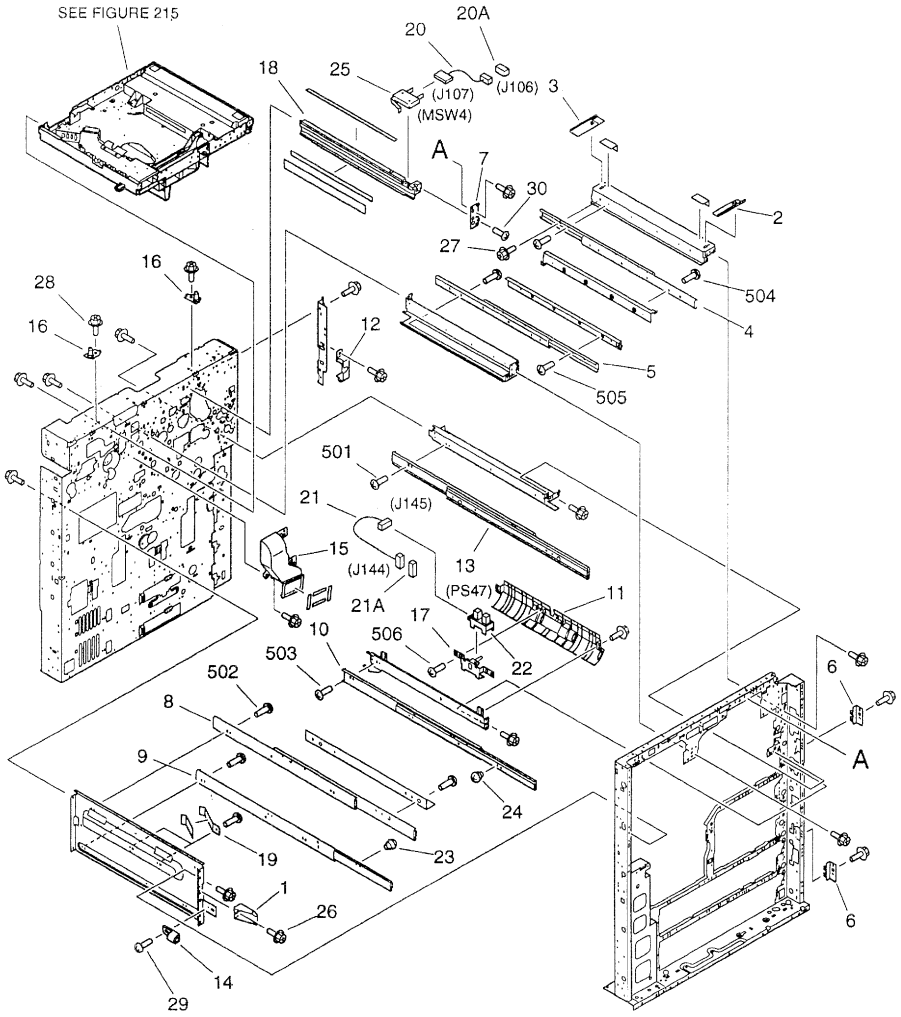



COPYRIGHT © 1998 CANON INC.
CANON 605/605V/600 REV.0 NOV. 1998 PRINTED IN JAPAN [IMPRIME AU JAPON]

| FIGURE & KEY NO. | PART NUMBER | RANK | Q'TY | DESCRIPTION | SERIAL NUMBER / REMARKS |
|---|---|---|---|---|---|
| 103 - | NPN | | RF | INTERNAL COMPONENTS 2<br>本体機械内部 (2) | |
| 1 | FB2 - 8041 - 000 | | 1 | BLOCK, CLOSE<br>クローズ ブロック | |
| 2 | FB4 - 1410 - 000 | | 1 | RAIL, SLIDE, FRONT<br>スライド レール (前) | |
| 3 | FB4 - 1411 - 000 | | 1 | RAIL, SLIDE, REAR<br>スライド レール (後) | |
| 4 | FB4 - 1418 - 000 | | 1 | RAIL, SLIDE<br>スライド レール | |
| 5 | FB4 - 1418 - 000 | | 1 | RAIL, SLIDE<br>スライド レール | |
| 6 | FB4 - 1421 - 000 | | 2 | MOUNT, LATCH<br>ラッチ台 | |
| 7 | FB4 - 1957 - 000 | | 1 | PLATE, RAIL POSITIONING<br>レール位置決め板 | |
| 8 | FB4 - 2041 - 000 | | 1 | RAIL, SLIDE, FIXING/FEEDER<br>スライド レール (定着/搬送) | |
| 9 | FB4 - 2042 - 000 | | 1 | RAIL, SLIDE, DUPLEXING<br>スライド レール (両面) | |
| 10 | FB4 - 2042 - 000 | | 1 | RAIL, SLIDE, DUPLEXING<br>スライド レール (両面) | |
| 11 | FB4 - 3811 - 000 | | 1 | GUIDE, VERTICAL PATH<br>レジ前縦パス ガイド | |
| 12 | FB4 - 7833 - 000 | | 1 | COVER, CONNECTOR, MULTI<br>コネクタ カバー (マルチ) | |
| 13 | FB4 - 7845 - 000 | | 1 | RAIL, SLIDE, FIXING/FEEDER<br>スライド レール (定着/搬送) | |
| 14 | FF5 - 2930 - 000 | | 1 | MOUNT, MAGNET<br>マグネット台 | |
| 15 | FF5 - 7654 - 000 | | 1 | DUCT, FEEDER JOINT<br>搬送連結ダクト | |
| 16 | FF5 - 7655 - 000 | | 2 | PLATE, LENS MOUNT POSITIONING<br>レンズ台位置決め板 | |
| 17 | FF5 - 8194 - 000 | | 1 | MOUNT, PAPER SENSOR<br>紙検知台 | |
| 18 | FF5 - 8661 - 000 | | 1 | RAIL, PRIMARY, RIGHT<br>一次レール (右) | |
| 19 | FF5 - 8895 - 000 | | 2 | SPRING, LEAF<br>イタ バネ | |
| 20 | FG6 - 1857 - 000 | | 1 | CABLE, SWITCH CONNECTING<br>スイッチ中継束線 | J106,107 |
| 20A | VS1 - 5057 - 002 | | 1 | CONNECTOR, SNAP TIGHT<br>チュウケイ コネクタ | J106 |
| 21 | FG6 - 1896 - 000 | | 1 | CABLE, PATH SENSOR CONNECTING<br>縦パス センサ中継束線 | J144,145 |
| 21A | VS1 - 5057 - 003 | | 1 | CONNECTOR, SNAP TIGHT<br>チュウケイ コネクタ | J144 |
| 22 | FH7 - 7462 - 000 | | 1 | PHOTO-INTERRUPTER<br>フォトインタラプタ | PS47 J145 |
| 23 | FS2 - 9343 - 000 | | 2 | SCREW,STEPPED,M4<br>段ビス | |
| 24 | FS2 - 9343 - 000 | | 2 | SCREW,STEPPED,M4<br>段ビス | |
| 25 | WC4 - 0153 - 000 | | 1 | MICRO SWITCH<br>マイクロ スイッチ | MSW4 J107 |
| 26 | XA9 - 0628 - 000 | | 2 | SCREW,RS,M4X8<br>RS タイト ネジ | |
| 27 | XA9 - 0628 - 000 | | 2 | SCREW,RS,M4X8<br>RS タイト ネジ | |

COPYRIGHT © 1998 CANON INC.

| FIGURE & KEY NO. | PART NUMBER | RANK | Q'TY | DESCRIPTION | SERIAL NUMBER / REMARKS |
|---|---|---|---|---|---|
| 103 - 28 | XA9 — 0643 — 000 | | AR | SCREW,RS,M4X10<br>RS タイト ネジ | |
| 29 | XA9 — 0670 — 000 | | 1 | SCREW,M3X6<br>セムス ネジ | |
| 30 | XA9 — 0915 — 000 | | 1 | SCREW,M3X6<br>タイト ネジ | |
| 501 | XB1 — 2400 — 409 | | 3 | SCREW,MACH.,TRUSS HEAD,M4X4<br>バインド ネジ | |
| 502 | XB1 — 2400 — 409 | | 9 | SCREW,MACH.,TRUSS HEAD,M4X4<br>バインド ネジ | |
| 503 | XB1 — 2400 — 409 | | 3 | SCREW,MACH.,TRUSS HEAD,M4X4<br>バインド ネジ | |
| 504 | XB1 — 2400 — 609 | | 8 | SCREW,MACH.,TRUSS HEAD,M4X6<br>バインド ネジ | |
| 505 | XB1 — 2400 — 609 | | 8 | SCREW,MACH.,TRUSS HEAD,M4X6<br>バインド ネジ | |
| 506 | XB1 — 2400 — 609 | | 2 | SCREW,MACH.,TRUSS HEAD,M4X6<br>バインド ネジ | |


COPYRIGHT © 1998 CANON INC.
CANON 605/605W/600 REV.0 NOV. 1998 PRINTED IN JAPAN (IMPRIME AU JAPON)

# FIGURE 104 INTERNAL COMPONENTS 3
本体機械内部（3）

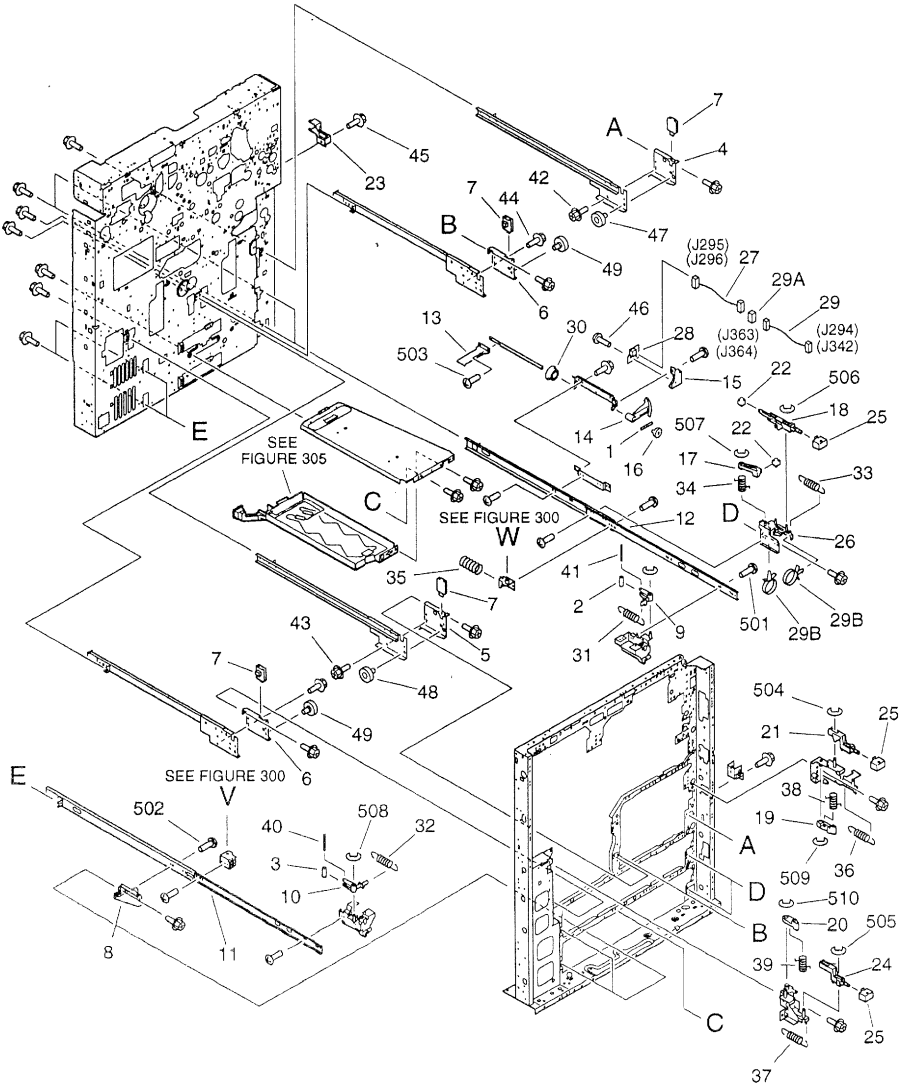



COPYRIGHT © 1998 CANON INC.
CANON 605/605V/600 REV.0 NOV. 1998 PRINTED IN JAPAN [IMPRIME AU JAPON]

| FIGURE & KEY NO. | PART NUMBER | RANK | Q'TY | DESCRIPTION | SERIAL NUMBER / REMARKS |
|---|---|---|---|---|---|
| 104 - | NPN | | RF | INTERNAL COMPONENTS 3<br>本体機械内部 (3) | |
| 1 | FA5 - 2924 - 000 | | 2 | PIN,DOWEL<br>ヘイコウ ピン | |
| 2 | FA9 - 1969 - 000 | | 2 | ROLLER, TRANSFER<br>テンシヤ コロ | |
| 3 | FA9 - 1969 - 000 | | 2 | ROLLER, TRANSFER<br>テンシヤ コロ | |
| 4 | FB2 - 7887 - 020 | | 1 | SUPPORT, RIGHT RAIL<br>右レール支持板 | |
| 5 | FB2 - 7887 - 020 | | 1 | SUPPORT, RIGHT RAIL<br>右レール支持板 | |
| 6 | FB2 - 7888 - 020 | | 2 | SUPPORT, LEFT RAIL<br>左レール支持板 | |
| 7 | FB2 - 8033 - 020 | | 4 | BLOCK, DECK RAIL STOP<br>デッキ レール ストッパ | |
| 8 | FB3 - 9345 - 000 | | 2 | SUPPORT, RAIL, LEFT FRONT<br>レール支板 (左前) | |
| 9 | FB3 - 9356 - 000 | | 2 | LEVER, CASSETTE, RIGHT<br>カセット レバー (右) | |
| 10 | FB4 - 0650 - 000 | | 2 | LEVER, CASSETTE, LEFT<br>カセット レバー (左) | |
| 11 | FB4 - 1341 - 000 | | 2 | RAIL, SLIDE, LEFT<br>スライド レール (左) | |
| 12 | FB4 - 1342 - 000 | | 2 | RAIL, SLIDE, RIGHT<br>スライド レール (右) | |
| 13 | FB4 - 1355 - 000 | | 2 | PLATE, LIFTING<br>リフタ板 | |
| 14 | FB4 - 2018 - 000 | | 2 | GEAR, 16T<br>16T ギア | |
| 15 | FB4 - 2023 - 000 | | 2 | HOLDER, PAPER SENSOR PCB<br>残量検知基板ホルダ | |
| 16 | FB4 - 2024 - 000 | | 2 | COUPLING<br>カップリング | |
| 17 | FB4 - 3699 - 000 | | 2 | ARM, CASSETTE RELEASE<br>カセット解除アーム | |
| 18 | FB4 - 5255 - 000 | | 2 | BUTTON, CASSETTE RELEASE<br>カセット解除ボタン | |
| 19 | FB4 - 5269 - 000 | | 1 | ARM, CASSETTE RELEASE<br>カセット解除アーム | |
| 20 | FB4 - 5269 - 000 | | 1 | ARM, CASSETTE RELEASE<br>カセット解除アーム | |
| 21 | FB4 - 5270 - 000 | | 1 | BUTTON, RELEASE, RIGHT<br>解除ボタン (右) | |
| 22 | FB4 - 5335 - 000 | | 4 | ROLLER, CAM<br>カム コロ | |
| 23 | FB4 - 7834 - 000 | | 1 | COVER, CONNECTOR, CURL<br>コネクタ カバー (カール付け) | |
| 24 | FB4 - 7841 - 000 | | 1 | BUTTON, RELEASE, LEFT<br>解除ボタン (左) | |
| 25 | FB4 - 7843 - 000 | | 4 | BUTTON<br>ボタン | |
| 26 | FF5 - 7745 - 000 | | 2 | SUPPORT, RAIL, RIGHT FRONT<br>レール支板 (右前) | |
| 27 | FG6 - 1906 - 000 | | 2 | CABLE, CASSETTE PAPER SENSOR<br>カセット残量検知束線 | J295,363<br>J296,364 |
| 28 | FG6 - 1941 - 000 | | 2 | PAPER SENSOR PCB ASSEMBLY<br>紙残量検知回路基板 | |
| 29 | FG6 - 2334 - 000 | | 2 | CABLE, CASSETTE PAPER SENSOR<br>カセット残量検知束線 | J294,363<br>J342,364 |

COPYRIGHT © 1998 CANON INC.

| FIGURE & KEY NO. | PART NUMBER | RANK | Q'TY | DESCRIPTION | SERIAL NUMBER / REMARKS |
|---|---|---|---|---|---|
| 104 - 29A | VS1 - 5057 - 003 | | 1 | CONNECTOR, SNAP TIGHT<br>チュウケイ コネクタ | J363,364 |
| 29B | WT2 - 5178 - 000 | | 2 | CLIP, CABLE<br>ロッキング ワイヤ サドル | |
| 30 | FS5 - 1787 - 000 | | 2 | BUSHING<br>ブッシング | |
| 31 | FS6 - 2667 - 000 | | 2 | SPRING, TENSION<br>ヒッパリ バネ | |
| 32 | FS6 - 2667 - 000 | | 2 | SPRING, TENSION<br>ヒッパリ バネ | |
| 33 | FS6 - 2740 - 000 | | 2 | SPRING, TENSION<br>ヒッパリ バネ | |
| 34 | FS6 - 2741 - 000 | | 2 | SPRING, TORSION<br>ネジリ バネ | |
| 35 | FS6 - 2746 - 000 | | 2 | SPRING, COMPRESSION<br>アッシュク バネ | |
| 36 | FS6 - 2986 - 000 | | 1 | SPRING, TENSION<br>ヒッパリ バネ | |
| 37 | FS6 - 2986 - 000 | | 1 | SPRING, TENSION<br>ヒッパリ バネ | |
| 38 | FS6 - 2987 - 000 | | 1 | SPRING, TORSION<br>ネジリ バネ | |
| 39 | FS6 - 2987 - 000 | | 1 | SPRING, TORSION<br>ネジリ バネ | |
| 40 | FS6 - 4243 - 000 | | 2 | SHAFT, ROLLER<br>コロ軸 | |
| 41 | FS6 - 4243 - 000 | | 2 | SHAFT, ROLLER<br>コロ軸 | |
| 42 | XA9 - 0628 - 000 | | 1 | SCREW,RS,M4X8<br>RS タイト ネジ | |
| 43 | XA9 - 0628 - 000 | | 1 | SCREW,RS,M4X8<br>RS タイト ネジ | |
| 44 | XA9 - 0628 - 000 | | 2 | SCREW,RS,M4X8<br>RS タイト ネジ | |
| 45 | XA9 - 0643 - 000 | | AR | SCREW,RS,M4X10<br>RS タイト ネジ | |
| 46 | XA9 - 0673 - 000 | | 2 | SCREW,M3X4.5<br>タイト ネジ | |
| 47 | XG9 - 0224 - 000 | | 1 | BEARING<br>ベアリング | |
| 48 | XG9 - 0224 - 000 | | 1 | BEARING<br>ベアリング | |
| 49 | XG9 - 0302 - 000 | | 2 | BEARING<br>ベアリング | |
| 501 | XB1 - 2400 - 409 | | 14 | SCREW,MACH.,TRUSS HEAD,M4X4<br>バインド ネジ | |
| 502 | XB1 - 2400 - 409 | | 10 | SCREW,MACH.,TRUSS HEAD,M4X4<br>バインド ネジ | |
| 503 | XB1 - 2400 - 609 | | 6 | SCREW,MACH.,TRUSS HEAD,M4X6<br>バインド ネジ | |
| 504 | XD2 - 1100 - 402 | | 2 | RING,E<br>E リング | |
| 505 | XD2 - 1100 - 402 | | 2 | RING,E<br>E リング | |
| 506 | XD2 - 1100 - 402 | | 4 | RING,E<br>E リング | |
| 507 | XD2 - 1100 - 502 | | 4 | RING,E<br>E リング | |
| 508 | XD2 - 1100 - 502 | | 2 | RING,E<br>E リング | |


COPYRIGHT © 1998 CANON INC
CANON 605/605V/600 REV.0 NOV. 1998 PRINTED IN JAPAN (IMPRIME AU JAPON)

| FIGURE & KEY NO. | PART NUMBER | RANK | Q'TY | DESCRIPTION | SERIAL NUMBER / REMARKS |
|---|---|---|---|---|---|
| 104 - 509 | XD2 - 1100 - 642 | | 1 | RING,E<br>E リング | |
| 510 | XD2 - 1100 - 642 | | 1 | RING,E<br>E リング | |

COPYRIGHT © 1998 CANON INC.

# FIGURE 105 INTERNAL COMPONENTS 4
本体機械内部（4）

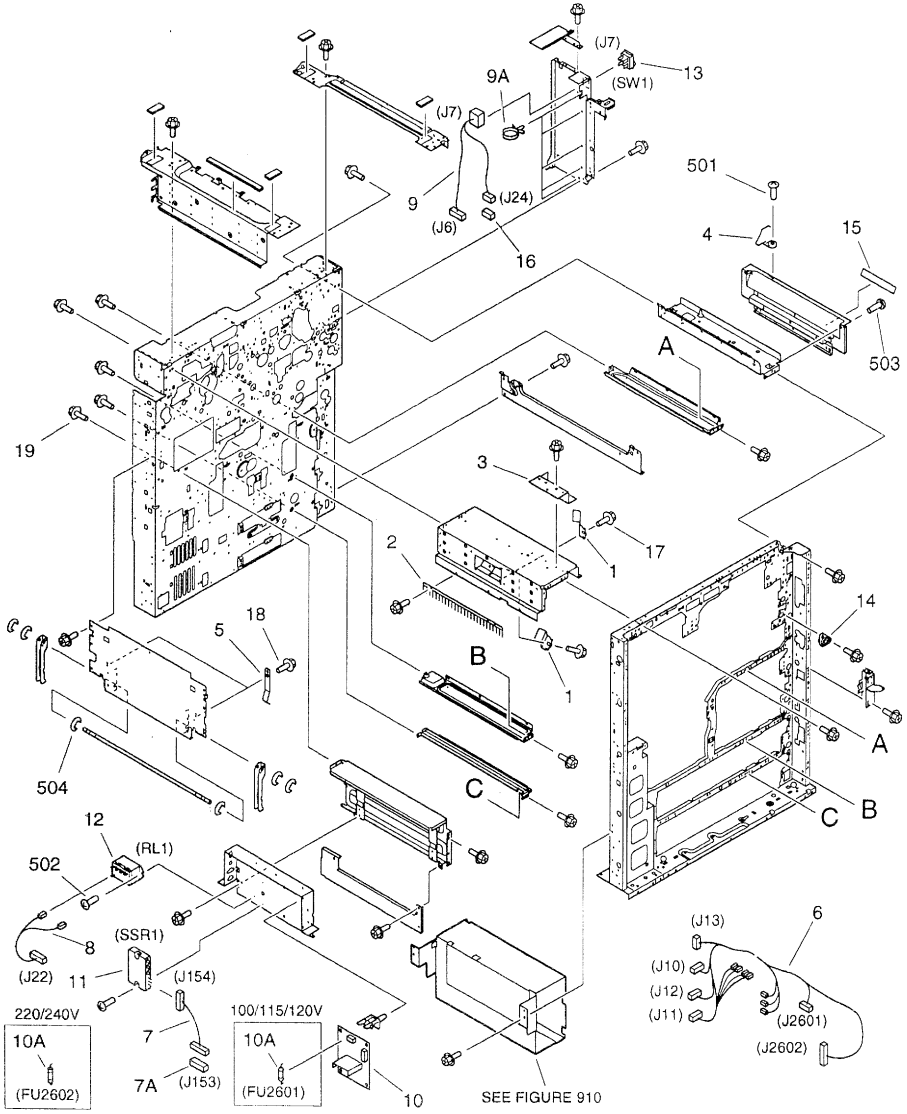



COPYRIGHT © 1998 CANON INC.
CANON 605/605V/600 REV.0 NOV. 1998 PRINTED IN JAPAN (IMPRIME AU JAPON)

| FIGURE & KEY NO. | PART NUMBER | RANK | Q'TY | DESCRIPTION | SERIAL NUMBER / REMARKS |
|---|---|---|---|---|---|
| 105 - | NPN | | RF | INTERNAL COMPONENTS 4<br>本体機械内部 (4) | |
| 1 | FB2 - 7160 - 000 | | 2 | SPRING, LEAF<br>板バネ | |
| 2 | FB2 - 8248 - 020 | | 1 | ELIMINATOR, STATIC CHARGE<br>除電ブラシ | |
| 3 | FB4 - 1513 - 000 | | 1 | COVER, LEVER<br>連動レバー カバー | |
| 4 | FB4 - 1869 - 000 | | 1 | BLOCK, SHUTTER SLIDE<br>シャッタ スライド | |
| 5 | FB4 - 9034 - 000 | | 2 | SPRING, LEAF<br>板バネ | |
| 6 | FG6 - 1809 - 000 | | 1 | CABLE, AC UNIT, 2<br>ACユニット束線 (2) | 100/115/120V<br>J10-13,2601,2602 |
| | FG6 - 1831 - 000 | | 1 | CABLE, AC UNIT, 2<br>ACユニット束線 (2) | 220/240V<br>J10-13,2601,2602 |
| 7 | FG6 - 1811 - 000 | | 1 | CABLE, SSR CONNECTING<br>SSR中継束線 | J153,154 |
| 7A | VS1 - 5057 - 006 | | 1 | CONNECTOR, SNAP TIGHT<br>チュウケイ コネクタ | J153 |
| 8 | FG6 - 1812 - 000 | | 1 | DC CABLE, AC RELAY<br>ACリレーDC束線 | J22 |
| 9 | FG6 - 1815 - 000 | | 1 | CABLE, MAIN SWITCH<br>メイン スイッチ束線 | J6,7,24 |
| 9A | WT2 - 5565 - 000 | | 5 | CLAMP, CABLE<br>ソクセン オサエ | |
| 10 | FG6 - 1937 - 000 | | 1 | HEATER CONTROLLER PCB ASSEMBLY<br>ヒータ コントローラ回路基板 | 110/115/120V |
| | FG6 - 1938 - 000 | | 1 | HEATER CONTROLLER PCB ASSEMBLY<br>ヒータ コントローラ回路基板 | 220/240V |
| 10A | VD5 - 0322 - 501 | | 1 | FUSE, 2.5A 125V<br>ヒューズ | 100/115/120V<br>FU2601 |
| | VD7 - 1832 - 501 | | 1 | FUSE, 2.5A 250V<br>ヒューズ | 220/240V<br>FU2602 |
| 11 | FH4 - 5449 - 000 | | 1 | SSR<br>SSR | 100V<br>SSR1 J154 |
| | FH4 - 6055 - 000 | | 1 | SSR<br>SSR | 115/120V<br>SSR1 J154 |
| | FH4 - 6046 - 000 | | 1 | SSR<br>SSR | 220/240V<br>SSR1 J154 |
| 12 | FH7 - 6208 - 000 | | 1 | RELAY, POWER<br>リレー | RL1 |
| 13 | FH7 - 6209 - 000 | | 1 | SWITCH, MAIN<br>メイン スイッチ | SW1 J7 |
| 14 | FS5 - 1798 - 000 | | 1 | BUSHING<br>ブッシング | |
| 15 | FS6 - 8820 - 000 | | 1 | LABEL, "WARNING LASER"<br>レーザ注意ラベル | 100/120V |
| | FS5 - 8623 - 000 | | 1 | LABEL, "WARNING LASER"<br>レーザ注意ラベル | 115/220/240V |
| 16 | VS1 - 5057 - 002 | | 1 | CONNECTOR, SNAP TIGHT<br>チュウケイ コネクタ | J24 |
| 17 | XA9 - 0628 - 000 | | 2 | SCREW,RS,M4X8<br>RS タイト ネジ | |
| 18 | XA9 - 0628 - 000 | | 2 | SCREW,RS,M4X8<br>RS タイト ネジ | |
| 19 | XA9 - 0643 - 000 | | AR | SCREW,RS,M4X10<br>RS タイト ネジ | |
| 501 | XB1 - 2300 - 609 | | 1 | SCREW,MACH.,TRUSS HEAD,M3X6<br>バインド ネジ | |

COPYRIGHT © 1998 CANON INC.

| FIGURE & KEY NO. | PART NUMBER | RANK | Q'TY | DESCRIPTION | SERIAL NUMBER / REMARKS |
|---|---|---|---|---|---|
| 105 - 502 | XB2 - 4300 - 805 | | 4 | SCREW,W/WASHER,M3X8<br>バネツキ ナベ ネジ | |
| 503 | XB6 - 7400 - 609 | | 6 | SCREW,TP,M4X6<br>TP ネジ | |
| 504 | XD2 - 1100 - 642 | | 6 | RING,E<br>E リング | |


COPYRIGHT © 1998 CANON INC.
CANON 605/605V/600 REV.0 NOV. 1998 PRINTED IN JAPAN (IMPRIME AU JAPON)

# FIGURE 106 MACHINE REAR PLATE 1
本体後側板（1）

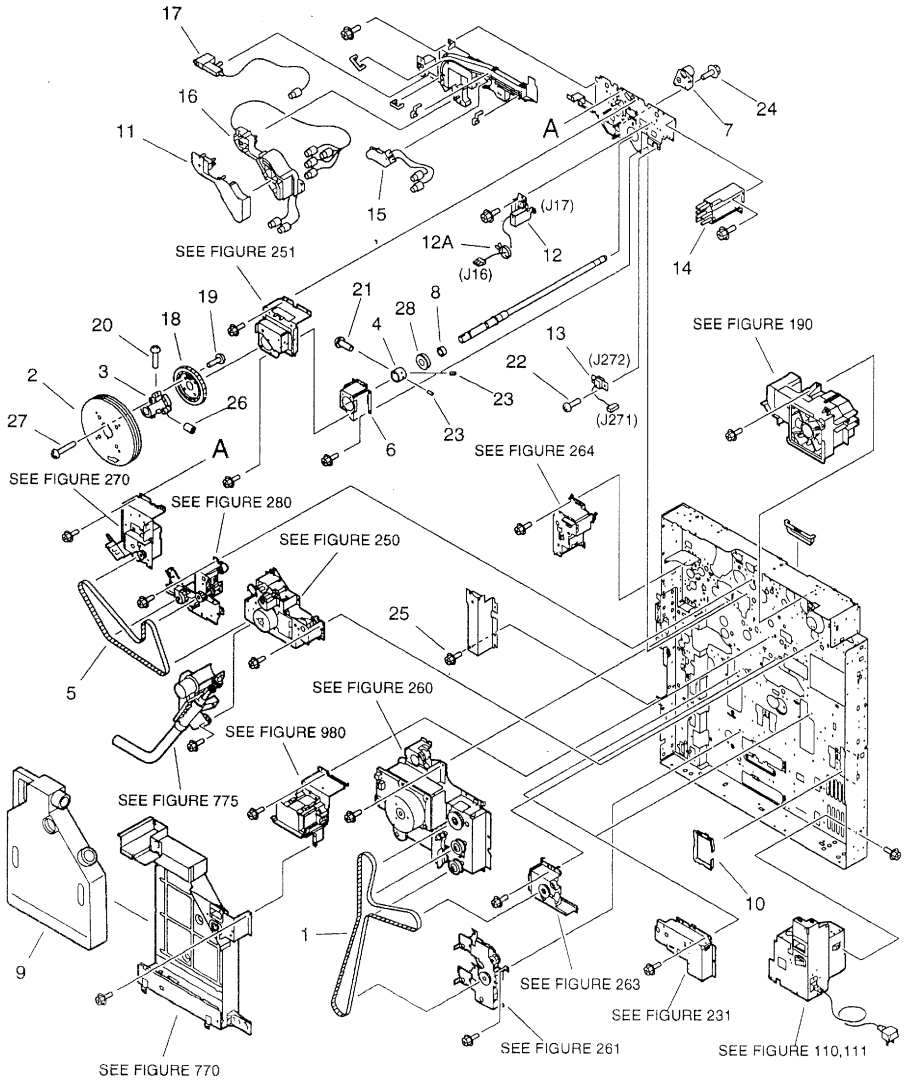



COPYRIGHT © 1998 CANON INC.
CANON 605/605V/600 REV.0 NOV.1998 PRINTED IN JAPAN [IMPRIME AU JAPON]

| FIGURE & KEY NO. | PART NUMBER | RANK | Q'TY | DESCRIPTION | SERIAL NUMBER / REMARKS |
|---|---|---|---|---|---|
| 106 - | NPN | | RF | MACHINE REAR PLATE 1<br>本体後側板 (1) | |
| 1 | FB4 - 1354 - 000 | | 1 | BELT, DRIVE, PAPER PICK-UP<br>給紙駆動ベルト | |
| 2 | FB4 - 1750 - 000 | | 1 | FLYWHEEL<br>フライホイール | |
| 3 | FB4 - 1751 - 000 | | 1 | SUPPORT, FLYWHEEL<br>フライホイール支持台 | |
| 4 | FB4 - 1753 - 000 | | 1 | COLLAR, THRUST STOP<br>スラスト ストッパ | |
| 5 | FB4 - 1755 - 000 | | 1 | BELT, TIMING, DEVELOPING<br>現像タイミング ベルト | |
| 6 | FB4 - 1767 - 000 | | 1 | PLATE, BEARING SUPPORT, REAR<br>ベアリング支持板 (後) | |
| 7 | FB4 - 1781 - 000 | | 1 | HOLDER, POSITIONING, REAR<br>位置決めホルダ (後) | |
| 8 | FB4 - 1801 - 000 | | 1 | SPACER, DRUM SHAFT<br>ドラム軸スペーサ | |
| 9 | FB4 - 1953 - 000 | | 1 | BOTTLE, WASTE TONER<br>廃トナー ボトル | |
| 10 | FB4 - 9032 - 000 | | 1 | COVER, EDGE<br>エッジ カバー | |
| 11 | FB4 - 9794 - 000 | | 1 | HOLDER, CONNECTOR<br>コネクタ ホルダ | |
| 12 | FG6 - 1855 - 000 | | 1 | CABLE, DRUM HEATER CONNECTING<br>ドラム ヒータ中継束線 | J16,17 |
| 12A | WT2 - 5565 - 000 | | 5 | CLAMP, CABLE<br>ソクセン オサエ | |
| 13 | FG6 - 3569 - 000 | | 1 | CABLE, BIAS SEPARATION CLAW<br>分離爪バイアス束線 | J271,272 |
| 14 | FH2 - 9232 - 000 | | 1 | JOINT CONNECTOR UNIT, 1<br>連結コネクタ (1) | |
| 15 | FH2 - 9233 - 000 | | 1 | JOINT CONNECTOR UNIT, 2<br>連結コネクタ (2) | |
| 16 | FH2 - 9234 - 000 | | 1 | JOINT CONNECTOR UNIT, 3<br>連結コネクタ (3) | |
| 17 | FH2 - 9235 - 000 | | 1 | JOINT CONNECTOR UNIT, 4<br>連結コネクタ (4) | |
| 18 | FS7 - 0011 - 000 | | 1 | GEAR, 90T<br>90T ギア | |
| 19 | XA9 - 0207 - 000 | | 2 | SCREW,M4X12<br>セムス ネジ | |
| 20 | XA9 - 0207 - 000 | | 1 | SCREW,M4X12<br>セムス ネジ | |
| 21 | XA9 - 0249 - 000 | | 2 | SCREW,M4X8<br>ビス | |
| 22 | XA9 - 0384 - 000 | | 2 | SCREW,TP,M3X8<br>TP ネジ | |
| 23 | XA9 - 0427 - 000 | | 2 | SETSCREW,M4X8<br>ロッカク アナツキ トメネジ | |
| 24 | XA9 - 0628 - 000 | | 14 | SCREW,RS,M4X8<br>RS タイト ネジ | |
| 25 | XA9 - 0643 - 000 | | AR | SCREW,RS,M4X10<br>RS タイト ネジ | |
| 26 | XA9 - 1089 - 000 | | 2 | SETSCREW,M6X10<br>トメ ネジ | |
| 27 | XA9 - 1090 - 000 | | 2 | SCREW,W/WASHER,M5X25<br>セムス ネジ | |
| 28 | XG9 - 0248 - 000 | | 1 | BEARING, BALL, 6004ZZNR*C3<br>ボール ベアリング | |

COPYRIGHT © 1998 CANON INC.

# FIGURE 107 MACHINE REAR PLATE 2
本体後側板（2）

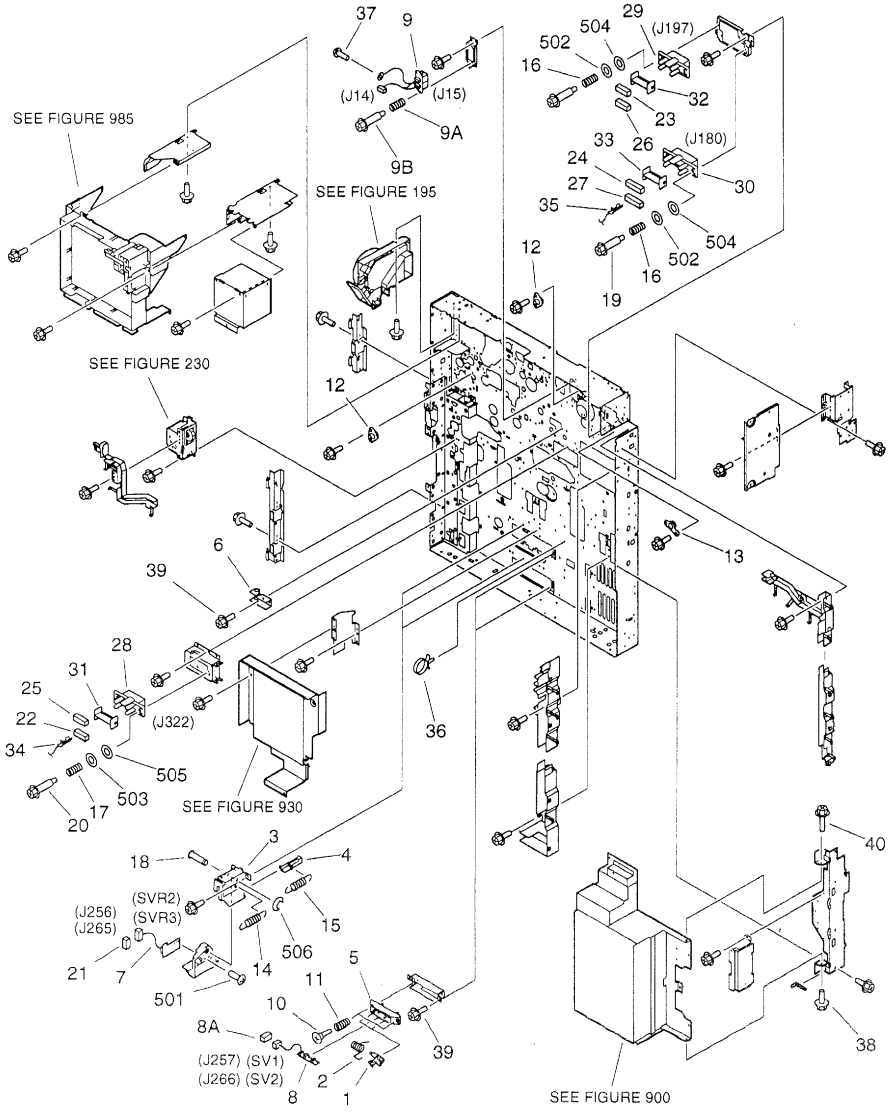



COPYRIGHT © 1998 CANON INC.
CANON 605/605V/600 REV.0 NOV.1998 PRINTED IN JAPAN [IMPRIME AU JAPON]

| FIGURE & KEY NO. | PART NUMBER | RANK | Q'TY | DESCRIPTION | SERIAL NUMBER / REMARKS |
|---|---|---|---|---|---|
| 107 - | NPN | | RF | MACHINE REAR PLATE 2<br>本体後側板 (2) | |
| 1 | FB1 - 8735 - 000 | | 4 | ARM, SENSOR<br>センサ アーム | |
| 2 | FB1 - 8737 - 000 | | 4 | SPRING, TORSION<br>ネジリ バネ | |
| 3 | FB3 - 9362 - 000 | | 2 | MOUNT, VR HOLDER<br>ボリューム ホルダ基台 | |
| 4 | FB3 - 9363 - 000 | | 2 | SHAFT, SLIDE<br>スライド シャフト | |
| 5 | FB3 - 9364 - 000 | | 2 | HOLDER, SWITCH<br>スイッチ ホルダ | |
| 6 | FF5 - 7665 - 000 | | 1 | HOLDER, STOP<br>ストッパ ホルダ | |
| 7 | FG5 - 1957 - 000 | | 2 | CASSETTE VR PCB ASSEMBLY<br>カセット ボリューム回路基板 | SVR2,3 J256,265 |
| 8 | FG5 - 8221 - 000 | | 2 | CASSETTE SENSOR PCB ASSEMBLY<br>カセット紙検知回路基板 | SV1,2 J257,266 |
| 8A | VS1 - 5057 - 004 | | 2 | CONNECTOR, SNAP TIGHT<br>チュウケイ コネクタ | J257,266 |
| 9 | FG6 - 1904 - 000 | | 1 | CABLE, FIXING DRAWER CONNECT<br>定着ドロア中継束線 | J14,15 |
| 9A | FS5 - 2964 - 000 | | 2 | SPRING, COMPRESSION<br>アッシュク バネ | |
| 9B | FS5 - 9282 - 000 | | 2 | SCREW, STEPPED<br>段ビス | |
| 10 | FS2 - 9327 - 000 | | 4 | SCREW,STEPPED,M4<br>ダン ビス | |
| 11 | FS3 - 2044 - 000 | | 4 | SPRING, COMPRESSION<br>アッシュク バネ | |
| 12 | FS5 - 1468 - 020 | | 2 | BUSHING, 2<br>ブッシング (2) | |
| 13 | FS5 - 1804 - 000 | | 1 | BUSHING<br>ブッシング | |
| 14 | FS5 - 2322 - 000 | | 2 | SPRING, TENSION<br>ヒッパリ バネ | |
| 15 | FS5 - 2323 - 020 | | 2 | SPRING, TENSION<br>ヒッパリ バネ | |
| 16 | FS5 - 2965 - 000 | | 4 | SPRING, COMPRESSION<br>アッシュク バネ | |
| 17 | FS5 - 2965 - 000 | | 2 | SPRING, COMPRESSION<br>アッシュク バネ | |
| 18 | FS5 - 7128 - 000 | | 2 | SHAFT<br>支持軸 | |
| 19 | FS5 - 9282 - 000 | | 4 | SCREW, STEPPED<br>段ビス | |
| 20 | FS5 - 9282 - 000 | | 2 | SCREW, STEPPED<br>段ビス | |
| 21 | VS1 - 5057 - 003 | | 2 | CONNECTOR, SNAP TIGHT<br>チュウケイ コネクタ | J256,265 |
| 22 | VS1 - 6313 - 012 | | 1 | CONNECTOR, 12P, FEMALE<br>コネクタ (メス) | J322 |
| 23 | VS1 - 6313 - 013 | | 1 | CONNECTOR, 13P, FEMALE<br>コネクタ (メス) | J197 |
| 24 | VS1 - 6313 - 020 | | 1 | CONNECTOR, 20P, FEMALE<br>コネクタ (メス) | J180 |
| 25 | VS1 - 6314 - 012 | | 1 | CONNECTOR, 12P, FEMALE<br>コネクタ (メス) | J322 |
| 26 | VS1 - 6314 - 013 | | 1 | CONNECTOR, 13P, FEMALE<br>コネクタ (メス) | J197 |

COPYRIGHT © 1998 CANON INC.

| FIGURE & KEY NO. | PART NUMBER | RANK | Q'TY | DESCRIPTION | SERIAL NUMBER / REMARKS |
|---|---|---|---|---|---|
| 107 - 27 | VS1 - 6314 - 020 | | 1 | CONNECTOR, 20P, FEMALE<br>コネクタ (メス) | J180 |
| 28 | VS1 - 6328 - 024 | | 1 | CONNECTOR, 24P, FEMALE<br>コネクタ (メス) | J322 |
| 29 | VS1 - 6328 - 026 | | 1 | CONNECTOR, 26P, FEMALE<br>コネクタ (メス) | J197 |
| 30 | VS1 - 6328 - 040 | | 1 | CONNECTOR, 40P, FEMALE<br>コネクタ (メス) | J180 |
| 31 | VT2 - 5161 - 024 | | 1 | HOLDER, CONNECTOR, 24P<br>コネクタ ホルダ | J322 |
| 32 | VT2 - 5161 - 026 | | 1 | HOLDER, CONNECTOR, 26P<br>コネクタ ホルダ | J197 |
| 33 | VT2 - 5161 - 040 | | 1 | HOLDER, CONNECTOR, 40P<br>コネクタ ホルダ | J180 |
| 34 | WS3 - 5607 - 000 | | 4 | SOCKET CONTACT, 20-24AWG<br>コンタクト | J322 |
| 35 | WS3 - 5607 - 000 | | 2 | SOCKET CONTACT, 20-24AWG<br>コンタクト | J180 |
| 36 | WT2 - 5565 - 000 | | 2 | CLAMP, CABLE<br>ソクセン オサエ | |
| 37 | XA9 - 0265 - 000 | | 1 | SCREW,W/WASHER,TRUSS HEAD<br>ザツキ バインド ネジ | |
| 38 | XA9 - 0629 - 000 | | 1 | SCREW,RS,M4X8<br>RS タイト ネジ | |
| 39 | XA9 - 0643 - 000 | | AR | SCREW,RS,M4X10<br>RS タイト ネジ | |
| 40 | XA9 - 0774 - 000 | | 1 | SCREW,RS,M4X16<br>RS タイト ネジ | |
| 501 | XB4 - 7400 - 809 | | 2 | SCREW,TAPPING,TRUSS HEAD,M4X8<br>バインド タッピン ネジ | |
| 502 | XD1 - 1103 - 633 | | 4 | SHIM<br>ヒョウジュン ワッシャ | |
| 503 | XD1 - 1103 - 633 | | 2 | SHIM<br>ヒョウジュン ワッシャ | |
| 504 | XD1 - 1104 - 133 | | 4 | SHIM<br>ヒョウジュン ワッシャ | |
| 505 | XD1 - 1104 - 133 | | 2 | SHIM<br>ヒョウジュン ワッシャ | |
| 506 | XD2 - 1100 - 502 | | 2 | RING,E<br>E リング | |


COPYRIGHT © 1998 CANON INC.
CANON 605/605V/600 REV.0 NOV. 1998 PRINTED IN JAPAN (IMPRIME AU JAPON)

# FIGURE 108 MACHINE BOTTOM PLATE
本体底板

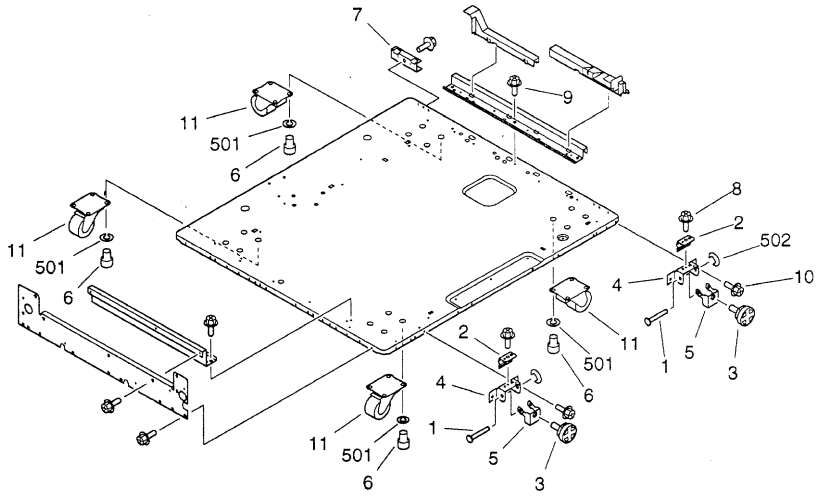


| FIGURE & KEY NO. | PART NUMBER | RANK | Q'TY | DESCRIPTION | SERIAL NUMBER / REMARKS |
|---|---|---|---|---|---|
| 108 - | NPN | | RF | MACHINE BOTTOM PLATE<br>本体底板 | |
| 1 | FB2 - 7899 - 000 | | 2 | SHAFT, PIVOT, FRONT<br>アジャスタ揺動軸（前） | |
| 2 | FB2 - 7900 - 000 | | 2 | SPRING, LEAF<br>板バネ | |
| 3 | FB2 - 8506 - 000 | | 2 | ADJUSTER<br>アジャスタ | |
| 4 | FB4 - 1334 - 000 | | 2 | PLATE, ADJUSTING, FRONT<br>アジャスタ固定板 | |
| 5 | FB4 - 1339 - 000 | | 2 | PLATE, PIVOT<br>アジャスタ揺動板 | |
| 6 | FB4 - 1340 - 000 | | 16 | SCREW,ALLEN HEAD,M8X10<br>ロッカク アナツキ ボルト | |
| 7 | FB4 - 7846 - 000 | | 1 | PLATE, WASTE TONER FIXED<br>廃トナー固定板 | |
| 8 | XA9 - 0628 - 000 | | 2 | SCREW,RS,M4X8<br>RS タイト ネジ | |
| 9 | XA9 - 0628 - 000 | | 10 | SCREW,RS,M4X8<br>RS タイト ネジ | |
| 10 | XA9 - 0643 - 000 | | AR | SCREW,RS,M4X10<br>RS タイト ネジ | |
| 11 | XZ9 - 0367 - 000 | | 4 | CASTER<br>キャスタ | |
| 501 | XD1 - 3100 - 805 | | 16 | WASHER,SPRING<br>バネ ザガネ | |
| 502 | XD2 - 1100 - 502 | | 2 | RING,E<br>E リング | |

COPYRIGHT © 1998 CANON INC.

# FIGURE 110

POWER CORD TERMINAL ASSEMBLY
(100/115/120V)
電源コード台部
（100／115／120V）

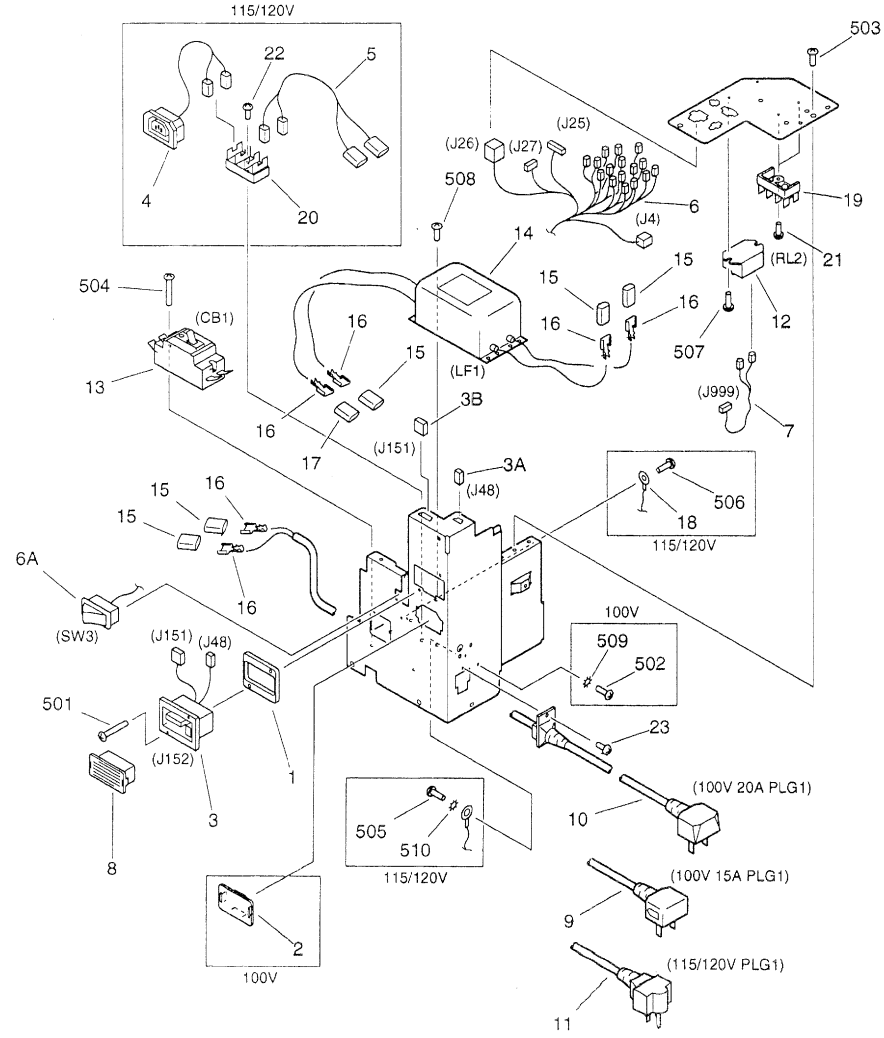


NOTE:This assembly does not include the part shown with key No.8.
注：このユニットにKey No. 8の部品は含まれません。


COPYRIGHT © 1998 CANON INC.
CANON 605/605V/600 REV.0 NOV. 1998 PRINTED IN JAPAN [IMPRIME AU JAPON]

| FIGURE & KEY NO. | PART NUMBER | RANK | Q'TY | DESCRIPTION | SERIAL NUMBER / REMARKS |
|---|---|---|---|---|---|
| 110 - | FG6 - 2347 - 000 | | 1 | POWER CORD TERMINAL ASSEMBLY<br>電源コード台部 | 100V 20A |
| | FG6 - 2000 - 000 | | 1 | POWER CORD TERMINAL ASSEMBLY<br>電源コード台部 | 100V 15A |
| | FG6 - 2348 - 000 | | 1 | POWER CORD TERMINAL ASSEMBLY<br>電源コード台部 | 115/120V |
| 1 | FB4 - 1542 - 000 | | 1 | SPACER, LATTICE CABLE<br>ラティス束線スペーサ | |
| 2 | FB4 - 9343 - 000 | | 1 | COVER, SOCKET<br>ソケット カバー | 100V |
| 3 | FG6 - 1813 - 000 | | 1 | CABLE, LATTICE, FINISHER<br>フィニッシャ ラティス束線 | J48,151,152 |
| 3A | VS1 - 5057 - 002 | | 1 | CONNECTOR, SNAP TIGHT<br>チュウケイ コネクタ | J48 |
| 3B | VS1 - 5057 - 005 | | 1 | CONNECTOR, SNAP TIGHT<br>チュウケイ コネクタ | J151 |
| 4 | FG6 - 1814 - 000 | | 1 | CABLE, AC, FINISHER<br>フィニッシャAC束線 | 115/120V |
| 5 | FG6 - 1835 - 000 | | 1 | CABLE, POWER CORD TERMINAL, 1<br>電源コード台束線 (1) | 115/120V |
| 6 | FG6 - 1860 - 000 | | 1 | CABLE, POWER CORD TERMINAL, 3<br>電源コード台束線 (3) | J4,25-27 |
| 6A | WC1 - 5122 - 000 | N | 1 | MICRO SWITCH<br>マイクロ スイッチ | SW3 |
| 7 | FG6 - 2342 - 000 | | 1 | CABLE, RELAY DC CONNECTING<br>リレーDC中継束線 | J999 |
| 8 | FH2 - 6552 - 000 | | 1 | COVER, CONNECTOR<br>コネクタ カバー | SEE NOTE |
| 9 | FH2 - 6569 - 000 | | 1 | CORD, POWER, 125V 15A<br>電源コード | 100V 15A PLG1 |
| 10 | FH2 - 6570 - 000 | | 1 | CORD, POWER, 125V 20A<br>電源コード | 100V 20A PLG1 |
| 11 | FH2 - 6571 - 000 | | 1 | CORD, POWER, 125V 20A<br>電源コード | 115/120V PLG1 |
| 12 | FH7 - 6278 - 000 | | 1 | RELAY<br>リレー | RL2 |
| 13 | FH7 - 7444 - 000 | | 1 | BREAKER, CIRCUIT<br>サーキット ブレーカ | 100V 20A/115/120V<br>CB1 |
| | FH7 - 7443 - 000 | | 1 | BREAKER, CIRCUIT<br>サーキット ブレーカ | 100V 15A<br>CB1 |
| 14 | FH7 - 9314 - 000 | | 1 | FILTER, NOISE<br>ノイズ フィルタ | LF1 |
| 15 | WS3 - 5610 - 000 | | 5 | CONNECTOR, 1P, FEMALE<br>コネクタ (メス) | |
| 16 | WS3 - 5613 - 000 | | 6 | SOCKET CONTACT, 10-14AWG<br>ソケット コンタクト | |
| 17 | WS3 - 5641 - 000 | | 1 | CONNECTOR, 1P, FEMALE<br>コネクタ (メス) | |
| 18 | WT1 - 5480 - 000 | | 1 | TERMINAL, RING<br>マルガタ タンシ | 115/120V |
| 19 | WT1 - 5483 - 000 | | 2 | BASE, TERMINAL<br>端子台 | |
| 20 | WT1 - 5483 - 000 | | 1 | BASE, TERMINAL<br>端子台 | 115/120V |
| 21 | XA9 - 0249 - 000 | | 2 | SCREW,M4X8<br>ビス | |
| 22 | XA9 - 0249 - 000 | | 1 | SCREW,M4X8<br>ビス | 115/120V |
| 23 | XA9 - 0739 - 000 | | 1 | SCREW,TP,M4X8<br>タッピン ネジ | |

COPYRIGHT © 1998 CANON INC.

| FIGURE & KEY NO. | PART NUMBER | RANK | Q'TY | DESCRIPTION | SERIAL NUMBER / REMARKS |
|---|---|---|---|---|---|
| 110 - 501 | XB1 - 2301 - 006 | | 2 | SCREW,MACH.,TRUSS HEAD,M3X10<br>バインド ネジ | |
| 502 | XB1 - 2400 - 603 | | 1 | SCREW,MACH.,TRUSS HEAD,M4X6<br>バインド ネジ | 100V |
| 503 | XB1 - 2400 - 606 | | 2 | SCREW,MACH.,TRUSS HEAD,M4X6<br>バインド ネジ | |
| 504 | XB1 - 2402 - 009 | | 2 | SCREW,MACH.,TRUSS HEAD,M4X20<br>バインド ネジ | |
| 505 | XB1 - 2500 - 606 | | 1 | SCREW,MACH.,TRUSS HEAD,M5X6<br>バインド ネジ | 115/120V |
| 506 | XB2 - 7400 - 606 | | 1 | SCREW,W/WASHER,M4X6<br>バネツキ バインド ネジ | 115/120V |
| 507 | XB2 - 8400 - 809 | | 2 | SCREW,W/WASHER,M4X8<br>バネツキ バインド ネジ | |
| 508 | XB6 - 7300 - 606 | | 2 | SCREW,TP,M3X6<br>TP ネジ | |
| 509 | XD1 - 4200 - 402 | | 1 | WASHER,TOOTHED LOCK<br>ハツキ ザガネ | 100V |
| 510 | XD1 - 4200 - 502 | | 1 | WASHER,TOOTHED LOCK<br>ハツキ ザガネ | 115/120V |


COPYRIGHT © 1998 CANON INC.
CANON 605/605V/600 REV.0 NOV. 1998 PRINTED IN JAPAN (IMPRIME AU JAPON)

# FIGURE 111

POWER CORD TERMINAL ASSEMBLY
(220/240V)
電源コード台部
(220／240V)

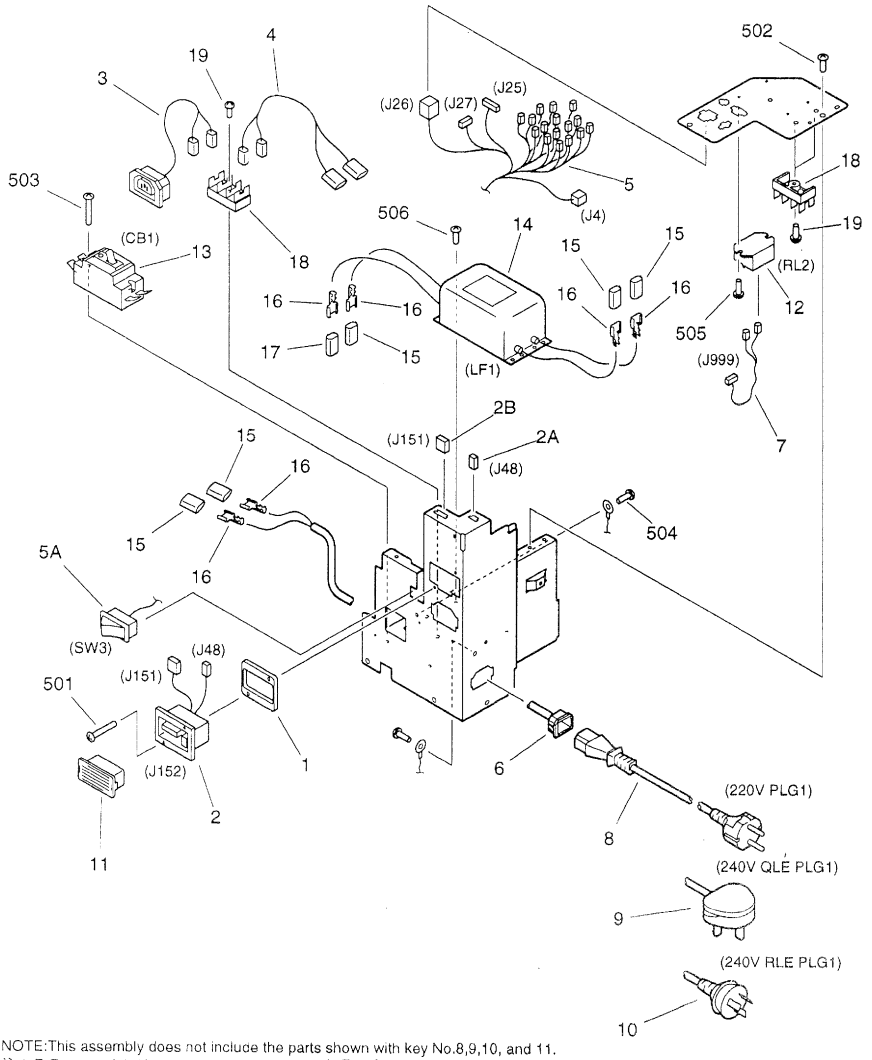


NOTE:This assembly does not include the parts shown with key No.8,9,10, and 11.
注：このユニットにKey No. 8、9、10、11の部品は含まれません。


COPYRIGHT © 1998 CANON INC.
CANON 605/605V/600 REV.0 NOV. 1998 PRINTED IN JAPAN (IMPRIME AU JAPON)

| FIGURE & KEY NO. | PART NUMBER | RANK | Q'TY | DESCRIPTION | SERIAL NUMBER / REMARKS |
|---|---|---|---|---|---|
| 111 - | FG6 - 2349 - 000 | | 1 | POWER CORD TERMINAL ASSEMBLY<br>電源コード台部 | 220/240V |
| 1 | FB4 - 1542 - 000 | | 1 | SPACER, LATTICE CABLE<br>ラティス束線スペーサ | |
| 2 | FG6 - 1813 - 000 | | 1 | CABLE, LATTICE, FINISHER<br>フィニッシャ ラティス束線 | J48,151,152 |
| 2A | VS1 - 5057 - 002 | | 1 | CONNECTOR, SNAP TIGHT<br>チュウケイ コネクタ | J48 |
| 2B | VS1 - 5057 - 005 | | 1 | CONNECTOR, SNAP TIGHT<br>チュウケイ コネクタ | J151 |
| 3 | FG6 - 1814 - 000 | | 1 | CABLE, AC, FINISHER<br>フィニッシャAC束線 | |
| 4 | FG6 - 1835 - 000 | | 1 | CABLE, POWER CORD TERMINAL, 1<br>電源コード台束線 (1) | |
| 5 | FG6 - 1860 - 000 | | 1 | CABLE, POWER CORD TERMINAL, 3<br>電源コード台束線 (3) | J4,25-27 |
| 5A | WC1 - 5122 - 000 | N | 1 | MICRO SWITCH<br>マイクロ スイッチ | SW3 |
| 6 | FG6 - 2327 - 000 | | 1 | CABLE, AC SOCKET<br>ACソケット束線 | |
| 7 | FG6 - 2342 - 000 | | 1 | CABLE, RELAY DC CONNECTING<br>リレーDC中継束線 | J999 |
| 8 | FH2 - 5761 - 020 | | 1 | CORD, POWER<br>電源コード | 220V PLG1<br>SEE NOTE |
| 9 | FH2 - 5762 - 000 | | 1 | CORD, POWER<br>電源コード | 240V QLE PLG1<br>SEE NOTE |
| 10 | FH2 - 5763 - 000 | | 1 | CORD, POWER<br>電源コード | 240V RLE PLG1<br>SEE NOTE |
| 11 | FH2 - 6552 - 000 | | 1 | COVER, CONNECTOR<br>コネクタ カバー | SEE NOTE |
| 12 | FH7 - 6278 - 000 | | 1 | RELAY<br>リレー | RL2 |
| 13 | FH7 - 7445 - 000 | | 1 | BREAKER, CIRCUIT<br>サーキット ブレーカ | CB1 |
| 14 | FH7 - 9314 - 000 | | 1 | FILTER, NOISE<br>ノイズ フィルタ | LF1 |
| 15 | WS3 - 5610 - 000 | | 5 | CONNECTOR, 1P, FEMALE<br>コネクタ (メス) | |
| 16 | WS3 - 5613 - 000 | | 6 | SOCKET CONTACT, 10-14AWG<br>ソケット コンタクト | |
| 17 | WS3 - 5641 - 000 | | 1 | CONNECTOR, 1P, FEMALE<br>コネクタ (メス) | |
| 18 | WT1 - 5483 - 000 | | 3 | BASE, TERMINAL<br>端子台 | |
| 19 | XA9 - 0249 - 000 | | 3 | SCREW,M4X8<br>ビス | |
| 501 | XB1 - 2301 - 006 | | 2 | SCREW,MACH.,TRUSS HEAD,M3X10<br>バインド ネジ | |
| 502 | XB1 - 2400 - 606 | | 2 | SCREW,MACH.,TRUSS HEAD,M4X6<br>バインド ネジ | |
| 503 | XB1 - 2402 - 009 | | 2 | SCREW,MACH.,TRUSS HEAD,M4X20<br>バインド ネジ | |
| 504 | XB2 - 7400 - 606 | | 2 | SCREW,W/WASHER,M4X6<br>バネツキ バインド ネジ | |
| 505 | XB2 - 8400 - 809 | | 2 | SCREW,W/WASHER,M4X8<br>バネツキ バインド ネジ | |
| 506 | XB6 - 7300 - 606 | | 2 | SCREW,TP,M3X6<br>TP ネジ | |

COPYRIGHT © 1998 CANON INC.

# FIGURE 120 DOOR SWITCH MOUNT ASSEMBLY
ドアスイッチ台部

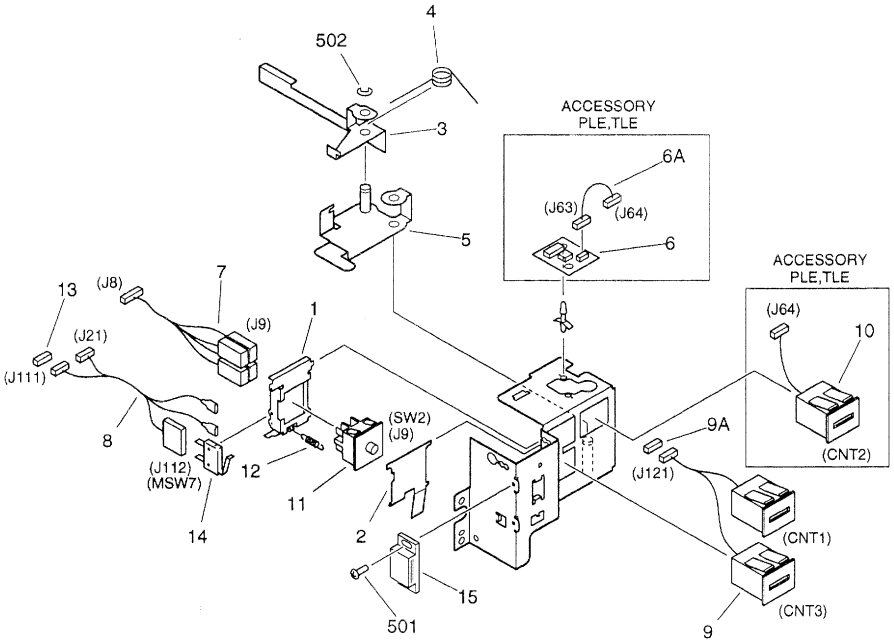


NOTE:This assembly does not include the part shown with key No.13.
注：このユニットにKey No. 13の部品は含まれません。


COPYRIGHT © 1998 CANON INC.
CANON 5050/4050/3530 REV.0 NOV.1998 PRINTED IN JAPAN (IMPRIME AU JAPON)

| FIGURE & KEY NO. | PART NUMBER | RANK | Q'TY | DESCRIPTION | SERIAL NUMBER / REMARKS |
|---|---|---|---|---|---|
| 120 - | FG6 - 2239 - 000 | | 1 | DOOR SWITCH MOUNT ASSEMBLY<br>ドア スイッチ台部 | LLE,LLP,NLE,PLP,QLE<br>RLE,SLE,ULE,NLZ |
| | FG6 - 2300 - 000 | | 1 | DOOR SWITCH MOUNT ASSEMBLY<br>ドア スイッチ台部 | PLE,TLE |
| 1 | FB4 - 1432 - 000 | | 1 | HOLDER, DOOR SWITCH<br>ドア スイッチ ホルダ | |
| 2 | FB4 - 1433 - 000 | | 1 | PLATE, DOOR SWITCH<br>ドア スイッチ板 | |
| 3 | FB4 - 1436 - 000 | | 1 | LEVER, ABSORPTION<br>吸収レバー | |
| 4 | FB4 - 1557 - 000 | | 1 | SPRING, TORSION<br>ネジリ バネ | |
| 5 | FF5 - 7884 - 000 | | 1 | LEVER, CRANK<br>クランク レバー | |
| 6 | FG2 - 5195 - 000 | | 1 | OPTION COUNTER PCB ASSEMBLY<br>オプション カウンタ回路基板 | ACCESSORY PLE,TLE |
| 6A | FF2 - 8212 - 000 | | 1 | CABLE, OPTION COUNTER PCB<br>オプション カウンタ束線 | ACCESSORY PLE,TLE<br>J63,64 |
| 7 | FG6 - 1816 - 000 | | 1 | CABLE, FRONT DOOR SWITCH, AC<br>前ドア スイッチ束線 (AC) | J8,9 |
| 8 | FG6 - 1817 - 000 | | 1 | CABLE, FRONT DOOR SWITCH, DC<br>前ドア スイッチ束線 (DC) | J21,111,112 |
| 9 | FG6 - 2325 - 000 | | 1 | COUNTER UNIT, COPY<br>カウンタ ユニット (COPY) | CNT1,3 J121 |
| 9A | VS1 - 5057 - 004 | | 1 | CONNECTOR, SNAP TIGHT<br>チュウケイ コネクタ | J121 |
| 10 | FH6 - 3537 - 000 | | 1 | COUNTER, OPTION<br>オプション カウンタ | ACCESSORY PLE,TLE<br>CNT2 J64 |
| 11 | FH7 - 6253 - 000 | | 1 | SWITCH, DOOR<br>ドア スイッチ | SW2 J9 |
| 12 | FS5 - 2928 - 000 | | 1 | SPRING, TENSION<br>ヒッパリ バネ | |
| 13 | VS1 - 5057 - 002 | | 1 | CONNECTOR, SNAP TIGHT<br>チュウケイ コネクタ | SEE NOTE J111 |
| 14 | WC4 - 0153 - 000 | | 1 | MICRO SWITCH<br>マイクロ スイッチ | MSW7 J112 |
| 15 | XZ9 - 0251 - 000 | | 1 | CATCH, MAGNET<br>マグネット キャッチ | |
| 501 | XB6 - 7300 - 609 | | 2 | SCREW,TP,M3X6<br>TP ネジ | |
| 502 | XD2 - 1100 - 642 | | 1 | RING,E<br>E リング | |

COPYRIGHT © 1998 CANON INC.

# FIGURE 130 CONTROL PANEL ASSEMBLY 操作部

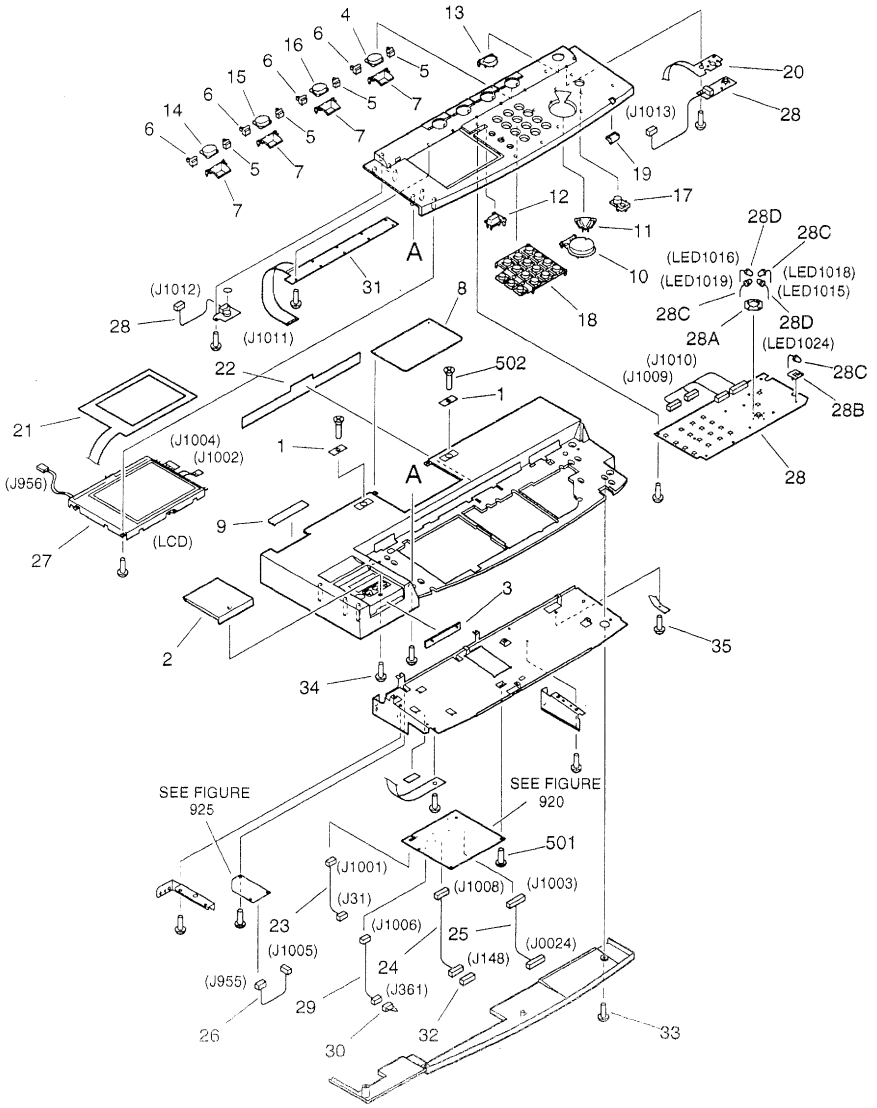


NOTE1:This assembly includes the assemblies shown in Figure 920 and 925.
NOTE2:This assembly does not include the parts shown with key No.1, 8,9,32, and 502.
注1：このユニットはFigure920、925のユニットを含みます。
注2：このユニットにKey No. 1、8、9、32、502の部品は含まれません。


COPYRIGHT © 1998 CANON INC.
CANON 605/605W/600 REV.0 NOV. 1998 PRINTED IN JAPAN (IMPRIME AU JAPON)

| FIGURE & KEY NO. | PART NUMBER | RANK | Q'TY | DESCRIPTION | SERIAL NUMBER / REMARKS |
|---|---|---|---|---|---|
| 130 - | FG6 - 1105 - 000 | | 1 | CONTROL PANEL ASSEMBLY<br>操作部 | JAPANESE<br>SEE NOTE 1 |
| | FG6 - 2848 - 000 | | 1 | CONTROL PANEL ASSEMBLY<br>操作部 | ENGLISH QLE<br>SEE NOTE 1 |
| | FG6 - 2850 - 000 | | 1 | CONTROL PANEL ASSEMBLY<br>操作部 | FRENCH<br>SEE NOTE 1 |
| | FG6 - 2852 - 000 | | 1 | CONTROL PANEL ASSEMBLY<br>操作部 | GERMAN<br>SEE NOTE 1 |
| | FG6 - 2854 - 000 | | 1 | CONTROL PANEL ASSEMBLY<br>操作部 | ILLUSTRATION<br>SEE NOTE 1 |
| | FG6 - 2858 - 000 | | 1 | CONTROL PANEL ASSEMBLY<br>操作部 | ENGLISH NLE<br>SEE NOTE 1 |
| | FG6 - 1110 - 000 | | 1 | CONTROL PANEL ASSEMBLY<br>操作部 | ENGLISH PLP,RLE,NLZ<br>SEE NOTE 1 |
| 1 | FA3 - 9315 - 000 | | 2 | PLATE, COVER<br>穴ふさぎ | SEE NOTE 2 |
| 2 | FB2 - 4234 - 000 | | 1 | COVER, CONTROL CARD<br>コントロール カード蓋 | |
| 3 | FB2 - 4236 - 000 | | 1 | PLATE, BLANKING<br>目隠し板 | |
| 4 | FB3 - 2528 - 000 | | 1 | KEY TOP, FUNCTION, 3<br>ファンクション キー (3) | JAPANESE |
| | FB4 - 3007 - 000 | | 1 | KEY TOP, FUNCTION, 3<br>ファンクション キー (3) | ENGLISH PLP,QLE<br>ENGLISH RLE,NLZ |
| | FB4 - 7864 - 000 | | 1 | KEY TOP, FUNCTION, 3<br>ファンクション キー (3) | FRENCH |
| | FB4 - 7867 - 000 | | 1 | KEY TOP, FUNCTION, 3<br>ファンクション キー (3) | GERMAN |
| | FB4 - 7871 - 000 | | 1 | KEY TOP, FUNCTION, 3<br>ファンクション キー (3) | ILLUSTRATION |
| | FB4 - 9762 - 000 | | 1 | KEY TOP, FUNCTION, 3<br>ファンクション キー (3) | ENGLISH NLE |
| 5 | FB3 - 2529 - 000 | | 4 | COVER, LED PANEL, RIGHT<br>LEDパネル カバー (右) | |
| 6 | FB3 - 2530 - 000 | | 4 | COVER, LED PANEL, LEFT<br>LEDパネル カバー (左) | |
| 7 | FB3 - 2542 - 000 | | 4 | BLOCK, REFLECTOR<br>反射ブロック | |
| 8 | FB4 - 2333 - 000 | | 1 | COVER, CHANGE<br>交換カバー | SEE NOTE 2 |
| 9 | FB4 - 2343 - 000 | | 1 | PANEL, SERVICE<br>サービス パネル | SEE NOTE 2 |
| 10 | FB4 - 2581 - 000 | | 1 | KEY TOP, COPY<br>コピー キー | |
| 11 | FB4 - 2582 - 000 | | 1 | KEY TOP, STOP<br>ストップ キー | |
| 12 | FB4 - 2583 - 000 | | 1 | KEY TOP, RESET<br>リセット キー | |
| 13 | FB4 - 2996 - 000 | | 1 | KEY TOP, POWER SUPPLY<br>電源キー | |
| 14 | FB4 - 5273 - 000 | | 1 | KEY TOP, FUNCTION, A<br>ファンクション キー (A) | JAPANESE |
| | FB4 - 5289 - 000 | | 1 | KEY TOP, FUNCTION, A<br>ファンクション キー (A) | ENGLISH |
| | FB4 - 7861 - 000 | | 1 | KEY TOP, FUNCTION, A<br>ファンクション キー (A) | FRENCH |
| | FB4 - 7865 - 000 | | 1 | KEY TOP, FUNCTION, A<br>ファンクション キー (A) | GERMAN |
| | FB4 - 7868 - 000 | | 1 | KEY TOP, FUNCTION, A<br>ファンクション キー (A) | ILLUSTRATION |

COPYRIGHT © 1998 CANON INC.

| FIGURE & KEY NO. | PART NUMBER | RANK | Q'TY | DESCRIPTION | SERIAL NUMBER / REMARKS |
|---|---|---|---|---|---|
| 130 - 15 | FB4 - 5274 - 000 | | 1 | KEY TOP, FUNCTION, B<br>ファンクション キー (B) | JAPANESE |
| | FB4 - 5290 - 000 | | 1 | KEY TOP, FUNCTION, B<br>ファンクション キー (B) | ENGLISH |
| | FB4 - 7862 - 000 | | 1 | KEY TOP, FUNCTION, B<br>ファンクション キー (B) | FRENCH |
| | FB4 - 7866 - 000 | | 1 | KEY TOP, FUNCTION, B<br>ファンクション キー (B) | GERMAN |
| | FB4 - 7869 - 000 | | 1 | KEY TOP, FUNCTION, B<br>ファンクション キー (B) | ILLUSTRATION |
| 16 | FB4 - 5275 - 000 | | 1 | KEY TOP, FUNCTION, M<br>ファンクション キー (M) | JAPANESE |
| | FB4 - 5291 - 000 | | 1 | KEY TOP, FUNCTION, M<br>ファンクション キー (M) | ENGLISH/GERMAN |
| | FB4 - 7863 - 000 | | 1 | KEY TOP, FUNCTION, M<br>ファンクション キー (M) | FRENCH |
| | FB4 - 7870 - 000 | | 1 | KEY TOP, FUNCTION, M<br>ファンクション キー (M) | ILLUSTRATION |
| 17 | FB4 - 5276 - 000 | | 1 | KEY TOP, STANDBY<br>予熱キー | |
| 18 | FB4 - 5277 - 000 | | 1 | KEY TOP, NUMBERS<br>テン キー | |
| 19 | FB4 - 5282 - 000 | | 1 | COVER, LAMP<br>ランプ カバー | |
| 20 | FB4 - 5292 - 000 | | 1 | PLATE GROUNDING<br>アース板 | |
| 21 | FB4 - 6704 - 000 | | 1 | PLATE, GROUNDING<br>アース板 | |
| 22 | FB4 - 9763 - 000 | | 1 | SHEET, LIGHT BLOCKING<br>遮光シート | |
| 23 | FG2 - 9937 - 000 | | 1 | CABLE, POWER SUPPLY CONNECTING<br>電源中継束線 | J31,1001 |
| 24 | FG2 - 9938 - 000 | | 1 | CABLE,DC CONTROLLER CONNECTING<br>DCコントローラ中継束線 | J148,1008 |
| 25 | FG2 - 9939 - 000 | | 1 | CABLE, MOTHER BOARD CONNECTING<br>マザー ボード中継束線 | J0024,1003 |
| 26 | FG2 - 9940 - 000 | | 1 | CABLE, INVERTER CONNECTING<br>インバータ中継束線 | J955,1005 |
| 27 | FG6 - 0365 - 000 | | 1 | LCD CONTROL PANEL UNIT<br>液晶パネル | LCD J956,1002,1004 |
| 28 | FG6 - 1102 - 000 | | 1 | CONTROL PANEL PCB ASSEMBLY<br>操作回路基板 | J1009,1010,1012,1013 |
| 28A | FB2 - 7575 - 000 | | 1 | HOLDER, LED<br>LEDホルダ | |
| 28B | FB2 - 7576 - 000 | | 1 | HOLDER, LED<br>LEDホルダ | |
| 28C | FH6 - 0767 - 000 | | 3 | LED UNIT<br>LED ユニット | LED1018,1019,1024 |
| 28D | FH6 - 0768 - 000 | | 2 | LED UNIT<br>LED ユニット | LED1015,1016 |
| 29 | FG6 - 3580 - 000 | | 1 | CABLE, CCV CONNECTING<br>CCV中継束線 | J361,1006 |
| 30 | FG6 - 3591 - 000 | | 1 | CCV SHORT CONNECTOR UNIT<br>CCV ショート コネクタ | J361 |
| 31 | FH6 - 0744 - 000 | | 1 | FUNCTION SWITCH PCB ASSEMBLY<br>ファンクション スイッチ回路基板 | J1011 |
| 32 | VS1 - 5057 - 005 | | 1 | CONNECTOR, SNAP TIGHT<br>チュウケイ コネクタ | SEE NOTE 2<br>J148 |
| 33 | XA9 - 0591 - 000 | | 27 | SCREW,M3X8<br>タイト ネジ | |


COPYRIGHT © 1998 CANON INC.
CANON 605/605V/600 REV.0 NOV. 1998 PRINTED IN JAPAN [IMPRIME AU JAPON]

| FIGURE & KEY NO. | PART NUMBER | RANK | Q'TY | DESCRIPTION | SERIAL NUMBER / REMARKS |
|---|---|---|---|---|---|
| 130 - 34 | XA9 - 0591 - 000 | | 29 | SCREW,M3X8<br>タイト ネジ | |
| 35 | XA9 - 0670 - 000 | | 2 | SCREW,M3X6<br>セムス ネジ | |
| 501 | XB1 - 2300 - 609 | | 6 | SCREW,MACH.,TRUSS HEAD,M3X6<br>バインド ネジ | |
| 502 | XB1 - 3400 - 606 | | 2 | SCREW,MACH.,C.S.HEAD,M4X6<br>サラ ネジ | SEE NOTE 2 |

COPYRIGHT © 1998 CANON INC.

# FIGURE 190 FIXING EXHAUST FAN ASSEMBLY
# 定着排熱ファン部

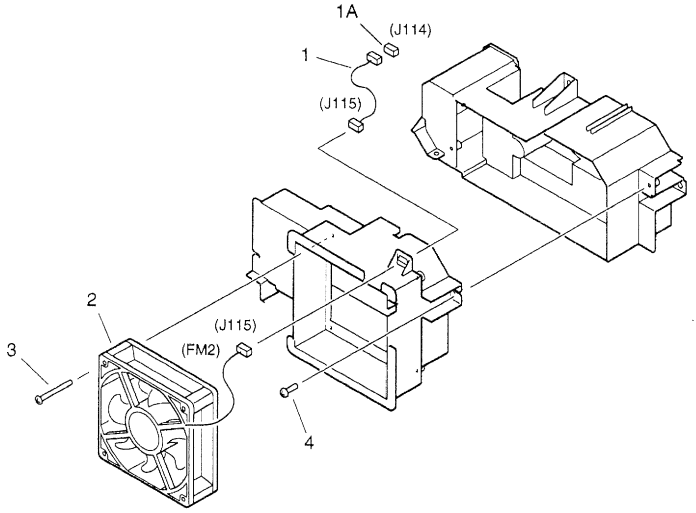


| FIGURE & KEY NO. | PART NUMBER | RANK | Q'TY | DESCRIPTION | SERIAL NUMBER / REMARKS |
|---|---|---|---|---|---|
| 190 - | FG6 – 2247 – 000 | | 1 | FIXING EXHAUST FAN ASSEMBLY<br>定着排熱ファン部 | |
| 1 | FG6 – 1898 – 000 | | 1 | CABLE, EXHAUST FAN CONNECTING<br>定着排熱ファン中継束線 | J114,115 |
| 1A | VS1 – 5057 – 003 | | 1 | CONNECTOR, SNAP TIGHT<br>チュウケイ コネクタ | J114 |
| 2 | FH6 – 1545 – 000 | | 1 | FAN, COOLING<br>冷却ファン | FM2 J115 |
| 3 | XA9 – 0189 – 000 | | 4 | SCREW,M4X50<br>タッピン ネジ | |
| 4 | XA9 – 0605 – 000 | | 2 | SCREW,M4X8<br>タイト ネジ | |


COPYRIGHT © 1998 CANON INC.
CANON 605/605V/600 REV.0 NOV. 1998 PRINTED IN JAPAN (IMPRIME AU JAPON)

# FIGURE 194 SCANNER COOLING FAN ASSEMBLY
光学冷却ファン部

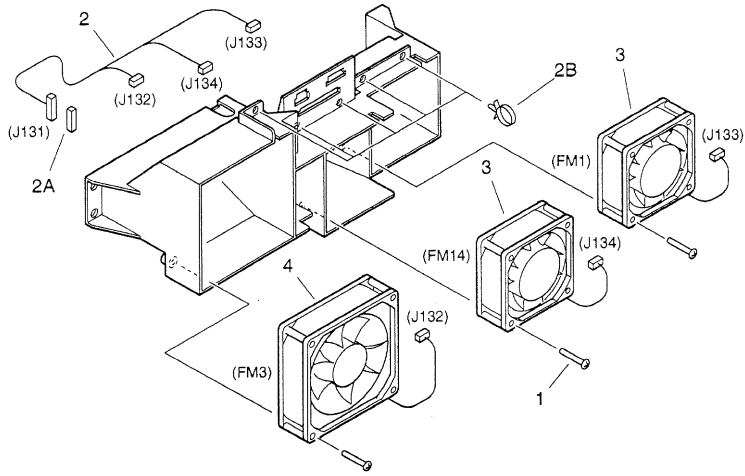


| FIGURE & KEY NO. | PART NUMBER | RANK | Q'TY | DESCRIPTION | SERIAL NUMBER / REMARKS |
|---|---|---|---|---|---|
| 194 - | FG6 - 1997 - 000 | | 1 | SCANNER COOLING FAN ASSEMBLY<br>光学冷却ファン部 | |
| 1 | FA9 - 3622 - 000 | | 6 | SCREW,TAPPING, PAN HEAD,M4X35<br>ナベ タッピン ネジ | |
| 2 | FG6 - 1895 - 000 | | 1 | CABLE, THREE FANS<br>3連ファン束線 | J131-134 |
| 2A | VS1 - 6318 - 009 | | 1 | CONNECTOR, SNAP TIGHT<br>チュウケイ コネクタ | J131 |
| 2B | WT2 - 5178 - 000 | | 5 | CLIP, CABLE<br>ロッキング ワイヤ サドル | |
| 3 | FH6 - 1544 - 000 | | 2 | FAN, COOLING<br>冷却ファン | FM1,14 J133,134 |
| 4 | FH6 - 1546 - 000 | | 1 | FAN, COOLING<br>冷却ファン | FM3 J132 |

COPYRIGHT © 1998 CANON INC.

# FIGURE 195 DRUM INTAKE FAN ASSEMBLY
ドラム吸引ファン部

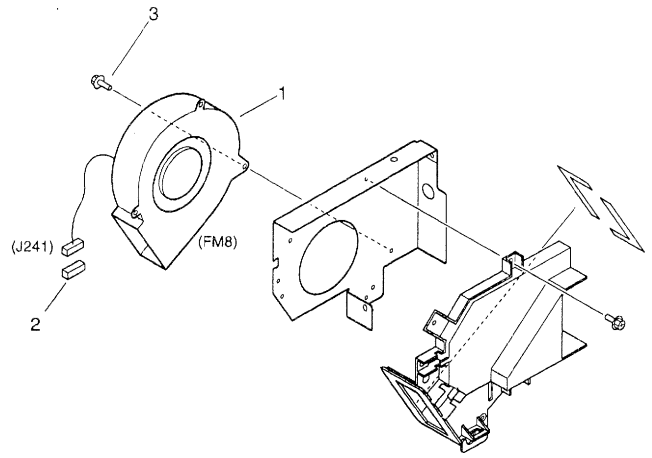


| FIGURE & KEY NO. | PART NUMBER | RANK | Q'TY | DESCRIPTION | SERIAL NUMBER / REMARKS |
|---|---|---|---|---|---|
| 195 - | FG6 − 1987 − 000 | | 1 | DRUM INTAKE FAN ASSEMBLY<br>ドラム吸引ファン部 | |
| 1 | FH6 − 1550 − 000 | | 1 | FAN, INTAKE<br>吸引ファン | FM8 J241 |
| 2 | VS1 − 5057 − 003 | | 1 | CONNECTOR, SNAP TIGHT<br>チュウケイ コネクタ | J241 |
| 3 | XA9 − 0628 − 000 | | 6 | SCREW,RS,M4X8<br>RS タイト ネジ | |


COPYRIGHT © 1998 CANON INC.
CANON 605/605V/600 REV.0 NOV. 1998 PRINTED IN JAPAN [IMPRIME AU JAPON]

# FIGURE 210 LENS MOUNT ASSEMBLY(1/2)
レンズ台部(1/2)

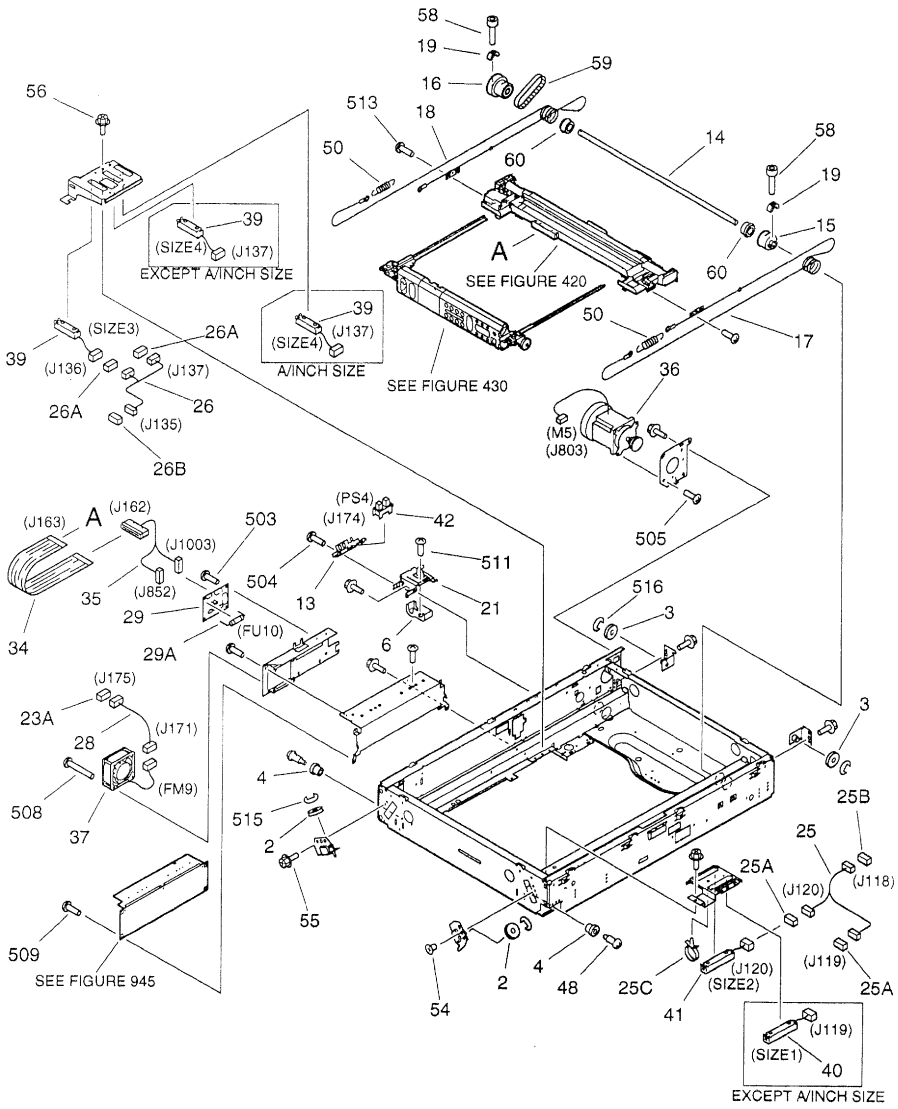



COPYRIGHT © 1998 CANON INC.
CANON 605/605W/600 REV.0 NOV. 1998 PRINTED IN JAPAN (IMPRIME AU JAPON)

# FIGURE 210 LENS MOUNT ASSEMBLY(2/2)
レンズ台部(2/2)

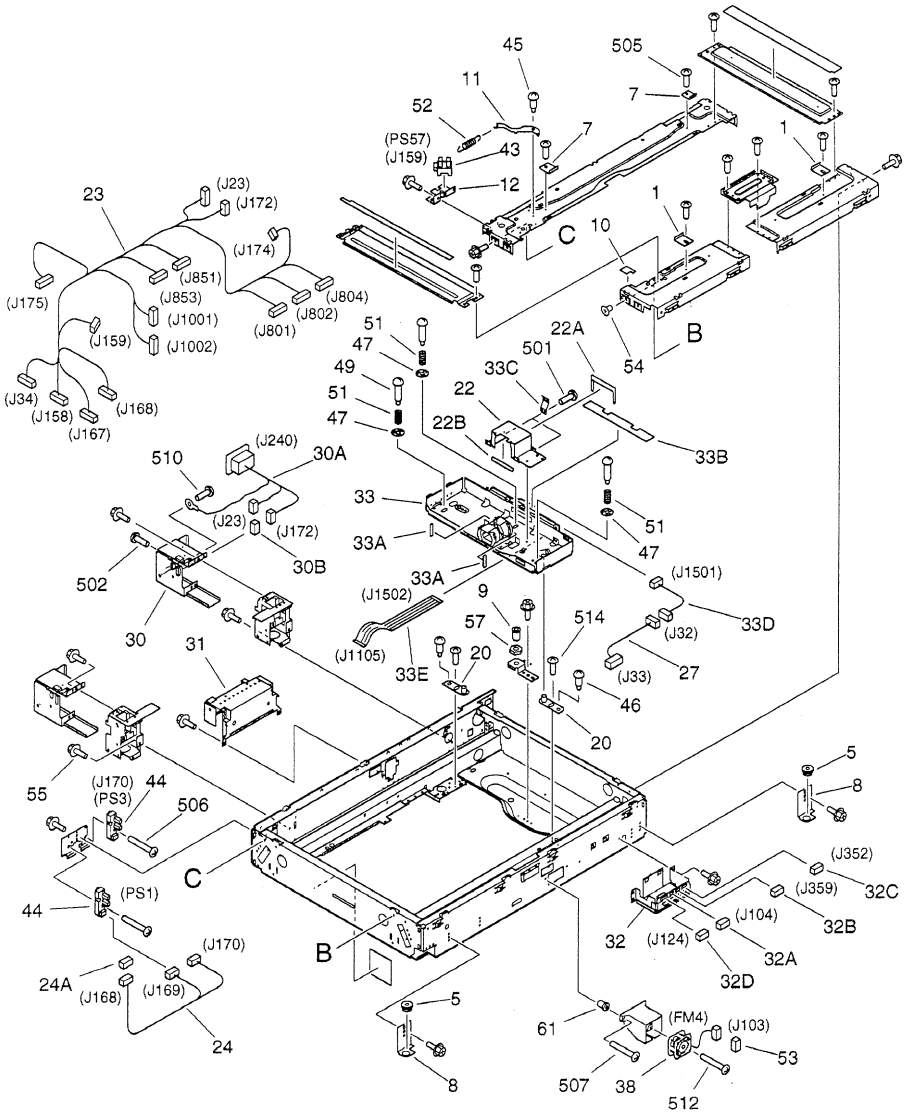


COPYRIGHT © 1998 CANON INC.

| FIGURE & KEY NO. | PART NUMBER | RANK | Q'TY | DESCRIPTION | SERIAL NUMBER / REMARKS |
|---|---|---|---|---|---|
| 210 - | NPN | | RF | LENS MOUNT ASSEMBLY<br>レンズ台部 | |
| 1 | FA6 - 5642 - 000 | | 2 | RETAINER, GLASS<br>ガラス オサエ イタ | |
| 2 | FB1 - 7109 - 000 | | 2 | PULLEY<br>プーリ | |
| 3 | FB1 - 7109 - 000 | | 2 | PULLEY<br>プーリ | |
| 4 | FB1 - 7112 - 000 | | 2 | ROLLER, WIRE<br>ワイヤ コロ | |
| 5 | FB2 - 6310 - 000 | | 2 | BUSHING, RUBBER<br>ゴム ブッシュ | |
| 6 | FB2 - 8167 - 000 | | 1 | COVER, SENSOR<br>センサ カバー | |
| 7 | FB4 - 0715 - 000 | | 2 | PLATE, GLASS STOP<br>ガラス押し板 | |
| 8 | FB4 - 1428 - 000 | | 2 | PLATE, FIXING<br>固定板 | |
| 9 | FB4 - 1734 - 000 | | 1 | SCREW, ADJUSTING<br>調整ネジ | |
| 10 | FB4 - 1744 - 000 | | 1 | SHEET, PROTECTIVE<br>保護シート | |
| 11 | FB4 - 2358 - 000 | | 1 | LEVER, GLASS SENSOR<br>ガラス検知レバー | |
| 12 | FB4 - 2360 - 000 | | 1 | HOLDER, SENSOR<br>センサ ホルダ | |
| 13 | FB4 - 2366 - 000 | | 1 | HOLDER, SENSOR<br>センサ ホルダ | |
| 14 | FB4 - 2376 - 000 | | 1 | SHAFT, SCANNER DRIVE<br>光学駆動軸 | |
| 15 | FB4 - 2378 - 000 | | 1 | PULLEY, DRIVE, FRONT<br>駆動プーリ (前) | |
| 16 | FB4 - 2379 - 000 | | 1 | PULLEY, DRIVE, REAR<br>駆動プーリ (後) | |
| 17 | FB4 - 2380 - 000 | | 1 | WIRE, SCANNER, FRONT<br>光学ワイヤ (前) | |
| 18 | FB4 - 2381 - 000 | | 1 | WIRE, SCANNER, REAR<br>光学ワイヤ (後) | |
| 19 | FB4 - 2384 - 000 | | 2 | LOCK, PULLEY<br>プーリ ロック | |
| 20 | FF5 - 2173 - 000 | | 2 | PLATE, POSITIONING<br>位置決め板 | |
| 21 | FF5 - 7883 - 000 | | 1 | PLATE, SENSOR ARM SUPPORT<br>検知アーム支板 | |
| 22 | FF5 - 7938 - 000 | | 1 | COVER, CCD<br>CCDカバー | |
| 22A | FB4 - 1712 - 000 | | 1 | SEAL, CCD COVER, CCD<br>CCDカバー シール (CCD) | |
| 22B | FB4 - 1714 - 000 | | 1 | SEAL, CCD COVER, UPPER<br>CCDカバー シール (上) | |
| 23 | FG6 - 1823 - 000 | | 1 | CABLE, REAR UPPER<br>後上束線 | J23,34,158,159,167<br>J168,172,174,175,801<br>J802,804,851,853<br>J1001,1002 |
| 23A | VS1 - 5057 - 003 | | 1 | CONNECTOR, SNAP TIGHT<br>チュウケイ コネクタ | J175 |
| 24 | FG6 - 1824 - 000 | | 1 | CABLE, HOME POSITION SENSOR<br>ホーム センサ束線 | J168-170 |
| 24A | VS1 - 5057 - 006 | | 1 | CONNECTOR, SNAP TIGHT<br>チュウケイ コネクタ | J168 |


COPYRIGHT © 1998 CANON INC.

| FIGURE & KEY NO. | PART NUMBER | RANK | Q'TY | DESCRIPTION | SERIAL NUMBER / REMARKS |
|---|---|---|---|---|---|
| 210 - 25 | FG6 - 1827 - 000 | | 1 | CABLE, SIZE SENSOR 1/2<br>原稿サイズ検知 (1/2) 束線 | J118-120 |
| 25A | VS1 - 5057 - 003 | | 2 | CONNECTOR, SNAP TIGHT<br>チュウケイ コネクタ | J119,120 |
| 25B | VS1 - 5057 - 006 | | 1 | CONNECTOR, SNAP TIGHT<br>チュウケイ コネクタ | J118 |
| 25C | WT2 - 5178 - 000 | | 1 | CLIP, CABLE<br>ロッキング ワイヤ サドル | |
| 26 | FG6 - 1828 - 000 | | 1 | CABLE, SIZE SENSOR 3/4<br>原稿サイズ検知 (3/4) 束線 | J135-137 |
| 26A | VS1 - 5057 - 003 | | 2 | CONNECTOR, SNAP TIGHT<br>チュウケイ コネクタ | J136,137 |
| 26B | VS1 - 6318 - 006 | | 1 | CONNECTOR, SNAP TIGHT<br>チュウケイ コネクタ | J135 |
| 27 | FG6 - 1859 - 000 | | 1 | CABLE, POWER SUPPLY CONNECTING<br>電源中継束線 | J32,33 |
| 28 | FG6 - 1893 - 000 | | 1 | CABLE, INVERTER FAN CONNECTING<br>インバータ ファン中継束線 | J171,175 |
| 29 | FG6 - 1942 - 000 | | 1 | EXPOSURE CONTROL PCB ASSEMBLY<br>調光制御回路基板 | |
| 29A | VD7 - 1622 - 001 | | 1 | FUSE, 2A, 60V<br>ヒューズ | FU10 |
| 30 | FG6 - 2027 - 000 | | 1 | DF CONNECTOR MOUNT UNIT<br>DFコネクタ台ユニット | |
| 30A | FG6 - 1825 - 000 | | 1 | CABLE, LATTICE, RF<br>ラティス束線 (RF) | J23,172,240 |
| 30B | VS1 - 5057 - 007 | | 1 | CONNECTOR, SNAP TIGHT<br>チュウケイ コネクタ | J172 |
| 31 | FG6 - 2033 - 000 | | 1 | SCANNER MOTOR DRIVER PCB ASS'Y<br>光学モータ ドライバ回路基板 | |
| 32 | FG6 - 2034 - 000 | | 1 | PC INTERFACE PCB ASSEMBLY<br>PC I/F回路基板 | |
| 32A | VS1 - 5057 - 002 | | 1 | CONNECTOR, SNAP TIGHT<br>チュウケイ コネクタ | J104 |
| 32B | VS1 - 6318 - 004 | | 1 | CONNECTOR, SNAP TIGHT<br>チュウケイ コネクタ | J359 |
| 32C | VS1 - 6318 - 005 | | 1 | CONNECTOR, SNAP TIGHT<br>チュウケイ コネクタ | J352 |
| 32D | VS1 - 6318 - 009 | | 1 | CONNECTOR, SNAP TIGHT<br>チュウケイ コネクタ | J124 |
| 33 | FG6 - 2046 - 000 | | 1 | CCD UNIT<br>CCDユニット | |
| 33A | FB4 - 1713 - 000 | | 2 | SEAL, CCD COVER, SIDE<br>CCDカバー シール (サイド) | |
| 33B | FB4 - 1715 - 000 | | 1 | SHEET, LIGHT-BLOCKING<br>遮光シート | |
| 33C | FB4 - 1740 - 000 | | 2 | SPRING, LEAF<br>イタ バネ | |
| 33D | FG6 - 1822 - 000 | | 1 | CABLE, CCD CONNECTING<br>CCD中継束線 | J32,1501 |
| 33E | FH2 - 6628 - 000 | | 1 | CABLE, FLAT, IP-CCD<br>フラット ケーブル (IP-CCD) | J1105,1502 |
| 34 | FH2 - 6452 - 000 | | 1 | CABLE, FLUORESCENT LAMP<br>蛍光灯フレキ束線 | J162,163 |
| 35 | FH2 - 6574 - 000 | | 1 | CABLE, FLUORESCENT<br>蛍光灯束線 | J162,852,1003 |
| 36 | FH6 - 1537 - 000 | | 1 | MOTOR, STEPPING<br>ステッピング モータ | M5 J803 |
| 37 | FH6 - 1544 - 000 | | 1 | FAN, COOLING<br>冷却ファン | FM9 J171 |

COPYRIGHT © 1998 CANON INC.

| FIGURE & KEY NO. | PART NUMBER | RANK | Q'TY | DESCRIPTION | SERIAL NUMBER / REMARKS |
|---|---|---|---|---|---|
| 210 - 38 | FH6 - 1547 - 000 | | 1 | FAN, COOLING<br>冷却ファン | FM4 J103 |
| 39 | FH7 - 7423 - 000 | | 2 | SENSOR, DOCUMENT, REAR<br>原稿検知センサ（後） | SIZE3,4 J136,137 |
| 40 | FH7 - 7424 - 000 | | 1 | SENSOR, DOCUMENT, FRONT<br>原稿検知センサ（前） | EXCEPT A/INCH SIZE<br>SIZE1 J119 |
| 41 | FH7 - 7424 - 000 | | 1 | SENSOR, DOCUMENT, FRONT<br>原稿検知センサ（前） | SIZE2 J120 |
| 42 | FH7 - 7462 - 000 | | 1 | PHOTO-INTERRUPTER<br>フォトインタラプタ | PS4 J174 |
| 43 | FH7 - 7462 - 000 | | 1 | PHOTO-INTERRUPTER<br>フォトインタラプタ | PS57 J159 |
| 44 | FH7 - 7485 - 000 | | 2 | PHOTO-INTERRUPTER<br>フォトインタラプタ | PS1,3 J169,170 |
| 45 | FS1 - 9002 - 000 | | 1 | SCREW,STEPPED,M4<br>段ビス | |
| 46 | FS2 - 9267 - 000 | | 2 | SCREW,STEPPED,M4<br>ダン ビス | |
| 47 | FS5 - 6684 - 000 | | 3 | PLATE, CCD SPRING<br>CCDバネ受け | |
| 48 | FS5 - 9219 - 000 | | 2 | SCREW, STEPPED, M4<br>段ビス | |
| 49 | FS5 - 9491 - 000 | | 3 | SCREW, STEPPED, M4<br>段ビス | |
| 50 | FS6 - 2737 - 000 | | 2 | SPRING, TENSION<br>ヒッパリ バネ | |
| 51 | FS6 - 2761 - 000 | | 3 | SPRING, COMPRESSION<br>アッシュク バネ | |
| 52 | FS6 - 2894 - 000 | | 1 | SPRING, TENSION<br>ヒッパリ バネ | |
| 53 | VS1 - 5057 - 003 | | 1 | CONNECTOR, SNAP TIGHT<br>チュウケイ コネクタ | J103 |
| 54 | XA9 - 0271 - 000 | | 3 | SCREW,M4X6<br>ネジ | |
| 55 | XA9 - 0628 - 000 | | 51 | SCREW,RS,M4X8<br>RS タイト ネジ | |
| 56 | XA9 - 0643 - 000 | | AR | SCREW,RS,M4X10<br>RS タイト ネジ | |
| 57 | XA9 - 0965 - 000 | | 1 | NUT,HEX,M10X5<br>ロッカク ナット | |
| 58 | XA9 - 1092 - 000 | | 2 | SCREW,ALLEN HEAD,M4X20<br>ロッカク アナツキ ボルト | |
| 59 | XF9 - 0680 - 000 | | 1 | BELT, DRIVE<br>駆動ベルト | |
| 60 | XG9 - 0018 - 000 | | 2 | BEARING, BALL, 6000ZZNRC3<br>ボール ベアリング | |
| 61 | XH9 - 0006 - 000 | | 2 | BUSHING ,RUBBER, (WITH M4 NUT)<br>クワイタイト | |
| 501 | XB1 - 2300 - 409 | | 2 | SCREW,MACH.,TRUSS HEAD,M3X4<br>バインド ネジ | |
| 502 | XB1 - 2300 - 607 | | 2 | SCREW,MACH.,TRUSS HEAD,M3X6<br>バインド ネジ | |
| 503 | XB1 - 2300 - 609 | | 4 | SCREW,MACH.,TRUSS HEAD,M3X6<br>バインド ネジ | |
| 504 | XB1 - 2400 - 609 | | 2 | SCREW,MACH.,TRUSS HEAD,M4X6<br>バインド ネジ | |
| 505 | XB1 - 2400 - 609 | | 16 | SCREW,MACH.,TRUSS HEAD,M4X6<br>バインド ネジ | |
| 506 | XB1 - 2401 - 209 | | 2 | SCREW,MACH.,TRUSS HEAD,M4X12<br>バインド ネジ | |


COPYRIGHT © 1998 CANON INC.

| FIGURE & KEY NO. | PART NUMBER | RANK | Q'TY | DESCRIPTION | SERIAL NUMBER / REMARKS |
|---|---|---|---|---|---|
| 210 - 507 | XB1 - 2401 - 409 | | 2 | SCREW,MACH.,TRUSS HEAD,M4X14<br>バインド ネジ | |
| 508 | XB1 - 2403 - 009 | | 2 | SCREW,MACH.,TRUSS HEAD,M4X30<br>バインド ネジ | |
| 509 | XB2 - 4300 - 607 | | 6 | SCREW,W/WASHER,M3X6<br>バネツキ ナベ ネジ | |
| 510 | XB2 - 7400 - 607 | | 1 | SCREW,W/WASHER,M4X6<br>バネツキ バインド ネジ | |
| 511 | XB4 - 7300 - 809 | | 1 | SCREW,TAPPING,TRUSS HEAD,M3X8<br>バインド タッピン ネジ | |
| 512 | XB4 - 7303 - 009 | | 2 | SCREW,TAPPING,TRUSS HEAD,M3X30<br>バインド タッピン ネジ | |
| 513 | XB6 - 7300 - 609 | | 8 | SCREW,TP,M3X6<br>TP ネジ | |
| 514 | XB6 - 7400 - 609 | | 2 | SCREW,TP,M4X6<br>TP ネジ | |
| 515 | XD2 - 1100 - 642 | | 2 | RING,E<br>E リング | |
| 516 | XD2 - 1100 - 642 | | 2 | RING,E<br>E リング | |

COPYRIGHT © 1998 CANON INC.

# FIGURE 215 SCANNER MOUNT ASSEMBLY
スキャナ台部

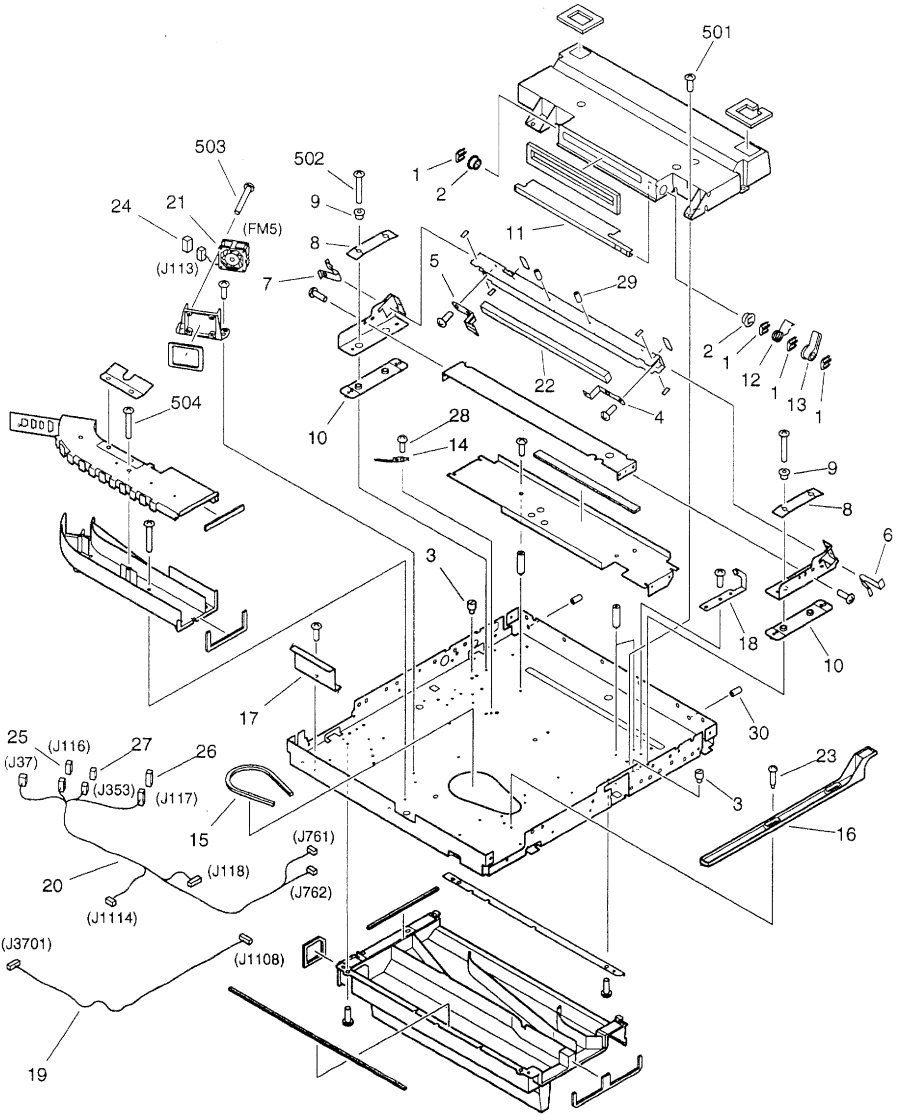



COPYRIGHT © 1998 CANON INC.
CANON 605/605V/600 REV.0 NOV.1998 PRINTED IN JAPAN (IMPRIME AU JAPON)

| FIGURE & KEY NO. | PART NUMBER | RANK | Q'TY | DESCRIPTION | SERIAL NUMBER / REMARKS |
|---|---|---|---|---|---|
| 215 - | NPN | | RF | SCANNER MOUNT ASSEMBLY<br>スキャナ台部 | |
| 1 | FA2 - 8361 - 000 | | 4 | RETAINER<br>キンテイ | |
| 2 | FB2 - 1382 - 000 | | 2 | COLLAR<br>カラー | |
| 3 | FB4 - 1512 - 000 | | 2 | PIN, MIRROR SUPPORT<br>ミラー支板ピン | |
| 4 | FB4 - 1521 - 000 | | 1 | SPRING, LEAF, FRONT<br>板バネ（前） | |
| 5 | FB4 - 1522 - 000 | | 1 | SPRING, LEAF, REAR<br>板バネ（後） | |
| 6 | FB4 - 1527 - 000 | | 1 | SPRING, MIRROR, FRONT<br>板バネ（前） | |
| 7 | FB4 - 1528 - 000 | | 1 | SPRING, MIRROR, REAR<br>板バネ（後） | |
| 8 | FB4 - 1532 - 000 | | 2 | SPRING, LEAF<br>板バネ | |
| 9 | FB4 - 1533 - 000 | | 4 | SPACER<br>スペーサ | |
| 10 | FB4 - 1534 - 000 | | 2 | PLATE, SUPPORT<br>支板プレート | |
| 11 | FB4 - 1538 - 000 | | 1 | PLATE, SHUTTER<br>シャッタ板 | |
| 12 | FB4 - 1539 - 000 | | 1 | SPRING, TORSION<br>ネジリ バネ | |
| 13 | FB4 - 1540 - 000 | | 1 | ARM, SHUTTER<br>シャッタ アーム | |
| 14 | FB4 - 1546 - 000 | | 1 | PLATE, GROUNDING<br>アース板 | |
| 15 | FB4 - 1550 - 000 | | 1 | CUSHION, RUBBER<br>クッション ゴム | |
| 16 | FB4 - 1554 - 000 | | 1 | PLATE, SHUTTER SLIDE<br>シャッタ スライド板 | |
| 17 | FB4 - 1564 - 000 | | 1 | COVER, IMAGE PROCESSOR CABLE<br>イメージ プロセッサ束線カバー | |
| 18 | FF5 - 7717 - 000 | | 1 | MIRROR, BEAM DETECTOR<br>ビーム ディテクタ ミラー | |
| 19 | FG6 - 1821 - 000 | | 1 | CABLE, BEAM DETECT<br>ビーム ディテクタ束線 | J1108,3701 |
| 20 | FG6 - 1826 - 000 | | 1 | CABLE, LENS MOUNT INTERNAL<br>レンズ台内部中継束線 | J37,116,117,118<br>J353,761,762,1114 |
| 21 | FH6 - 1547 - 000 | | 1 | FAN, COOLING<br>冷却ファン | FM5 J113 |
| 22 | FN5 - 4009 - 000 | | 1 | MIRROR, DIGITAL<br>デジタル ミラー | |
| 23 | FS2 - 9001 - 000 | | 2 | SCREW,STEPPED,M4<br>ダン ビス | |
| 24 | VS1 - 5057 - 003 | | 1 | CONNECTOR, SNAP TIGHT<br>チュウケイ コネクタ | J113 |
| 25 | VS1 - 5057 - 004 | | 1 | CONNECTOR, SNAP TIGHT<br>チュウケイ コネクタ | J116 |
| 26 | VS1 - 5057 - 006 | | 1 | CONNECTOR, SNAP TIGHT<br>チュウケイ コネクタ | J117 |
| 27 | VS1 - 6318 - 004 | | 1 | CONNECTOR, SNAP TIGHT<br>チュウケイ コネクタ | J353 |
| 28 | XA9 - 0265 - 000 | | 1 | SCREW,W/WASHER,TRUSS HEAD<br>ザツキ バインド ネジ | |
| 29 | XA9 - 0427 - 000 | | 2 | SETSCREW,M4X8<br>ロッカク アナツキ トメネジ | |

COPYRIGHT © 1998 CANON INC.

| FIGURE & KEY NO. | PART NUMBER | RANK | Q'TY | DESCRIPTION | SERIAL NUMBER / REMARKS |
|---|---|---|---|---|---|
| 215 - 30 | XA9 - 1091 - 000 | | 2 | SETSCREW,M4X8<br>ロッカク アナツキ トメネジ | |
| 501 | XB1 - 2400 - 609 | | 17 | SCREW,MACH.,TRUSS HEAD,M4X6<br>バインド ネジ | |
| 502 | XB1 - 2401 - 409 | | 6 | SCREW,MACH.,TRUSS HEAD,M4X14<br>バインド ネジ | |
| 503 | XB4 - 7303 - 007 | | 2 | SCREW,TAPPING,TRUSS HEAD,M3X30<br>バインド タッピン ネジ | |
| 504 | XB4 - 7401 - 009 | | 2 | SCREW,TAPPING,TRUSS HEAD,M4X10<br>バインド タッピン ネジ | |


COPYRIGHT © 1998 CANON INC.
CANON 605/605V/600 REV.0 NOV.1993 PRINTED IN JAPAN [IMPRIME AU JAPON]

# FIGURE 230 VERTICAL PATH DRIVE ASSEMBLY
縦パス駆動部

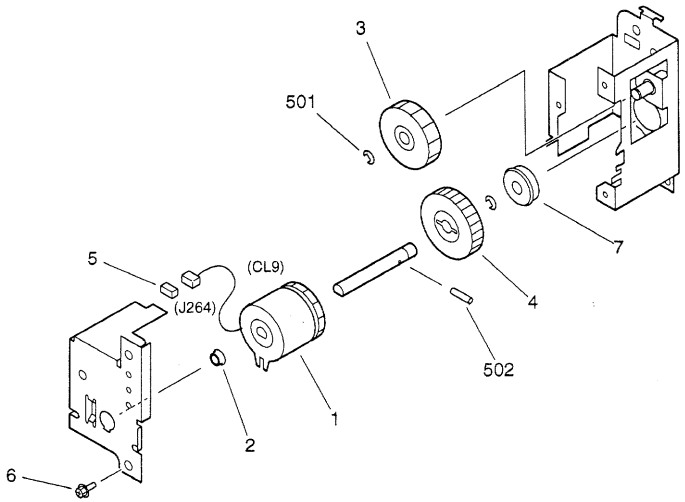


NOTE:This assembly does not include the part shown with key No.5.
注：このユニットにKey No. 5の部品は含まれません。

| FIGURE & KEY NO. | PART NUMBER | RANK | Q'TY | DESCRIPTION | SERIAL NUMBER / REMARKS |
|---|---|---|---|---|---|
| 230 - | FG6 - 2017 - 000 | | 1 | VERTICAL PATH DRIVE ASSEMBLY<br>縦パス駆動部 | |
| 1 | FH7 - 5826 - 000 | | 1 | CLUTCH, ELECTROMAGNETIC<br>電磁クラッチ | CL9 J264 |
| 2 | FS1 - 1189 - 000 | | 1 | BUSHING<br>ブッシング | |
| 3 | FS3 - 0165 - 000 | | 1 | GEAR, 40T<br>40T ギア | |
| 4 | FS5 - 0398 - 000 | | 1 | GEAR, 40T<br>40T ギア | |
| 5 | VS1 - 5057 - 002 | | 1 | CONNECTOR, SNAP TIGHT<br>チュウケイ コネクタ | SEE NOTE<br>J264 |
| 6 | XA9 - 0628 - 000 | | 3 | SCREW,RS,M4X8<br>RS タイト ネジ | |
| 7 | XG9 - 0249 - 000 | | 1 | BEARING, BALL<br>ボール ベアリング | |
| 501 | XD2 - 1100 - 642 | | 2 | RING,E<br>E リング | |
| 502 | XD3 - 2200 - 162 | | 1 | PIN,DOWEL<br>ヘイコウ ピン | |

COPYRIGHT © 1998 CANON INC.

# FIGURE 231 LIFTER DRIVE ASSEMBLY
リフタ駆動部

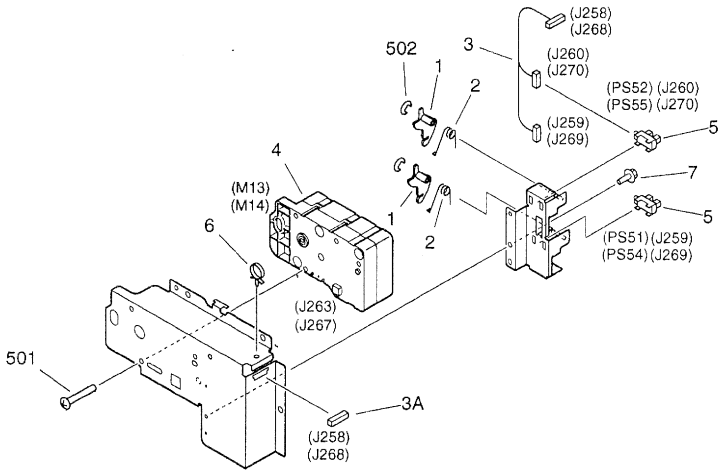


NOTE:This assembly does not include the part shown with key No.6.
注：このユニットにKey No. 6の部品は含まれません。

| FIGURE & KEY NO. | PART NUMBER | RANK | Q'TY | DESCRIPTION | SERIAL NUMBER / REMARKS |
|---|---|---|---|---|---|
| 231 - | FG6 - 2243 - 000 | | 2 | LIFTER DRIVE ASSEMBLY<br>リフタ駆動部 | |
| 1 | FB2 - 9248 - 000 | | 2 | ARM, PAPER SENSOR<br>紙検知アーム | |
| 2 | FB5 - 0553 - 000 | | 2 | SPRING, TORSION<br>ネジリ バネ | |
| 3 | FG6 - 1888 - 000 | | 1 | CABLE, DECK SENSOR<br>デッキ残量検知束線 | J258-260<br>J268-270 |
| 3A | VS1 - 5057 - 006 | | 1 | CONNECTOR, SNAP TIGHT<br>チュウケイ コネクタ | J258,268 |
| 4 | FH6 - 1541 - 000 | | 1 | MOTOR, DC 19.2W<br>DCモータ | M13,14 J263,267 |
| 5 | FH7 - 7462 - 000 | | 2 | PHOTO-INTERRUPTER<br>フォトインタラプタ | PS51,52,54,55<br>J259,260,269,270 |
| 6 | WT2 - 5565 - 000 | | 1 | CLAMP, CABLE<br>ソクセン オサエ | SEE NOTE |
| 7 | XA9 - 0628 - 000 | | 1 | SCREW,RS,M4X8<br>RS タイト ネジ | |
| 501 | XB5 - 6401 - 609 | | 3 | SCREW,CT,M4X16<br>CT ネジ | |
| 502 | XD2 - 1100 - 242 | | 2 | RING,E<br>E リング | |


COPYRIGHT © 1998 CANON INC.
CANON 605/605V/600 REV.0 NOV. 1998 PRINTED IN JAPAN [IMPRIME AU JAPON]

# FIGURE 250 MAIN DRIVE ASSEMBLY
メイン駆動部

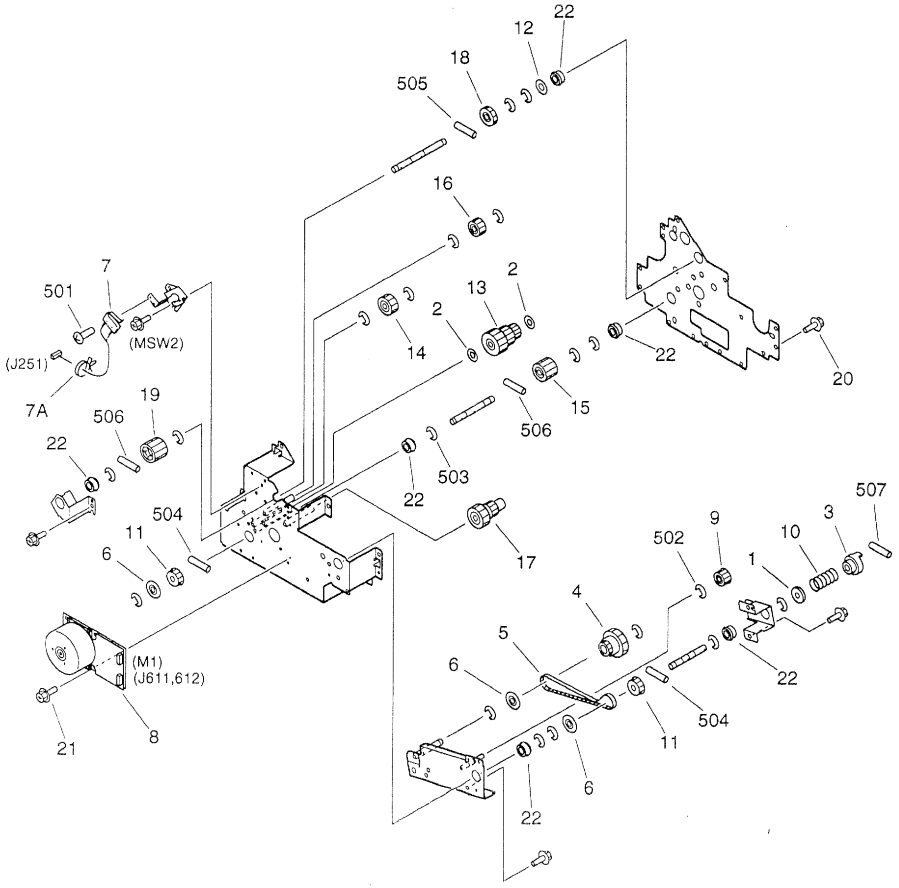



COPYRIGHT © 1998 CANON INC.
CANON 605/605V/600 REV.0 NOV. 1998 PRINTED IN JAPAN (IMPRIME AU JAPON)

| FIGURE & KEY NO. | PART NUMBER | RANK | Q'TY | DESCRIPTION | SERIAL NUMBER / REMARKS |
|---|---|---|---|---|---|
| 250 - | FG6 - 2006 - 000 | | 1 | MAIN DRIVE ASSEMBLY<br>メイン駆動部 | |
| 1 | FA6 - 8304 - 000 | | 1 | WASHER,SPRING<br>バネ ザガネ | |
| 2 | FB2 - 6285 - 000 | | 2 | SHIM<br>ワッシャ | |
| 3 | FB2 - 7805 - 030 | | 1 | COUPLING<br>カップリング | |
| 4 | FB4 - 1764 - 000 | | 1 | PULLEY, 22T/36T<br>22T/36T プーリ | |
| 5 | FB4 - 1766 - 000 | | 1 | BELT, TIMING<br>タイミング ベルト | |
| 6 | FB4 - 1806 - 000 | | 3 | FLANGE<br>フランジ | |
| 7 | FG6 - 1870 - 000 | | 1 | CABLE, WASTE TONER SWITCH<br>廃トナー スイッチ束線 | MSW2 J251 |
| 7A | WT2 - 5565 - 000 | | 1 | CLAMP, CABLE<br>ソクセン オサエ | |
| 8 | FH6 - 1530 - 000 | | 1 | MOTOR, BRUSHLESS, DC 27.6W<br>ブラシレス モータ | M1 J611,612 |
| 9 | FS2 - 3495 - 000 | | 1 | PULLEY<br>プーリ | |
| 10 | FS5 - 2978 - 000 | | 1 | SPRING, COMPRESSION<br>アッシュク バネ | |
| 11 | FS5 - 3609 - 000 | | 2 | PULLEY, 22T<br>22T プーリ | |
| 12 | FS5 - 6487 - 000 | | 1 | SHIM<br>ワッシャ | |
| 13 | FS7 - 0012 - 000 | | 1 | GEAR, 50T/24T/18T<br>50T/24T/18T ギア | |
| 14 | FS7 - 0013 - 000 | | 1 | GEAR, 24T<br>24T ギア | |
| 15 | FS7 - 0014 - 000 | | 1 | GEAR, 24T<br>24T ギア | |
| 16 | FS7 - 0016 - 000 | | 1 | GEAR, 20T<br>20T ギア | |
| 17 | FS7 - 0017 - 000 | | 1 | GEAR, 18T/27T<br>18T/27T ギア | |
| 18 | FS7 - 0018 - 000 | | 1 | GEAR, 24T<br>24T ギア | |
| 19 | FS7 - 0019 - 000 | | 1 | GEAR, 26T<br>26T ギア | |
| 20 | XA9 - 0628 - 000 | | 12 | SCREW,RS,M4X8<br>RS タイト ネジ | |
| 21 | XA9 - 0762 - 000 | | 4 | SCREW,RS,M3X8<br>RS タイト ネジ | |
| 22 | XG9 - 0250 - 000 | | 7 | BEARING, BALL<br>ボール ベアリング | |
| 501 | XB1 - 2231 - 009 | | 1 | SCREW,MACH.,TRUSS HEAD,M2.3X10<br>バインド ネジ | |
| 502 | XD2 - 1100 - 502 | | 1 | RING,E<br>E リング | |
| 503 | XD2 - 1100 - 642 | | 18 | RING,E<br>E リング | |
| 504 | XD3 - 2200 - 122 | | 2 | PIN,DOWEL<br>ヘイコウ ピン | |
| 505 | XD3 - 2200 - 142 | | 1 | PIN,DOWEL<br>ヘイコウ ピン | |
| 506 | XD3 - 2200 - 182 | | 2 | PIN,DOWEL<br>ヘイコウ ピン | |

COPYRIGHT © 1998 CANON INC.

| FIGURE & KEY NO. | PART NUMBER | RANK | Q'TY | DESCRIPTION | SERIAL NUMBER / REMARKS |
|---|---|---|---|---|---|
| 250 - 507 | XD3 - 2300 - 142 | | 1 | PIN,DOWEL<br>ヘイコウ ピン | |


COPYRIGHT © 1998 CANON INC.
CANON 605/605V/600 REV.0 NOV. 1996 PRINTED IN JAPAN [IMPRIME AU JAPON]

# FIGURE 251 DRUM DRIVE ASSEMBLY
ドラム駆動部

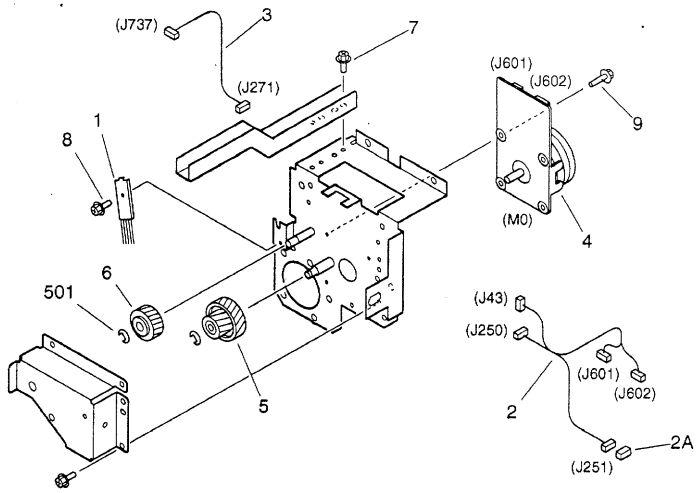


| FIGURE & KEY NO. | PART NUMBER | RANK | Q'TY | DESCRIPTION | SERIAL NUMBER / REMARKS |
|---|---|---|---|---|---|
| 251 - | FG6 - 2007 - 000 | | 1 | DRUM DRIVE ASSEMBLY<br>ドラム駆動部 | |
| 1 | FC1 - 1117 - 000 | | 1 | ELIMINATOR, STATIC CHARGE<br>除電針 | |
| 2 | FG6 - 1894 - 000 | | 1 | CABLE, DRUM MOTOR DRIVE<br>ドラム モータ駆動束線 | J43,250,251,601,602 |
| 2A | VS1 - 5057 - 002 | | 1 | CONNECTOR, SNAP TIGHT<br>チュウケイ コネクタ | J251 |
| 3 | FG6 - 3570 - 000 | | 1 | CABLE, SEPARATION CLAW CONNECT<br>分離爪中継束線 | J271,737 |
| 4 | FH6 - 1528 - 000 | | 1 | MOTOR, BRUSHLESS, DC 10.83W<br>ブラシレス モータ | M0 J601,602 |
| 5 | FS7 - 0010 - 000 | | 1 | GEAR, 19T/63T<br>19T/63T ギア | |
| 6 | RS6 - 0057 - 000 | | 1 | GEAR, 49T<br>49T ギア | |
| 7 | XA9 - 0628 - 000 | | 7 | SCREW,RS,M4X8<br>RS タイト ネジ | |
| 8 | XA9 - 0813 - 000 | | 1 | SCREW,RS,M3X8<br>RS タイト ネジ | |
| 9 | XA9 - 0962 - 000 | | 4 | SCREW,RS,M3X10<br>RS タイト ネジ | |
| 501 | XD2 - 1100 - 642 | | 2 | RING,E<br>E リング | |

COPYRIGHT © 1998 CANON INC.

# FIGURE 260 PAPER PICK-UP DRIVE ASSEMBLY
給紙駆動部

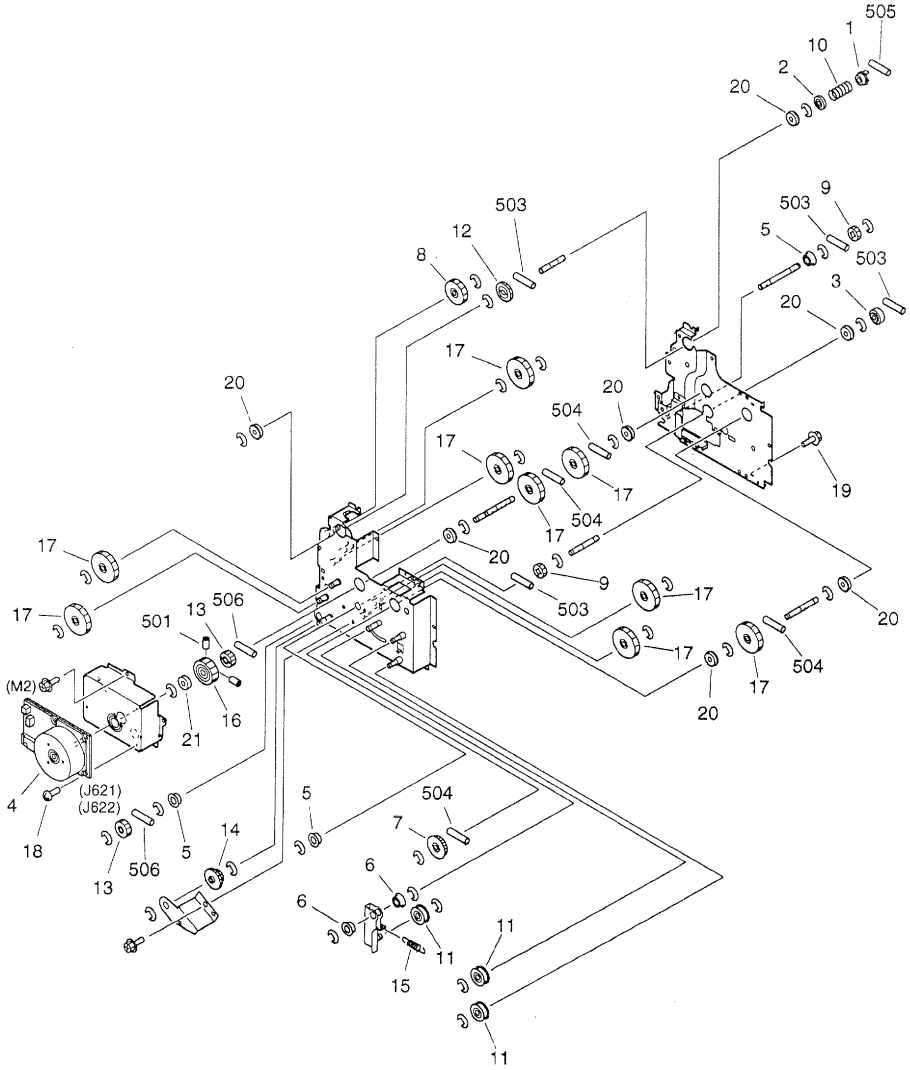



COPYRIGHT © 1998 CANON INC.
CANON 605/605V/600 REV.0 NOV. 1998 PRINTED IN JAPAN (IMPRIME AU JAPON)

| FIGURE & KEY NO. | PART NUMBER | RANK | Q'TY | DESCRIPTION | SERIAL NUMBER / REMARKS |
|---|---|---|---|---|---|
| 260 - | FG6 - 2004 - 000 | | 1 | PAPER PICK-UP DRIVE ASSEMBLY<br>給紙駆動部 | |
| 1 | FB2 - 7841 - 000 | | 1 | COUPLING, REGISTRATION<br>レジスト カップリング | |
| 2 | FB4 - 3728 - 000 | | 1 | SUPPORT, COUPLING<br>カップリング受け | |
| 3 | FB4 - 3729 - 000 | | 1 | COUPLING<br>カップリング | |
| 4 | FH6 - 1532 - 000 | | 1 | MOTOR, BRUSHLESS, DC 44W<br>ブラシレス モータ | M2 J621,622 |
| 5 | FS1 - 1189 - 000 | | 3 | BUSHING<br>ブッシング | |
| 6 | FS1 - 1449 - 000 | | 2 | BUSHING<br>ブッシング | |
| 7 | FS2 - 3494 - 020 | | 1 | PULLEY, 39T<br>39T プーリ | |
| 8 | FS3 - 0165 - 000 | | 1 | GEAR, 40T<br>40T ギア | |
| 9 | FS4 - 0145 - 000 | | 2 | GEAR, 20T<br>20T ギア | |
| 10 | FS5 - 2957 - 000 | | 1 | SPRING, COMPRESSION<br>アッシュク バネ | |
| 11 | FS5 - 3337 - 020 | | 3 | PULLEY, IDLER<br>アイドラ プーリ | |
| 12 | FS6 - 0056 - 000 | | 1 | GEAR, 32T<br>32T ギア | |
| 13 | FS6 - 0062 - 000 | | 2 | GEAR, 25T<br>25T ギア | |
| 14 | FS6 - 0096 - 000 | | 1 | GEAR, 20T/32T<br>20T/32T ギア | |
| 15 | FS6 - 2776 - 000 | | 1 | SPRING, TENSION<br>ヒッパリ バネ | |
| 16 | FS7 - 0035 - 000 | | 1 | GEAR, 68T<br>68T ギア | |
| 17 | FS7 - 0036 - 000 | | 9 | GEAR, 50T<br>50T ギア | |
| 18 | XA9 - 0249 - 000 | | 4 | SCREW,M4X8<br>ビス | |
| 19 | XA9 - 0628 - 000 | | 13 | SCREW,RS,M4X8<br>RS タイト ネジ | |
| 20 | XG9 - 0249 - 000 | | 7 | BEARING, BALL<br>ボール ベアリング | |
| 21 | XG9 - 0250 - 000 | | 1 | BEARING, BALL<br>ボール ベアリング | |
| 501 | XB6 - 2401 - 008 | | 2 | SETSCREW,M4X10<br>ロッカク アナツキ トメネジ | |
| 502 | XD2 - 1100 - 642 | | 31 | RING,E<br>E リング | |
| 503 | XD3 - 2200 - 142 | | 4 | PIN,DOWEL<br>ヘイコウ ピン | |
| 504 | XD3 - 2200 - 162 | | 4 | PIN,DOWEL<br>ヘイコウ ピン | |
| 505 | XD3 - 2300 - 142 | | 1 | PIN,DOWEL<br>ヘイコウ ピン | |
| 506 | XD3 - 2300 - 182 | | 2 | PIN,DOWEL<br>ヘイコウ ピン | |

COPYRIGHT © 1998 CANON INC.

# FIGURE 261 CASSETTE PICK-UP DRIVE ASSEMBLY
カセット給紙駆動部

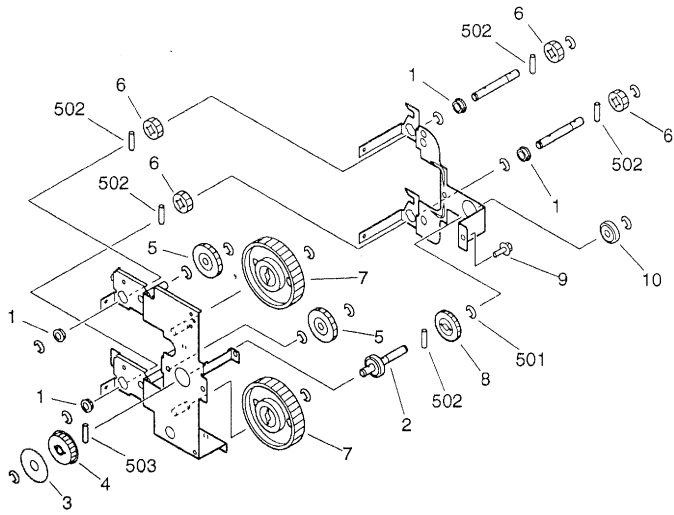


| FIGURE & KEY NO. | PART NUMBER | RANK | Q'TY | DESCRIPTION | SERIAL NUMBER / REMARKS |
|---|---|---|---|---|---|
| 261 - | FG5 - 4449 - 050 | | 1 | CASSETTE PICK-UP DRIVE ASS'Y<br>カセット給紙駆動部 | |
| 1 | FA9 - 2112 - 000 | | 4 | BUSHING<br>ブッシング | |
| 2 | FB3 - 8615 - 000 | | 1 | SHAFT, PICK-UP PULLEY<br>給紙プーリ軸 | |
| 3 | FB3 - 8616 - 000 | | 1 | FLANGE<br>フランジ | |
| 4 | FS2 - 3494 - 020 | | 1 | PULLEY, 39T<br>39T プーリ | |
| 5 | FS4 - 0014 - 000 | | 2 | GEAR, 36T<br>36T ギア | |
| 6 | FS4 - 0145 - 000 | | 4 | GEAR, 20T<br>20T ギア | |
| 7 | FS6 - 0055 - 000 | | 2 | GEAR, 76T<br>76T ギア | |
| 8 | FS6 - 0056 - 000 | | 1 | GEAR, 32T<br>32T ギア | |
| 9 | XA9 - 0628 - 000 | | 3 | SCREW,RS,M4X8<br>RS タイト ネジ | |
| 10 | XG9 - 0208 - 000 | | 1 | BEARING, BALL<br>ボール ベアリング | |
| 501 | XD2 - 1100 - 642 | | 15 | RING,E<br>E リング | |
| 502 | XD3 - 2200 - 142 | | 5 | PIN,DOWEL<br>ヘイコウ ピン | |
| 503 | XD3 - 2200 - 162 | | 1 | PIN,DOWEL<br>ヘイコウ ピン | |


COPYRIGHT © 1998 CANON INC.
CANON 605/605V/600 REV.0 NOV. 1998 PRINTED IN JAPAN [IMPRIME AU JAPON]

# FIGURE 263 LEFT PICK-UP DRIVE ASSEMBLY
左給紙駆動部

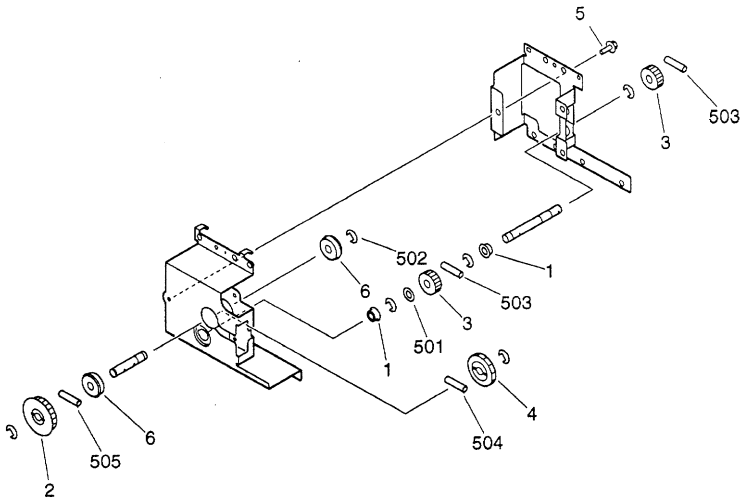


| FIGURE & KEY NO. | PART NUMBER | RANK | Q'TY | DESCRIPTION | SERIAL NUMBER / REMARKS |
|---|---|---|---|---|---|
| 263 - | FG6 - 1996 - 000 | | 1 | LEFT PICK-UP DRIVE ASSEMBLY<br>左給紙駆動部 | |
| 1 | FS1 - 1189 - 000 | | 2 | BUSHING<br>ブッシング | |
| 2 | FS2 - 3494 - 020 | | 1 | PULLEY, 39T<br>39T プーリ | |
| 3 | FS5 - 0514 - 000 | | 2 | GEAR, 20T<br>20T ギア | |
| 4 | FS6 - 0056 - 000 | | 1 | GEAR, 32T<br>32T ギア | |
| 5 | XA9 - 0628 - 000 | | 5 | SCREW,RS,M4X8<br>RS タイト ネジ | |
| 6 | XG9 - 0249 - 000 | | 2 | BEARING, BALL<br>ボール ベアリング | |
| 501 | XD1 - 1108 - 219 | | 1 | SHIM<br>ヒョウジュン ワッシャ | |
| 502 | XD2 - 1100 - 642 | | 6 | RING,E<br>E リング | |
| 503 | XD3 - 2200 - 122 | | 2 | PIN,DOWEL<br>ヘイコウ ピン | |
| 504 | XD3 - 2200 - 142 | | 1 | PIN,DOWEL<br>ヘイコウ ピン | |
| 505 | XD3 - 2200 - 162 | | 1 | PIN,DOWEL<br>ヘイコウ ピン | |

COPYRIGHT © 1998 CANON INC.

# FIGURE 264 MULTI FEED DRIVE ASSEMBLY
手差し給紙駆動部

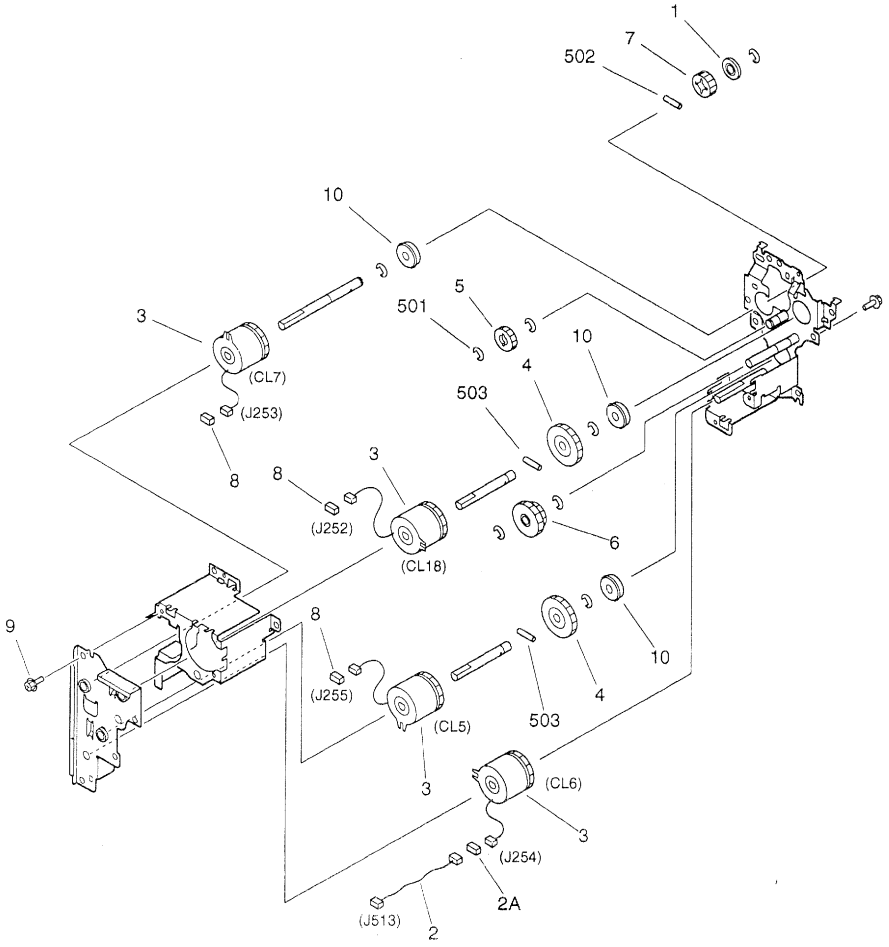


NOTE: This assembly does not include the part shown with key No.8.
注：このユニットにKey No. 8の部品は含まれません。


COPYRIGHT © 1998 CANON INC.
CANON 605/605V/600 REV.0 NOV. 1998 PRINTED IN JAPAN (IMPRIME AU JAPON)

| FIGURE & KEY NO. | PART NUMBER | RANK | Q'TY | DESCRIPTION | SERIAL NUMBER / REMARKS |
|---|---|---|---|---|---|
| 264 - | FG6 - 2229 - 000 | | 1 | MULTI FEED DRIVE ASSEMBLY<br>マルチ給紙駆動部 | |
| 1 | FB4 - 3767 - 000 | | 1 | COLLAR, PUSH-ON<br>突き当てコロ | |
| 2 | FG6 - 3572 - 000 | | 1 | CABLE, MULTI FEED DRIVE<br>マルチ給紙駆動中継束線 | J254,513 |
| 2A | VS1 - 5057 - 002 | | 1 | CONNECTOR, SNAP TIGHT<br>チュウケイ コネクタ | J254 |
| 3 | FH7 - 5826 - 000 | | 4 | CLUTCH, ELECTROMAGNETIC<br>電磁クラッチ | CL5,6,7,18<br>J255,254,253,252 |
| 4 | FS4 - 0014 - 000 | | 2 | GEAR, 36T<br>36T ギア | |
| 5 | FS6 - 0053 - 000 | | 1 | GEAR, 20T<br>20T ギア | |
| 6 | FS7 - 0033 - 000 | | 1 | GEAR, 24T/30T<br>24T/30T ギア | |
| 7 | FS7 - 0034 - 000 | | 1 | GEAR, 20T<br>20T ギア | |
| 8 | VS1 - 5057 - 002 | | 3 | CONNECTOR, SNAP TIGHT<br>チュウケイ コネクタ | SEE NOTE<br>J252,253,255 |
| 9 | XA9 - 0628 - 000 | | 7 | SCREW,RS,M4X8<br>RS タイト ネジ | |
| 10 | XG9 - 0249 - 000 | | 3 | BEARING, BALL<br>ボール ベアリング | |
| 501 | XD2 - 1100 - 642 | | 8 | RING,E<br>E リング | |
| 502 | XD3 - 2200 - 122 | | 1 | PIN,DOWEL<br>ヘイコウ ピン | |
| 503 | XD3 - 2200 - 162 | | 2 | PIN,DOWEL<br>ヘイコウ ピン | |

COPYRIGHT © 1998 CANON INC.

# FIGURE 270 DEVELOPING DRIVE ASSEMBLY
現像駆動部

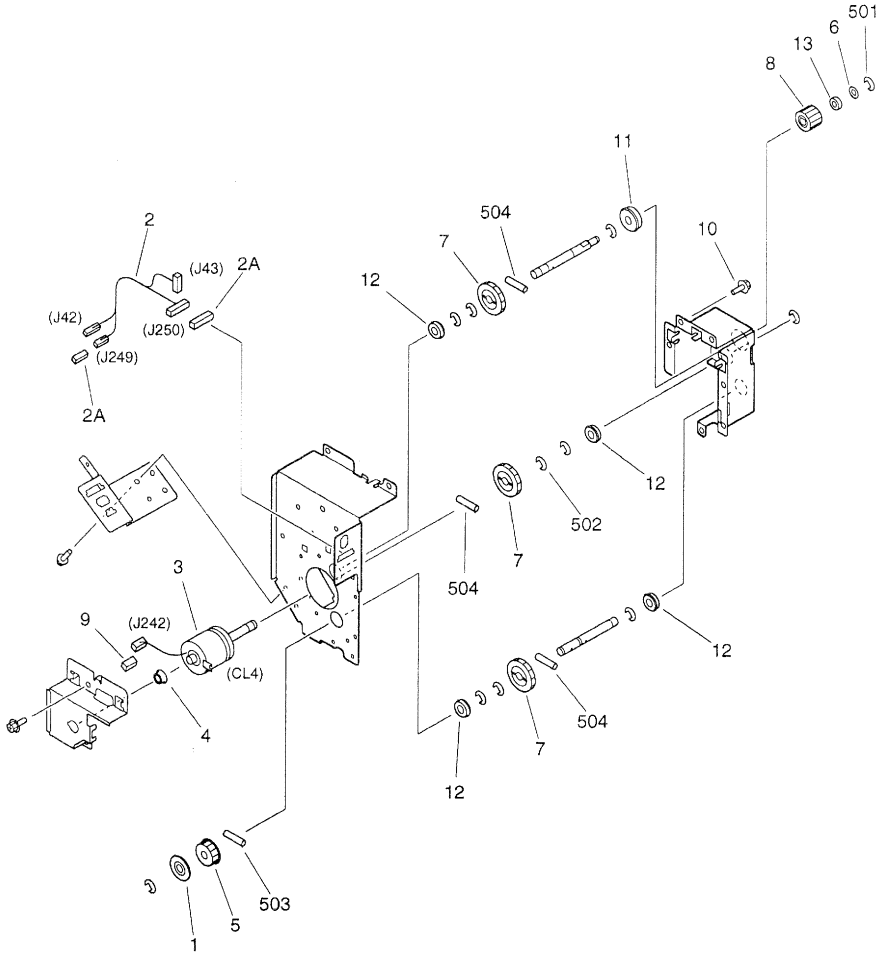



COPYRIGHT © 1998 CANON INC.
CANON 605/606V/600 REV.0 NOV.1998 PRINTED IN JAPAN (IMPRIME AU JAPON)

| FIGURE & KEY NO. | PART NUMBER | RANK | Q'TY | DESCRIPTION | SERIAL NUMBER / REMARKS |
|---|---|---|---|---|---|
| 270 - | FG6 - 2009 - 000 | | 1 | DEVELOPING DRIVE ASSEMBLY<br>現像駆動部 | |
| 1 | FB4 - 1806 - 000 | | 1 | FLANGE<br>フランジ | |
| 2 | FG6 - 1890 - 000 | | 1 | CABLE, MAIN DRIVE<br>メイン駆動束線 | J42,43,249,250 |
| 2A | VS1 - 5057 - 007 | | 2 | CONNECTOR, SNAP TIGHT<br>チュウケイ コネクタ | J249,250 |
| 3 | FH7 - 5842 - 000 | | 1 | CLUTCH, ELECTROMAGNETIC<br>電磁クラッチ | CL4 J242 |
| 4 | FS1 - 1189 - 000 | | 1 | BUSHING<br>ブッシング | |
| 5 | FS5 - 3609 - 000 | | 1 | PULLEY, 22T<br>22T プーリ | |
| 6 | FS5 - 6488 - 000 | | 1 | WASHER<br>ワッシャ | |
| 7 | FS6 - 0056 - 000 | | 3 | GEAR, 32T<br>32T ギア | |
| 8 | FS7 - 0015 - 000 | | 1 | GEAR, 23T<br>23T ギア | |
| 9 | VS1 - 5057 - 002 | | 1 | CONNECTOR, SNAP TIGHT<br>チュウケイ コネクタ | J242 |
| 10 | XA9 - 0628 - 000 | | 10 | SCREW,RS,M4X8<br>RS タイト ネジ | |
| 11 | XG9 - 0249 - 000 | | 1 | BEARING, BALL<br>ボール ベアリング | |
| 12 | XG9 - 0250 - 000 | | 4 | BEARING, BALL<br>ボール ベアリング | |
| 13 | XG9 - 0395 - 000 | | 1 | BEARING, BALL<br>ボール ベアリング | |
| 501 | XD2 - 1100 - 502 | | 1 | RING,E<br>E リング | |
| 502 | XD2 - 1100 - 642 | | 10 | RING,E<br>E リング | |
| 503 | XD3 - 2200 - 122 | | 1 | PIN,DOWEL<br>ヘイコウ ピン | |
| 504 | XD3 - 2200 - 142 | | 3 | PIN,DOWEL<br>ヘイコウ ピン | |

COPYRIGHT © 1998 CANON INC.

# FIGURE 275 TONER CARTRIDGE DRIVE ASSEMBLY(1/2)
トナーカートリッジ駆動部(1/2)

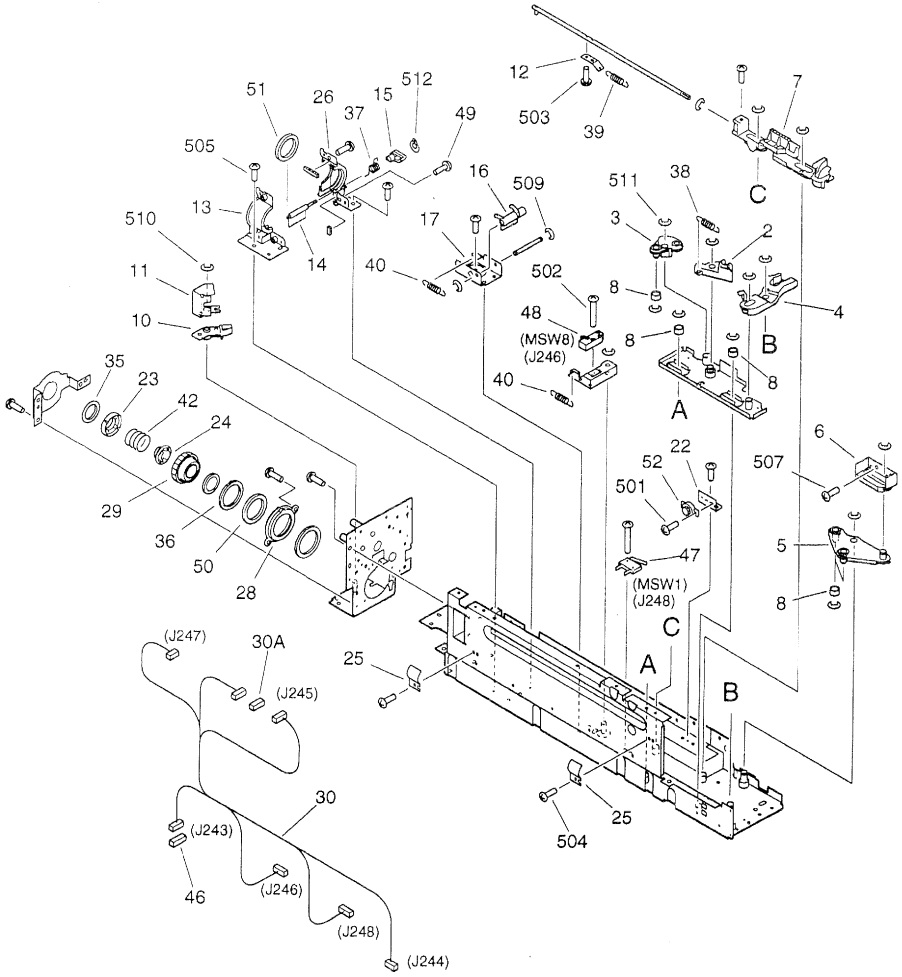


NOTE:This assembly does not incluce the part shown with key No.46.
注：このユニットにKey No. 46の部品は含まれません。


COPYRIGHT © 1998 CANON INC.
CANON 605/605V/600 REV.0 NOV. 1998 PRINTED IN JAPAN (IMPRIME AU JAPON)

# FIGURE 275 TONER CARTRIDGE DRIVE ASSEMBLY(2/2)
トナーカートリッジ駆動部(2/2)

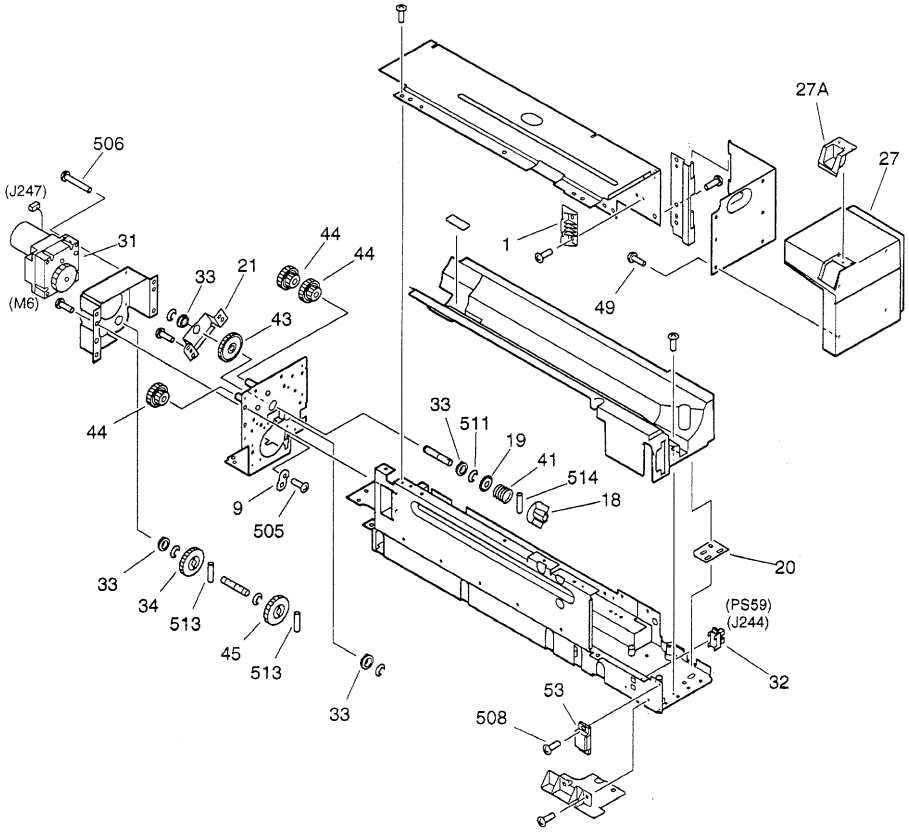


COPYRIGHT © 1998 CANON INC.

| FIGURE & KEY NO. | PART NUMBER | RANK | QTY | DESCRIPTION | SERIAL NUMBER / REMARKS |
|---|---|---|---|---|---|
| 275 - | FG6 - 2019 - 000 | | 1 | TONER CARTRIDGE DRIVE ASSEMBLY<br>トナー カートリッジ駆動部 | |
| 1 | FB4 - 1890 - 000 | | 1 | GUIDE<br>ガイド | |
| 2 | FB4 - 1892 - 000 | | 1 | ARM, SEPARATION<br>分離アーム | |
| 3 | FB4 - 1893 - 000 | | 1 | HOLDER, BUSHING<br>軸受けホルダ | |
| 4 | FB4 - 1894 - 000 | | 1 | LINK, CHUCK<br>チャック リンク | |
| 5 | FB4 - 1895 - 000 | | 1 | LEVER, CAM<br>カム レバー | |
| 6 | FB4 - 1896 - 000 | | 1 | COVER, RAIL<br>レール カバー | |
| 7 | FB4 - 1899 - 000 | | 1 | MOUNT, SLIDE<br>スライド台 | |
| 8 | FB4 - 1900 - 000 | | 6 | ROLLER<br>コロ | |
| 9 | FB4 - 1901 - 000 | | 1 | BUSHING<br>ブッシング | |
| 10 | FB4 - 1902 - 000 | | 1 | MOUNT, CAP<br>キャップ台 | |
| 11 | FB4 - 1903 - 000 | | 1 | PLATE, CHUCK CAP<br>チャック キャップ | |
| 12 | FB4 - 1904 - 000 | | 1 | PLATE, SHAFT SUPPORT<br>軸支え板 | |
| 13 | FB4 - 1913 - 000 | | 1 | MOUNT, RUBBER, LEFT<br>ゴム台 (左) | |
| 14 | FB4 - 1915 - 000 | | 1 | SHUTTER<br>シャッタ | |
| 15 | FB4 - 1916 - 000 | | 1 | LEVER, SHUTTER<br>シャッタ レバー | |
| 16 | FB4 - 1924 - 000 | | 1 | LEVER, SENSOR<br>検知レバー | |
| 17 | FB4 - 1925 - 000 | | 1 | MOUNT, LEVER<br>レバー支持台 | |
| 18 | FB4 - 1926 - 000 | | 1 | COUPLING<br>カップリング | |
| 19 | FB4 - 1927 - 000 | | 1 | SUPPORT, SPRING<br>ばね押さえ | |
| 20 | FB4 - 5309 - 000 | | 1 | PLATE, HINGE ADJUSTING<br>ヒンジ調整板 | |
| 21 | FB4 - 5310 - 000 | | 1 | MOUNT, SHAFT<br>軸支え板 | |
| 22 | FB4 - 9026 - 000 | | 1 | PLATE, DAMPER SUPPORT<br>ダンパ支持板 | |
| 23 | FB4 - 9027 - 000 | | 1 | GEAR, CAP, REAR<br>キャップ ギア (後) | |
| 24 | FB4 - 9028 - 000 | | 1 | CLAW, DRIVE<br>駆動爪 | |
| 25 | FB4 - 9514 - 000 | | 2 | PLATE, GROUNDING<br>アース板 | |
| 26 | FF5 - 7715 - 000 | | 1 | MOUNT, RUBBER, RIGHT<br>ゴム台 (右) | |
| 27 | FF5 - 8142 - 000 | | 1 | COVER, CARTRIDGE, FRONT<br>カートリッジ カバー (前) | |
| 27A | FB4 - 1889 - 000 | | 1 | HANDLE<br>把手 | |
| 28 | FF5 - 8655 - 000 | | 1 | CASE, GEAR HOLDER<br>ギア軸受ケース | |


COPYRIGHT © 1998 CANON INC.
CANON 605/605V/600 REV.0 NOV. 1998 PRINTED IN JAPAN (IMPRIME AU JAPON)

| FIGURE & KEY NO. | PART NUMBER | RANK | Q'TY | DESCRIPTION | SERIAL NUMBER / REMARKS |
|---|---|---|---|---|---|
| 275 - 29 | FF5 - 8732 - 000 | | 1 | GEAR, CAP, FRONT<br>キャップ ギア (前) | |
| 30 | FG6 - 1889 - 000 | | 1 | CABLE, CARTRIDGE<br>カートリッジ束線 | J243-248 |
| 30A | VS1 - 5057 - 002 | | 1 | CONNECTOR, SNAP TIGHT<br>チュウケイ コネクタ | J245 |
| 31 | FH6 - 1538 - 000 | | 1 | MOTOR, DC 9.6W<br>DCモータ | M6 J247 |
| 32 | FH7 - 7462 - 000 | | 1 | PHOTO-INTERRUPTER<br>フォトインタラプタ | PS59 J244 |
| 33 | FS1 - 1510 - 000 | | 4 | BUSHING<br>ブッシング | |
| 34 | FS3 - 0098 - 000 | | 1 | GEAR, 35T<br>35T ギア | |
| 35 | FS5 - 1796 - 000 | | 1 | SUPPORT, CAP GEAR, REAR<br>キャップ ギア受け (後) | |
| 36 | FS5 - 1802 - 000 | | 1 | SUPPORT, CAP GEAR, FRONT<br>キャップ ギア受け (前) | |
| 37 | FS5 - 2901 - 000 | | 1 | SPRING, TORSION<br>ネジリ バネ | |
| 38 | FS6 - 2763 - 000 | | 1 | SPRING, TENSION<br>ヒッパリ バネ | |
| 39 | FS6 - 2764 - 000 | | 1 | SPRING, TENSION<br>ヒッパリ バネ | |
| 40 | FS6 - 2774 - 000 | | 2 | SPRING, TENSION<br>ヒッパリ バネ | |
| 41 | FS6 - 2887 - 000 | | 1 | SPRING, COMPRESSION<br>アッシュク バネ | |
| 42 | FS6 - 2998 - 000 | | 1 | SPRING, COMPRESSION<br>アッシュク バネ | |
| 43 | FS7 - 0043 - 000 | | 1 | GEAR, 36T<br>36T ギア | |
| 44 | FS7 - 0044 - 000 | | 3 | GEAR, 16T/28T<br>16T/28T ギア | |
| 45 | FS7 - 0051 - 000 | | 1 | GEAR, 36T<br>36T ギア | |
| 46 | VS1 - 5057 - 007 | | 1 | CONNECTOR, SNAP TIGHT<br>チュウケイ コネクタ | SEE NOTE<br>J243 |
| 47 | WC4 - 5153 - 000 | | 1 | MICRO SWITCH<br>マイクロ スイッチ | MSW1 J248 |
| 48 | WC4 - 5157 - 000 | | 1 | MICRO SWITCH<br>マイクロ スイッチ | MSW8 J246 |
| 49 | XA9 - 0605 - 000 | | 7 | SCREW,M4X8<br>タイト ネジ | |
| 50 | XG9 - 0175 - 000 | | 1 | SEAL, OIL<br>オイル シール | |
| 51 | XG9 - 0385 - 000 | | 1 | PACKING<br>パッキン | |
| 52 | XH9 - 0090 - 000 | | 1 | OIL DAMPER UNIT<br>オイル ダンパ ユニット | |
| 53 | XZ9 - 0472 - 000 | | 1 | CATCH, MAGNET<br>マグネット キャッチ | |
| 501 | XB1 - 1200 - 405 | | 2 | SCREW,MACH.,PAN HEAD,M2X4<br>ナベ ネジ | |
| 502 | XB1 - 2231 - 009 | | 2 | SCREW,MACH.,TRUSS HEAD,M2.3X10<br>バインド ネジ | |
| 503 | XB1 - 2300 - 609 | | 3 | SCREW,MACH.,TRUSS HEAD,M3X6<br>バインド ネジ | |
| 504 | XB1 - 2400 - 607 | | 2 | SCREW,MACH.,TRUSS HEAD,M4X6<br>バインド ネジ | |

COPYRIGHT © 1998 CANON INC.

| FIGURE & KEY NO. | PART NUMBER | RANK | Q'TY | DESCRIPTION | SERIAL NUMBER / REMARKS |
|---|---|---|---|---|---|
| 275 - 505 | XB1 - 2400 - 609 | | 30 | SCREW,MACH.,TRUSS HEAD,M4X6<br>バインド ネジ | |
| 506 | XB1 - 2402 - 509 | | 3 | SCREW.MACH.,TRUSS HEAD,M4X25<br>バインド ネジ | |
| 507 | XB2 - 8400 - 809 | | 2 | SCREW,W/WASHER,M4X8<br>バネツキ バインド ネジ | |
| 508 | XB6 - 7300 - 809 | | 2 | SCREW,TP,M3X8<br>TP ネジ | |
| 509 | XD2 - 1100 - 322 | | 2 | RING,E<br>E リング | |
| 510 | XD2 - 1100 - 502 | | 7 | RING,E<br>E リング | |
| 511 | XD2 - 1100 - 642 | | 15 | RING,E<br>E リング | |
| 512 | XD2 - 2100 - 302 | | 1 | RING,GRIP<br>グリップ リング | |
| 513 | XD3 - 2200 - 142 | | 2 | PIN,DOWEL<br>ヘイコウ ピン | |
| 514 | XD3 - 2300 - 122 | | 1 | PIN,DOWEL<br>ヘイコウ ピン | |


COPYRIGHT © 1998 CANON INC.
CANON 605/605V/600 REV.0 NOV. 1998 PRINTED N JAPAN [IMPRIME AU JAPON]

# FIGURE 280 WASTE TONER DRIVE ASSEMBLY
廃トナー駆動部

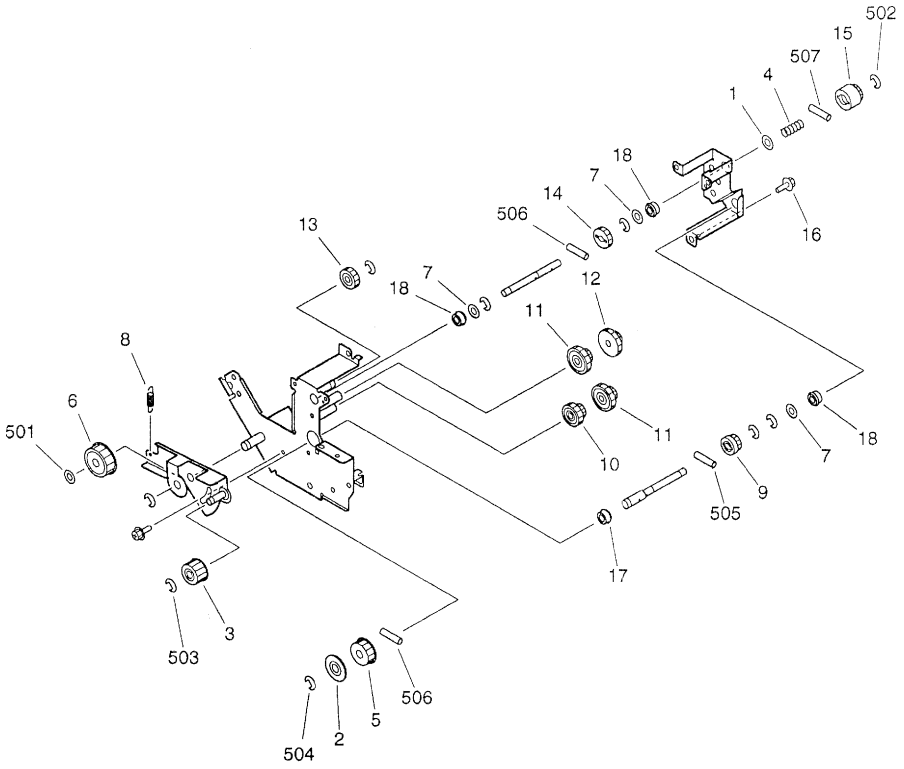



COPYRIGHT © 1998 CANON INC.
CANON 605/605V/600 REV.0 NOV. 1998 PRINTED IN JAPAN (IMPRIME AU JAPON)

| FIGURE & KEY NO. | PART NUMBER | RANK | Q'TY | DESCRIPTION | SERIAL NUMBER / REMARKS |
|---|---|---|---|---|---|
| 280 - | FG6 - 2008 - 000 | | 1 | WASTE TONER DRIVE ASSEMBLY<br>廃トナー駆動部 | |
| 1 | FB4 - 1762 - 000 | | 1 | RING, SPRING SUPPORT<br>バネ座 | |
| 2 | FB4 - 1806 - 000 | | 1 | FLANGE<br>フランジ | |
| 3 | FS2 - 3495 - 000 | | 1 | PULLEY<br>プーリ | |
| 4 | FS5 - 2959 - 000 | | 1 | SPRING, COMPRESSION<br>アッシュク バネ | |
| 5 | FS5 - 3609 - 000 | | 1 | PULLEY, 22T<br>22T プーリ | |
| 6 | FS5 - 3610 - 000 | | 1 | PULLEY, 30T<br>30T プーリ | |
| 7 | FS5 - 6488 - 000 | | 3 | WASHER<br>ワッシャ | |
| 8 | FS6 - 2752 - 000 | | 1 | SPRING, TENSION<br>ヒッパリ バネ | |
| 9 | FS7 - 0020 - 000 | | 1 | GEAR, 29T<br>29T ギア | |
| 10 | FS7 - 0021 - 000 | | 1 | GEAR, 24T/40T<br>24T/40T ギア | |
| 11 | FS7 - 0022 - 000 | | 2 | GEAR, 24T/48T<br>24T/48T ギア | |
| 12 | FS7 - 0023 - 000 | | 1 | GEAR, 28T/48T<br>28T/48T ギア | |
| 13 | FS7 - 0024 - 000 | | 1 | GEAR, 36T<br>36T ギア | |
| 14 | FS7 - 0025 - 000 | | 1 | GEAR, 36T<br>36T ギア | |
| 15 | FS7 - 0026 - 000 | | 1 | GEAR, 18T<br>18T ギア | |
| 16 | XA9 - 0628 - 000 | | 4 | SCREW,RS,M4X8<br>RS タイト ネジ | |
| 17 | XG9 - 0250 - 000 | | 1 | BEARING, BALL<br>ボール ベアリング | |
| 18 | XG9 - 0350 - 000 | | 3 | BALL BEARING, MF106ZZ1MC3<br>ボール ベアリング | |
| 501 | XD1 - 1108 - 222 | | 1 | SHIM<br>ヒョウジュン ワッシャ | |
| 502 | XD2 - 1100 - 322 | | 1 | RING,E<br>E リング | |
| 503 | XD2 - 1100 - 502 | | 6 | RING,E<br>E リング | |
| 504 | XD2 - 1100 - 642 | | 2 | RING,E<br>E リング | |
| 505 | XD3 - 2200 - 102 | | 1 | PIN,DOWEL<br>ヘイコウ ピン | |
| 506 | XD3 - 2200 - 122 | | 2 | PIN,DOWEL<br>ヘイコウ ピン | |
| 507 | XD3 - 2200 - 142 | | 1 | PIN,DOWEL<br>ヘイコウ ピン | |

COPYRIGHT © 1998 CANON INC.

# FIGURE 300 CASSETTE
カセット

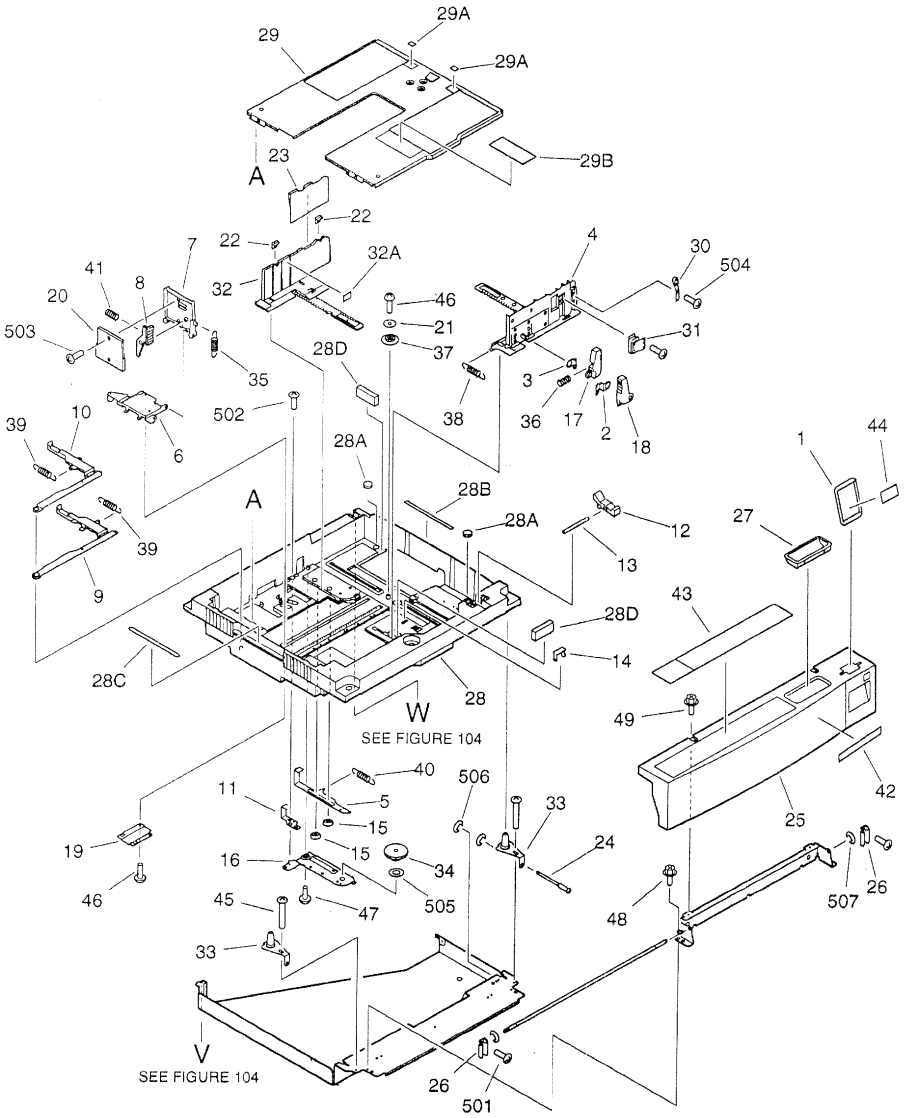



COPYRIGHT © 1998 CANON INC.
CANON 605/605V/600 REV.0 NOV. 1998 PRINTED IN JAPAN [IMPRIME AU JAPON]

| FIGURE & KEY NO. | PART NUMBER | RANK | Q'TY | DESCRIPTION | SERIAL NUMBER / REMARKS |
|---|---|---|---|---|---|
| 300 - | NPN | | RF | CASSETTE<br>カセット | |
| 1 | FB1 - 8736 - 000 | | 1 | PLATE, SIZE<br>サイズ プレート | |
| 2 | FB2 - 6043 - 000 | | 1 | PLATE, CATCH, 1<br>つまみ板 (1) | |
| 3 | FB2 - 6044 - 000 | | 1 | PLATE, CATCH, 2<br>つまみ板 (2) | |
| 4 | FB3 - 9303 - 020 | | 1 | PLATE, SIDE GUIDE, FRONT<br>サイド規制板 (前) | |
| 5 | FB3 - 9305 - 000 | | 1 | PLATE, VOLUME RACK<br>ボリューム ラック | |
| 6 | FB3 - 9306 - 000 | | 1 | MOUNT, END GUIDE<br>後端規制台 | |
| 7 | FB3 - 9307 - 000 | | 1 | PLATE, END GUIDE<br>後端規制板 | |
| 8 | FB3 - 9308 - 000 | | 1 | LEVER, END GUIDE<br>後端規制レバー | |
| 9 | FB3 - 9311 - 000 | | 1 | CAM, END PLATE SENSING, 1<br>後端検知カム (1) | |
| 10 | FB3 - 9312 - 000 | | 1 | CAM, END PLATE SENSING, 2<br>後端検知カム (2) | |
| 11 | FB3 - 9313 - 000 | | 1 | PLATE, VOLUME<br>ボリューム コマ | |
| 12 | FB3 - 9314 - 000 | | 1 | LEVER, RELEASE<br>解除レバー | |
| 13 | FB3 - 9315 - 000 | | 1 | SHAFT, RELEASE LEVER<br>解除レバー軸 | |
| 14 | FB3 - 9316 - 000 | | 3 | CLAW, SENSING<br>誤検知防止爪 | |
| 15 | FB3 - 9319 - 000 | | 2 | BUSHING<br>ブッシング | |
| 16 | FB3 - 9320 - 000 | | 1 | PLATE, COVER, LOWER<br>カバー支板 (下) | |
| 17 | FB3 - 9322 - 020 | | 1 | KNOB, SIDE GUIDE, 1<br>サイド規制板つまみ (1) | |
| 18 | FB3 - 9323 - 030 | | 1 | KNOB, SIDE GUIDE, 2<br>サイド規制板つまみ (2) | |
| 19 | FB3 - 9326 - 000 | | 1 | PLATE, END GUIDE, LOWER<br>後端規制支板 (下) | |
| 20 | FB3 - 9327 - 000 | | 1 | COVER, END GUIDE PLATE<br>後端規制板カバー | |
| 21 | FB3 - 9335 - 000 | | 1 | RING, GEAR STOP<br>ギア押え | |
| 22 | FB3 - 9337 - 000 | | 2 | CLAW, SIDE GUIDE PLATE<br>サイド爪 | |
| 23 | FB3 - 9340 - 000 | | 1 | COVER, SIDE GUIDE PLATE<br>サイド規制板カバー | |
| 24 | FB3 - 9358 - 000 | | 1 | SCREW, REGISTRATION ADJUSTING<br>横レジ調整ネジ | |
| 25 | FB4 - 1379 - 000 | | 1 | COVER, CASSETTE, FRONT<br>カセット カバー (前) | |
| 26 | FB4 - 5253 - 000 | | 2 | LINK, CASSETTE<br>カセット リンク | |
| 27 | FB4 - 6203 - 020 | | 1 | HANDLE, CASSETTE<br>カセット把手 | |
| 28 | FF5 - 6183 - 000 | N | 1 | BODY, CASSETTE<br>カセット オケ | |
| 28A | FB3 - 9321 - 000 | | 2 | DAMPER<br>ダンパ | |

COPYRIGHT © 1998 CANON INC.

| FIGURE & KEY NO. | PART NUMBER | RANK | Q'TY | DESCRIPTION | SERIAL NUMBER / REMARKS |
|---|---|---|---|---|---|
| 300 - 28B | FB3 - 9329 - 000 | | 1 | LABEL, CASSETTE GRIP, RIGHT<br>カセット把手ラベル（右） | |
| 28C | FB3 - 9333 - 000 | | 1 | LABEL, CASSETTE GRIP, LEFT<br>カセット把手ラベル（左） | |
| 28D | FB3 - 9336 - 000 | | 2 | PAD, SILENCER<br>消音パッド | |
| 29 | FF5 - 6184 - 000 | | 1 | PLATE, PAPER LIFTING<br>中板 | |
| 29A | FB1 - 8497 - 000 | | 2 | SHEET, SEPARATION<br>分離シート | |
| 29B | FS5 - 8619 - 000 | | 1 | LABEL, SIZE<br>サイズ ラベル | |
| 30 | FF5 - 6186 - 000 | | 1 | SPRING, LEAF, 1<br>板バネ（1） | |
| 31 | FF5 - 6187 - 000 | | 1 | SPRING, LEAF, 2<br>板バネ（2） | |
| 32 | FF5 - 6189 - 000 | | 1 | PLATE, SIDE GUIDE, REAR<br>サイド規制板（後） | |
| 32A | FS5 - 8618 - 000 | | 1 | LABEL, "MAXIMUM LOAD"<br>積載制限ラベル | |
| 33 | FF5 - 6392 - 000 | | 2 | PLATE, REGISTRATION ADJUSTING<br>横レジ調整プレート | |
| 34 | FS5 - 0532 - 000 | | 1 | GEAR, 15T/42T<br>15T／42T ギア | |
| 35 | FS5 - 2328 - 000 | | 1 | SPRING, TENSION<br>ヒッパリ バネ | |
| 36 | FS5 - 2650 - 000 | | 1 | SPRING, COMPRESSION<br>アッシュク バネ | |
| 37 | FS6 - 0929 - 000 | | 1 | GEAR, 16T<br>16T ギア | |
| 38 | FS6 - 2691 - 000 | | 1 | SPRING, TENSION<br>ヒッパリ バネ | |
| 39 | FS6 - 2692 - 000 | | 2 | SPRING, TENSION<br>ヒッパリ バネ | |
| 40 | FS6 - 2693 - 000 | | 1 | SPRING, TENSION<br>ヒッパリ バネ | |
| 41 | FS6 - 2694 - 000 | | 1 | SPRING, COMPRESSION<br>アッシュク バネ | |
| 42 | FS6 - 8411 - 000 | | 1 | LABEL, "UNIVERSAL"<br>ユニバーサル カセット ラベル | |
| 43 | FS6 - 8694 - 000 | | 1 | LABEL, CASSETTE OPERATION<br>カセット操作説明ラベル | |
| 44 | FS6 - 8710 - 000 | | 1 | LABEL, SIZE<br>サイズ ラベル | |
| 45 | XA9 - 0207 - 000 | | 2 | SCREW,M4X12<br>セムス ネジ | |
| 46 | XA9 - 0591 - 000 | | 3 | SCREW,M3X8<br>タイト ネジ | |
| 47 | XA9 - 0605 - 000 | | 2 | SCREW,M4X8<br>タイト ネジ | |
| 48 | XA9 - 0628 - 000 | | 5 | SCREW,RS,M4X8<br>RS タイト ネジ | |
| 49 | XA9 - 0628 - 000 | | 2 | SCREW,RS,M4X8<br>RS タイト ネジ | |
| 501 | XB1 - 2300 - 609 | | 2 | SCREW,MACH.,TRUSS HEAD,M3X6<br>バインド ネジ | |
| 502 | XB1 - 2400 - 609 | | 1 | SCREW,MACH.,TRUSS HEAD,M4X6<br>バインド ネジ | |
| 503 | XB4 - 7300 - 607 | | 2 | SCREW,TAPPING,TRUSS HEAD,M3X6<br>バインド タッピン ネジ | |


COPYRIGHT © 1998 CANON INC.

| FIGURE & KEY NO. | PART NUMBER | RANK | Q'TY | DESCRIPTION | SERIAL NUMBER / REMARKS |
|---|---|---|---|---|---|
| 300 - 504 | XB4 - 7300 - 607 | | 2 | SCREW,TAPPING,TRUSS HEAD,M3X6<br>バインド タッピン ネジ | |
| 505 | XD1 - 1108 - 235 | | 1 | SHIM<br>ヒョウジュン ワッシャ | |
| 506 | XD2 - 1100 - 322 | | 2 | RING,E<br>E リング | |
| 507 | XD2 - 1100 - 502 | | 2 | RING,E<br>E リング | |

COPYRIGHT © 1998 CANON INC.

# FIGURE 302 FRONT DECK (RIGHT) PAPER STOCK ASSEMBLY
フロントデッキ（右）収納庫部

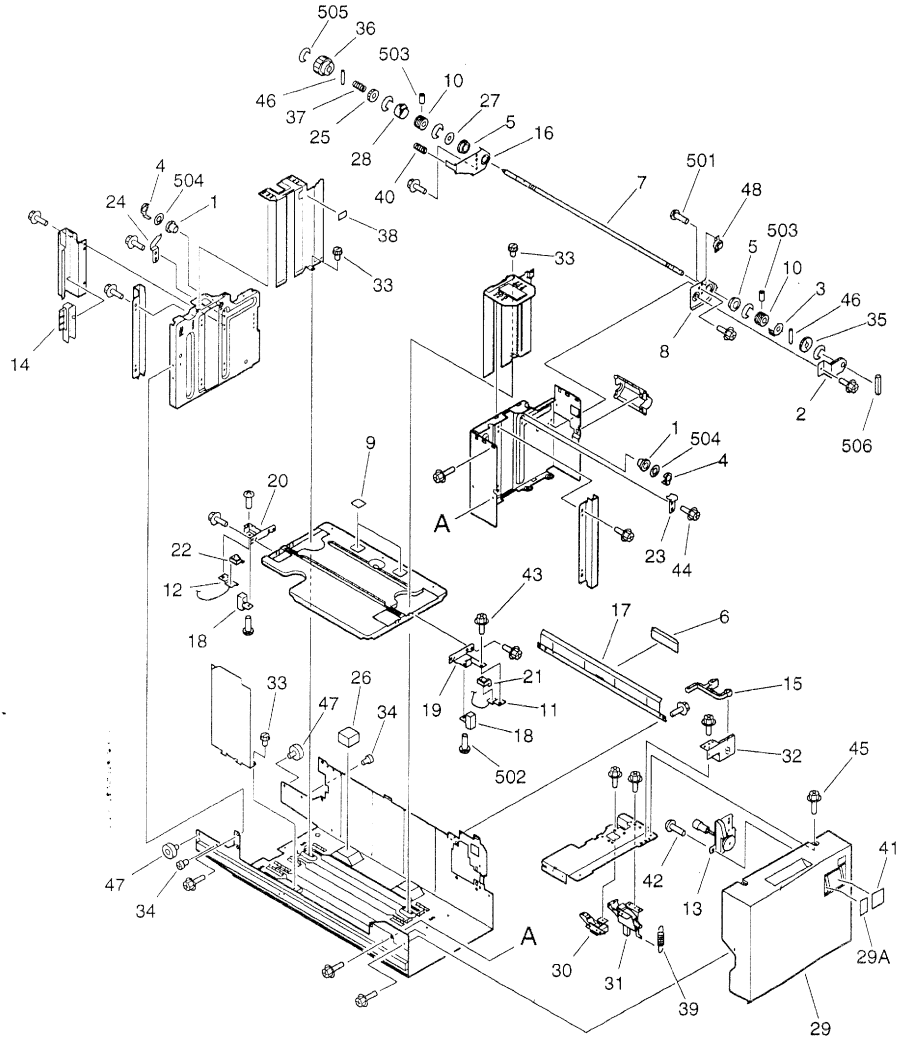


NOTE:This assembly does not include the part shown with key No.41.
注：このユニットにKey No. 41の部品は含まれません。


COPYRIGHT © 1998 CANON INC.
CANON 605/605W/600 REV.0 NOV.1998 PRINTED IN JAPAN (IMPRIME AU JAPON)

| FIGURE & KEY NO. | PART NUMBER | RANK | Q'TY | DESCRIPTION | SERIAL NUMBER / REMARKS |
|---|---|---|---|---|---|
| 302 - | FG6 - 2233 - 000 | | 1 | 1.5K RIGHT PAPER STOCK ASS'Y<br>1. 5K右収納庫部 | |
| 1 | FA6 - 9971 - 000 | | 2 | PULLEY, IDLER<br>アイドラ プーリ | |
| 2 | FA6 - 9986 - 000 | | 1 | HOLDER, DAMPER<br>ダンパ トリツケ バン | |
| 3 | FA6 - 9988 - 020 | | 1 | FLANGE, LIFTER<br>リフト フランジ | |
| 4 | FA6 - 9989 - 000 | | 2 | FLANGE, IDLER<br>アイドラ フランジ | |
| 5 | FA9 - 2112 - 000 | | 2 | BUSHING<br>ブッシング | |
| 6 | FA9 - 3594 - 000 | | 1 | SHEET, SEPARATION<br>分離シート | |
| 7 | FB2 - 7625 - 000 | | 1 | SHAFT, LIFT<br>リフト軸 | |
| 8 | FB2 - 7652 - 000 | | 1 | SUPPORT, SHAFT, FRONT<br>軸支板（前） | |
| 9 | FB2 - 7740 - 020 | | 2 | SHEET, SEPARATION<br>分離シート | |
| 10 | FB2 - 8465 - 000 | | 2 | PULLEY, LIFTING, FRONT<br>リフト プーリ（前） | |
| 11 | FB2 - 8466 - 000 | | 1 | WIRE, LIFTING, FRONT<br>ワイヤ（前） | |
| 12 | FB2 - 8467 - 000 | | 1 | WIRE, LIFTING, REAR<br>ワイヤ（後） | |
| 13 | FB3 - 8508 - 000 | | 1 | PAPER QUANTITY INDICATOR UNIT<br>残量表示ユニット | |
| 14 | FB4 - 2026 - 000 | | 1 | LEVER, SLIDE<br>スライド レバー | |
| 15 | FB4 - 5262 - 000 | | 1 | LEVER, HOOK RELEASE<br>フック解除レバー | |
| 16 | FB4 - 5268 - 000 | | 1 | SUPPORT, SHAFT, REAR<br>軸支板（後） | |
| 17 | FB4 - 9509 - 000 | | 1 | PLATE, SEPARATION<br>分離板 | |
| 18 | FC1 - 5049 - 000 | | 2 | BRACKET<br>スライド コマ | |
| 19 | FC1 - 5053 - 000 | | 1 | HOOK, WIRE, FRONT<br>ワイヤ カケ（前） | |
| 20 | FC1 - 5054 - 000 | | 1 | HOOK, WIRE, REAR<br>ワイヤ カケ（後） | |
| 21 | FC1 - 5055 - 000 | | 1 | HOLDER, CABLE, FRONT<br>ワイヤ オサエ（前） | |
| 22 | FC1 - 5056 - 000 | | 1 | HOLDER, CABLE, REAR<br>ワイヤ オサエ（後） | |
| 23 | FC1 - 5059 - 000 | | 1 | SUPPORT, FRONT<br>ササエ イタ （マエ） | |
| 24 | FC1 - 5060 - 000 | | 1 | SUPPORT, REAR<br>ササエ イタ （ウシロ） | |
| 25 | FC1 - 5061 - 000 | | 1 | GEAR, 28T<br>28T ギア | |
| 26 | FC1 - 5066 - 000 | | 3 | PAD<br>ショウオン パッド | |
| 27 | FC1 - 5080 - 000 | | 1 | PLATE, LIMIT, WIRE<br>ワイヤ キセイ バン | |
| 28 | FC1 - 5081 - 000 | | 1 | FLANGE, REAR<br>1. 5K リフト フランジ（後） | |
| 29 | FF5 - 7951 - 000 | | 1 | FRONT COVER, RIGHT<br>前カバー（右） | |

COPYRIGHT © 1998 CANON INC.

| FIGURE & KEY NO. | PART NUMBER | RANK | Q'TY | DESCRIPTION | SERIAL NUMBER / REMARKS |
|---|---|---|---|---|---|
| 302 - 29A | FS6 - 8713 - 000 | | 1 | PLATE, INDEX, PAPER<br>残量表示プレート | |
| 30 | FF5 - 8150 - 000 | | 1 | LEVER, CAM RELEASE<br>カム解除レバー | |
| 31 | FF5 - 8151 - 000 | | 1 | HOOK<br>フック | |
| 32 | FF5 - 8155 - 000 | | 1 | PLATE, LEVER SUPPORT, RIGHT<br>レバー支板（右） | |
| 33 | FS2 - 9427 - 000 | | 3 | SCREW, M4X10<br>ネジ | |
| 34 | FS2 - 9428 - 000 | | 2 | SCREW, M6X6<br>ネジ | |
| 35 | FS4 - 0012 - 000 | | 1 | GEAR, 27T<br>27T ギア | |
| 36 | FS4 - 0160 - 000 | | 1 | GEAR, 28T<br>28T ギア | |
| 37 | FS4 - 2136 - 000 | | 1 | SPRING, COMPRESSION<br>アッシュク バネ | |
| 38 | FS5 - 8618 - 000 | | 1 | LABEL, "MAXIMUM LOAD"<br>積載制限ラベル | |
| 39 | FS6 - 2983 - 000 | | 1 | SPRING, TENSION<br>ヒッパリ バネ | |
| 40 | FS6 - 2984 - 000 | | 1 | SPRING, COMPRESSION<br>アッシュク バネ | |
| 41 | FS6 - 8711 - 000 | | 1 | LABEL, PAPER SIZE<br>紙サイズ ラベル | SEE NOTE |
| 42 | XA9 - 0605 - 000 | | 2 | SCREW,M4X8<br>タイト ネジ | |
| 43 | XA9 - 0629 - 000 | | 5 | SCREW,RS,M4X8<br>RS タイト ネジ | |
| 44 | XA9 - 0685 - 000 | | 34 | SCREW,RS,M4X6<br>RS タイト ネジ | |
| 45 | XA9 - 0721 - 000 | | 10 | SCREW,RS,M4X10<br>RS タイト ネジ | |
| 46 | XD9 - 0104 - 000 | | 2 | PIN,DOWEL<br>ヘイコウ ピン | |
| 47 | XG9 - 0254 - 000 | | 2 | BEARING, ROLLER<br>ローラ ベアリング | |
| 48 | XH9 - 0082 - 000 | | 1 | DAMPER, OIL<br>オイル ダンパ | |
| 501 | XB1 - 2200 - 409 | | 2 | SCREW,MACH.,TRUSS HEAD,M2X4<br>バインド ネジ | |
| 502 | XB1 - 2400 - 609 | | 3 | SCREW,MACH.,TRUSS HEAD,M4X6<br>バインド ネジ | |
| 503 | XB6 - 2300 - 408 | | 4 | SETSCREW,M3X4<br>ロッカク アナツキ トメネジ | |
| 504 | XD1 - 1108 - 239 | | 2 | SHIM<br>ヒョウジュン ワッシャ | |
| 505 | XD2 - 1100 - 642 | | 5 | RING,E<br>E リング | |
| 506 | XD3 - 1200 - 122 | | 1 | PIN,SPRING<br>スプリング ピン | |


COPYRIGHT © 1998 CANON INC.
CANON 605/605V/600 REV.0 NOV. 1998 PRINTED IN JAPAN [IMPRIME AU JAPON]

# FIGURE 303 FRONT DECK (LEFT) PAPER STOCK ASSEMBLY
フロントデッキ（左）収納庫部

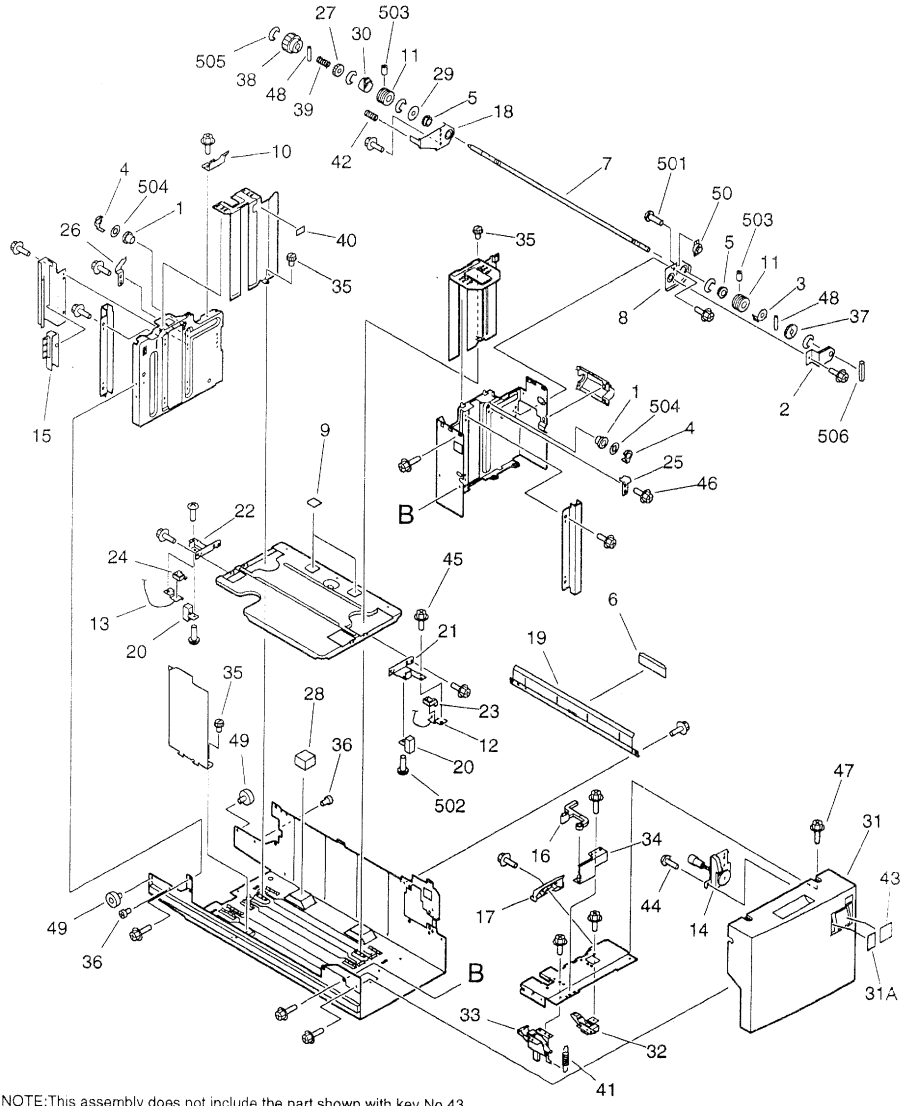


NOTE:This assembly does not include the part shown with key No.43.
注：このユニットにKey No. 43の部品は含まれません。


COPYRIGHT © 1998 CANON INC.
CANON 605/605V/600 REV.0 NOV.1998 PRINTED IN JAPAN [IMPRIME AU JAPON]

| FIGURE & KEY NO. | PART NUMBER | RANK | Q'TY | DESCRIPTION | SERIAL NUMBER / REMARKS |
|---|---|---|---|---|---|
| 303 - | FG6 - 2234 - 000 | | 1 | 1.5K LEFT PAPER STOCK ASSEMBLY<br>1. 5K左収納庫部 | |
| 1 | FA6 - 9971 - 000 | | 2 | PULLEY, IDLER<br>アイドラ プーリ | |
| 2 | FA6 - 9986 - 000 | | 1 | HOLDER, DAMPER<br>ダンパ トリツケ バン | |
| 3 | FA6 - 9988 - 020 | | 1 | FLANGE, LIFTER<br>リフト フランジ | |
| 4 | FA6 - 9989 - 000 | | 2 | FLANGE, IDLER<br>アイドラ フランジ | |
| 5 | FA9 - 2112 - 000 | | 2 | BUSHING<br>ブッシング | |
| 6 | FA9 - 3594 - 000 | | 1 | SHEET, SEPARATION<br>分離シート | |
| 7 | FB2 - 7625 - 000 | | 1 | SHAFT, LIFT<br>リフト軸 | |
| 8 | FB2 - 7652 - 000 | | 1 | SUPPORT, SHAFT, FRONT<br>軸支板（前） | |
| 9 | FB2 - 7740 - 020 | | 2 | SHEET, SEPARATION<br>分離シート | |
| 10 | FB2 - 7758 - 000 | | 1 | PLATE, JAM STOP, 1<br>ジャム ストッパ (1) | |
| 11 | FB2 - 8465 - 000 | | 2 | PULLEY, LIFTING, FRONT<br>リフト プーリ（前） | |
| 12 | FB2 - 8466 - 000 | | 1 | WIRE, LIFTING, FRONT<br>ワイヤ（前） | |
| 13 | FB2 - 8467 - 000 | | 1 | WIRE, LIFTING, REAR<br>ワイヤ（後） | |
| 14 | FB3 - 8508 - 000 | | 1 | PAPER QUANTITY INDICATOR UNIT<br>残量表示ユニット | |
| 15 | FB4 - 2026 - 000 | | 1 | LEVER, SLIDE<br>スライド レバー | |
| 16 | FB4 - 5262 - 000 | | 1 | LEVER, HOOK RELEASE<br>フック解除レバー | |
| 17 | FB4 - 5267 - 000 | | 1 | LEVER, SEPARATION RELEASE<br>分離解除レバー | |
| 18 | FB4 - 5268 - 000 | | 1 | SUPPORT, SHAFT, REAR<br>軸支板（後） | |
| 19 | FB4 - 9509 - 000 | | 1 | PLATE, SEPARATION<br>分離板 | |
| 20 | FC1 - 5049 - 000 | | 2 | BRACKET<br>スライド コマ | |
| 21 | FC1 - 5053 - 000 | | 1 | HOOK, WIRE, FRONT<br>ワイヤ カケ（前） | |
| 22 | FC1 - 5054 - 000 | | 1 | HOOK, WIRE, REAR<br>ワイヤ カケ（後） | |
| 23 | FC1 - 5055 - 000 | | 1 | HOLDER, CABLE, FRONT<br>ワイヤ オサエ（前） | |
| 24 | FC1 - 5056 - 000 | | 1 | HOLDER, CABLE, REAR<br>ワイヤ オサエ（後） | |
| 25 | FC1 - 5059 - 000 | | 1 | SUPPORT, FRONT<br>ササエ イタ （マエ） | |
| 26 | FC1 - 5060 - 000 | | 1 | SUPPORT, REAR<br>ササエ イタ （ウシロ） | |
| 27 | FC1 - 5061 - 000 | | 1 | GEAR, 28T<br>28T ギア | |
| 28 | FC1 - 5066 - 000 | | 3 | PAD<br>ショウオン パッド | |
| 29 | FC1 - 5080 - 000 | | 1 | PLATE, LIMIT, WIRE<br>ワイヤ キセイ バン | |

COPYRIGHT © 1998 CANON INC.

| FIGURE & KEY NO. | PART NUMBER | RANK | Q'TY | DESCRIPTION | SERIAL NUMBER / REMARKS |
|---|---|---|---|---|---|
| 303 - 30 | FC1 - 5081 - 000 | | 1 | FLANGE, REAR<br>1. 5K リフト フランジ (後) | |
| 31 | FF5 - 7952 - 000 | | 1 | FRONT COVER, LEFT<br>左前カバー | |
| 31A | FS6 - 8713 - 000 | | 1 | PLATE, INDEX, PAPER<br>残量表示プレート | |
| 32 | FF5 - 8150 - 000 | | 1 | LEVER, CAM RELEASE<br>カム解除レバー | |
| 33 | FF5 - 8151 - 000 | | 1 | HOOK<br>フック | |
| 34 | FF5 - 8156 - 000 | | 1 | PLATE, LEVER SUPPORT, LEFT<br>レバー支板 (左) | |
| 35 | FS2 - 9427 - 000 | | 3 | SCREW, M4X10<br>ネジ | |
| 36 | FS2 - 9428 - 000 | | 2 | SCREW, M6X6<br>ネジ | |
| 37 | FS4 - 0012 - 000 | | 1 | GEAR, 27T<br>27T ギア | |
| 38 | FS4 - 0160 - 000 | | 1 | GEAR, 28T<br>28T ギア | |
| 39 | FS4 - 2136 - 000 | | 1 | SPRING, COMPRESSION<br>アッシュク バネ | |
| 40 | FS5 - 8618 - 000 | | 1 | LABEL, "MAXIMUM LOAD"<br>積載制限ラベル | |
| 41 | FS6 - 2983 - 000 | | 1 | SPRING, TENSION<br>ヒッパリ バネ | |
| 42 | FS6 - 2984 - 000 | | 1 | SPRING, COMPRESSION<br>アッシュク バネ | |
| 43 | FS6 - 8711 - 000 | | 1 | LABEL, PAPER SIZE<br>紙サイズ ラベル | SEE NOTE |
| 44 | XA9 - 0605 - 000 | | 2 | SCREW,M4X8<br>タイト ネジ | |
| 45 | XA9 - 0629 - 000 | | 5 | SCREW,RS,M4X8<br>RS タイト ネジ | |
| 46 | XA9 - 0685 - 000 | | 34 | SCREW,RS,M4X6<br>RS タイト ネジ | |
| 47 | XA9 - 0721 - 000 | | 10 | SCREW,RS,M4X10<br>RS タイト ネジ | |
| 48 | XD9 - 0104 - 000 | | 2 | PIN,DOWEL<br>ヘイコウ ピン | |
| 49 | XG9 - 0254 - 000 | | 2 | BEARING, ROLLER<br>ローラ ベアリング | |
| 50 | XH9 - 0082 - 000 | | 1 | DAMPER, OIL<br>オイル ダンパ | |
| 501 | XB1 - 2200 - 409 | | 2 | SCREW,MACH.,TRUSS HEAD,M2X4<br>バインド ネジ | |
| 502 | XB1 - 2400 - 609 | | 3 | SCREW,MACH.,TRUSS HEAD,M4X6<br>バインド ネジ | |
| 503 | XB6 - 2300 - 408 | | 4 | SETSCREW,M3X4<br>ロッカク アナツキ トメネジ | |
| 504 | XD1 - 1108 - 239 | | 2 | SHIM<br>ヒョウジュン ワッシャ | |
| 505 | XD2 - 1100 - 642 | | 7 | RING,E<br>E リング | |
| 506 | XD3 - 1200 - 122 | | 1 | PIN,SPRING<br>スプリング ピン | |


COPYRIGHT © 1998 CANON INC.
CANON 605/605V/600 REV.0 NOV.1998 PRINTED IN JAPAN (IMPRIME AU JAPON)

# FIGURE 305 CASSETTE HEATER ASSEMBLY
カセットヒータ部

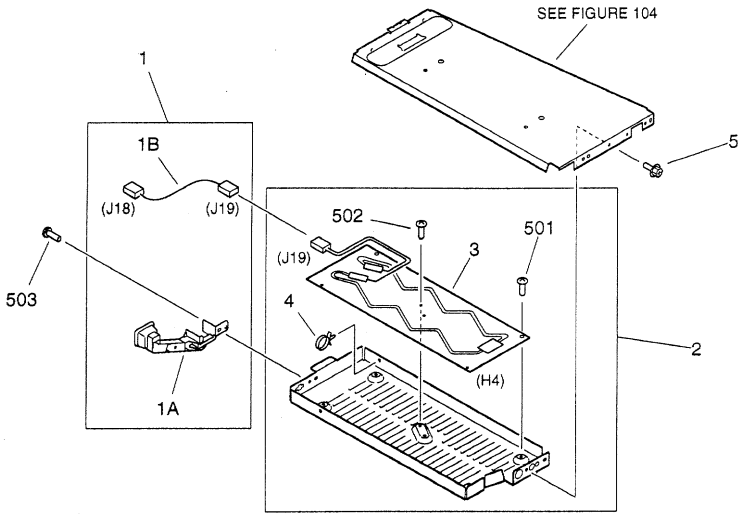


| FIGURE & KEY NO. | PART NUMBER | RANK | Q'TY | DESCRIPTION | SERIAL NUMBER / REMARKS |
|---|---|---|---|---|---|
| 305 - | NPN | | RF | CASSETTE HEATER ASSEMBLY<br>カセット ヒータ部 | 100V<br>ACCESSORY<br>115/120/220/240V |
| 1 | FG2 - 9195 - 000 | | 1 | CORD GUIDE ASSEMBLY<br>コード ガイド部 | |
| 1A | FB3 - 9910 - 000 | | 1 | GUIDE, HEATER CABLE<br>ヒータ ガイド | |
| 1B | FG5 - 9419 - 000 | | 1 | CABLE, HEATER<br>ヒータ中継束線 | J18,19 |
| 2 | FG2 - 9921 - 000 | | 1 | HEATER ASSEMBLY<br>ヒータ ユニット | ACCESSORY<br>220/240V |
| 3 | FH7 - 4584 - 000 | | 1 | HEATER, CASSETTE<br>カセット ヒータ | 100V H4 J19 |
| | FH7 - 4610 - 000 | | 1 | HEATER<br>ヒータ | ACCESSORY<br>115/120V H4 J19 |
| | FH7 - 4585 - 000 | | 1 | HEATER, CASSETTE<br>カセット ヒータ | ACCESSORY<br>220/240V H4 J19 |
| 4 | WT2 - 5041 - 000 | | 1 | CLAMP, CABLE<br>ケーブル クランプ | |
| 5 | XA9 - 0628 - 000 | | 2 | SCREW,RS,M4X8<br>RS タイト ネジ | |
| 501 | XB1 - 2400 - 409 | | 4 | SCREW,MACH.,TRUSS HEAD,M4X4<br>バインド ネジ | |
| 502 | XB6 - 7300 - 409 | | 1 | SCREW,TP,M3X4<br>TP ネジ | |
| 503 | XB6 - 7400 - 609 | | 1 | SCREW,TP,M4X6<br>TP ネジ | |

COPYRIGHT © 1998 CANON INC.

# FIGURE 311 LOWER CASSETTE PICK-UP ASSEMBLY
カセット下給紙部

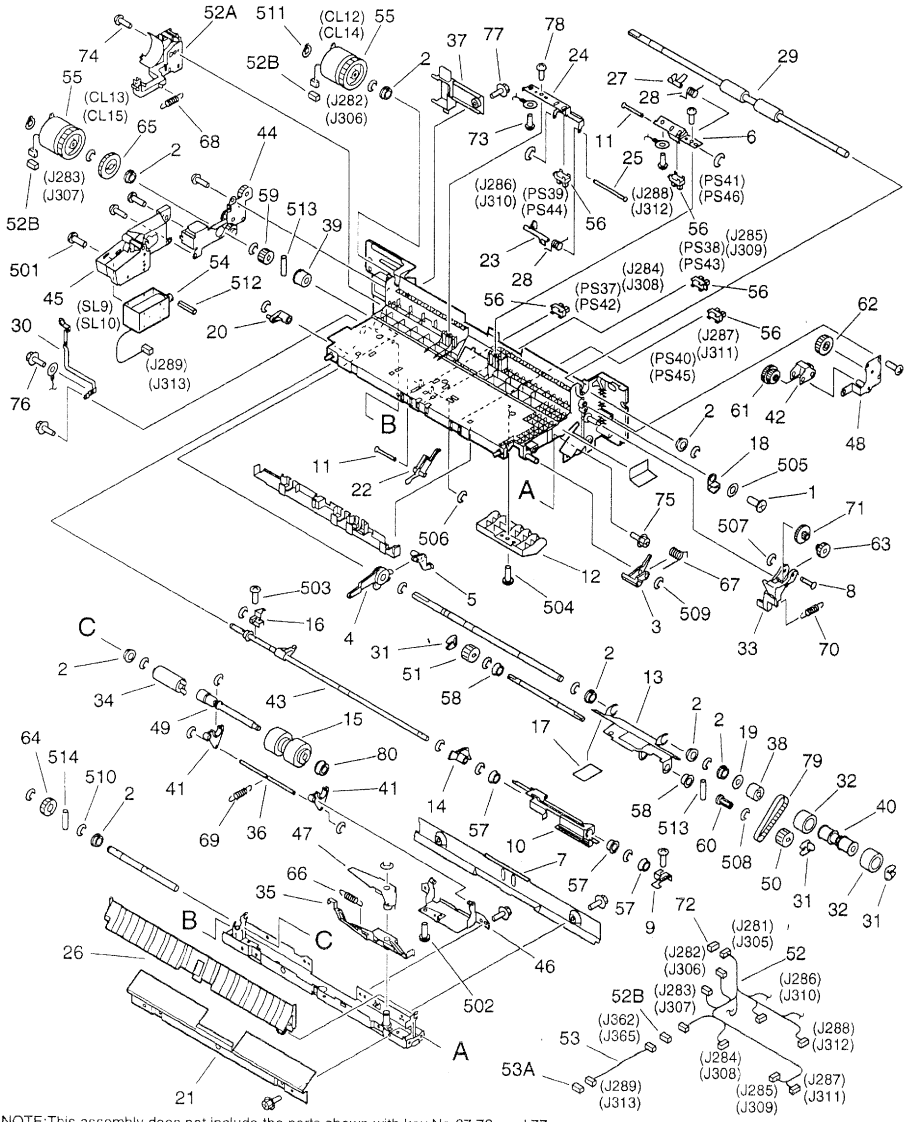


NOTE:This assembly does not include the parts shown with key No.37,72, and 77.
注：このユニットにKey No. 37、72、77の部品は含まれません。


COPYRIGHT © 1998 CANON INC.
CANON 605/605W/600 REV.0 NOV.1998 PRINTED IN JAPAN [IMPRIME AU JAPON]

| FIGURE & KEY NO. | PART NUMBER | RANK | Q'TY | DESCRIPTION | SERIAL NUMBER / REMARKS |
|---|---|---|---|---|---|
| 311 - | FG6 - 2235 - 000 | | 2 | LOWER CASSETTE PICK-UP ASS'Y<br>カセット下給紙部 | |
| 1 | FA6 - 6457 - 000 | | 2 | SCREW,M3X5<br>ネジ | |
| 2 | FA9 - 2112 - 000 | | 8 | BUSHING<br>ブッシング | |
| 3 | FB2 - 7593 - 000 | | 1 | CAM<br>カム | |
| 4 | FB2 - 7605 - 000 | | 1 | LINK, UP, 1<br>アップ リンク (1) | |
| 5 | FB2 - 7606 - 000 | | 1 | LINK, UP, 2<br>アップ リンク (2) | |
| 6 | FB2 - 7613 - 000 | | 1 | MOUNT, SENSOR<br>キュウシ センサ シダイ | |
| 7 | FB2 - 7616 - 000 | | 1 | GUIDE, FEED<br>ハンソウ ガイド | |
| 8 | FB2 - 7620 - 000 | | 1 | SHAFT, LIFT, UPPER<br>リフタ ヨウドウ ジク (ウエ) | |
| 9 | FB2 - 7624 - 000 | | 1 | PLATE, PICK-UP, FRONT<br>ピックアップ板 (前) | |
| 10 | FB2 - 7631 - 000 | | 1 | PLATE, RELEASE<br>シメン フラッグ カイジョ バン | |
| 11 | FB2 - 7633 - 000 | | 2 | SHAFT, SENSOR<br>センサ シジク | |
| 12 | FB2 - 7635 - 000 | | 1 | PLATE, GUIDE, UPPER<br>ガイド バン (ウエ) | |
| 13 | FB2 - 7641 - 000 | | 1 | PLATE, PICK-UP<br>ピックアップ板 | |
| 14 | FB2 - 7642 - 000 | | 1 | ARM, PAPER<br>カミ アリ アーム | |
| 15 | FB2 - 7777 - 020 | | 1 | ROLLER, SEPARATION<br>分離ローラ | |
| 16 | FB2 - 8266 - 000 | | 1 | PLATE, PICK-UP, REAR<br>ピックアップ バン (ウシロ) | |
| 17 | FB2 - 8410 - 000 | | 1 | SHEET, PICK-UP<br>ピックアップ シート | |
| 18 | FB2 - 8436 - 000 | | 1 | BUSHING<br>ブッシング | |
| 19 | FB2 - 8512 - 000 | | 1 | SPACER<br>スペーサ | |
| 20 | FB3 - 8333 - 000 | | 1 | CAM, PICK-UP RELEASE<br>給紙解除カム | |
| 21 | FB3 - 9367 - 000 | | 1 | GUIDE, PICK-UP INLET, RIGHT<br>給紙入口ガイド (右) | |
| 22 | FB4 - 1202 - 000 | | 1 | FLAG, PAPER<br>紙面フラッグ | |
| 23 | FB4 - 1978 - 000 | | 1 | LEVER, PICK-UP SENSOR<br>給紙センサ レバー | |
| 24 | FB4 - 1979 - 000 | | 1 | MOUNT, PICK-UP SENSOR<br>給紙センサ支台 | |
| 25 | FB4 - 1980 - 000 | | 1 | SHAFT, PICK-UP SENSOR<br>給紙センサ支軸 | |
| 26 | FB4 - 1982 - 000 | | 1 | GUIDE, OPEN/CLOSE<br>開閉ガイド | |
| 27 | FB4 - 1983 - 000 | | 1 | LEVER, VERTICAL PATH SENSOR<br>縦パス センサ レバー | |
| 28 | FB4 - 1995 - 000 | | 2 | SPRING, TORSION<br>ネジリ バネ | |
| 29 | FB4 - 1999 - 000 | | 1 | ROLLER, FEED<br>搬送ローラ | |

COPYRIGHT © 1998 CANON INC.

| FIGURE & KEY NO. | PART NUMBER | RANK | QTY | DESCRIPTION | SERIAL NUMBER / REMARKS |
|---|---|---|---|---|---|
| 311 - 30 | FB4 - 2004 - 000 | | 1 | PLATE, GROUNDING<br>アース板 | |
| 31 | FB4 - 2007 - 000 | | 3 | RING, RETAINING<br>止め輪 | |
| 32 | FB4 - 2034 - 000 | | 2 | ROLLER, FEED<br>搬送ローラ | |
| 33 | FB4 - 3700 - 000 | | 1 | LEVER, LIFTER RELEASE<br>リフタ解除レバー | |
| 34 | FB4 - 4931 - 000 | | 1 | TORQUE, LIMITER<br>トルク リミッタ | |
| 35 | FB4 - 6214 - 000 | | 1 | LEVER, SEPARATION RELEASE, 2<br>分離解除レバー (2) | |
| 36 | FB4 - 6227 - 000 | | 1 | SHAFT, COUNTER<br>カウンタ軸 | |
| 37 | FB4 - 7835 - 000 | | 1 | COVER, CONNECTOR, PICK-UP<br>コネクタ カバー (給紙) | SEE NOTE |
| 38 | FB4 - 9029 - 000 | | 1 | CLUTCH, ONE-WAY<br>ワンウェイ クラッチ | |
| 39 | FB4 - 9043 - 000 | | 1 | CLUTCH, ONE-WAY<br>ワンウェイ クラッチ | |
| 40 | FB4 - 9513 - 000 | | 1 | COLLAR, FEED ROLLER<br>搬送ローラ コロ | |
| 41 | FB5 - 2063 - 000 | | 2 | ARM, SEPARATION ROLLER<br>分離ローラ アーム | |
| 42 | FF5 - 3063 - 030 | | 1 | PLATE, LIFT<br>リフタ ヨウドウ バン | |
| 43 | FF5 - 3220 - 000 | | 1 | SHAFT, PAPER PICK-UP<br>給紙軸 | |
| 44 | FF5 - 5894 - 000 | | 1 | PLATE, SUPPORT, LOWER<br>入力支持板 (下) | |
| 45 | FF5 - 5895 - 000 | | 1 | MOUNT, PICK-UP SOLENOID<br>給紙ソレノイド台 | |
| 46 | FF5 - 6889 - 000 | | 1 | MOUNT, SEPARATION ROLLER<br>分離ローラ支台 | |
| 47 | FF5 - 6904 - 000 | | 1 | LEVER, SEPARATION RELEASE, 1<br>分離解除レバー (1) | |
| 48 | FF5 - 6905 - 000 | | 1 | SUPPORT, LIFTER GEAR<br>リフタ ギア支持板 | |
| 49 | FF5 - 7575 - 000 | | 1 | SHAFT, SEPARATION ROLLER<br>分離ローラ軸 | |
| 50 | FF5 - 7829 - 000 | | 1 | ROLLER, PICK-UP<br>給紙ローラ | FRONT |
| 51 | FF5 - 7830 - 000 | | 1 | ROLLER, PICK-UP<br>給紙ローラ | REAR |
| 52 | FG6 - 1832 - 000 | | 1 | CABLE, PAPER PICK-UP<br>カセット給紙束線 | J281-288,362<br>J305-312,365 |
| 52A | FB2 - 7607 - 020 | | 1 | PLATE, LIMIT, CLUTCH<br>クラッチ キセイ バン | |
| 52B | VS1 - 5057 - 002 | | 3 | CONNECTOR, SNAP TIGHT<br>チュウケイ コネクタ | J282,283,362<br>J306,307,365 |
| 53 | FG6 - 2335 - 000 | | 1 | CABLE, SOLENOID CONNECTING<br>ソレノイド中継束線 | J289,362<br>J313,365 |
| 53A | VS1 - 5057 - 002 | | 1 | CONNECTOR, SNAP TIGHT<br>チュウケイ コネクタ | J289,313 |
| 54 | FH7 - 5702 - 000 | | 1 | SOLENOID<br>ソレノイド | SL9 J289<br>SL10 J313 |
| 55 | FH7 - 5839 - 000 | | 2 | CLUTCH, ELECTROMAGNETIC<br>電磁クラッチ | CL12,13 J282,283<br>CL14,15 J306,307 |
| 56 | FH7 - 7462 - 000 | | 5 | PHOTO-INTERRUPTER<br>フォトインタラプタ | PS37-41 J284-288<br>PS42-46 J308-312 |


COPYRIGHT © 1998 CANON INC.
CANON 605/605V/600 REV.0 NOV. 1998 PRINTED IN JAPAN (IMPRIME AU JAPON)

| FIGURE & KEY NO. | PART NUMBER | RANK | Q'TY | DESCRIPTION | SERIAL NUMBER / REMARKS |
|---|---|---|---|---|---|
| 311 - 57 | FS1 - 1512 - 000 | | 3 | BUSHING<br>ブッシング | |
| 58 | FS1 - 1569 - 000 | | 2 | BUSHING<br>ブッシング | |
| 59 | FS5 - 0338 - 000 | | 1 | GEAR, 16T<br>16T ギア | |
| 60 | FS5 - 3333 - 000 | | 1 | PULLEY, 16T<br>16T プーリ | |
| 61 | FS6 - 0048 - 000 | | 1 | GEAR, 16T/46T<br>16T/46T ギア | |
| 62 | FS6 - 0049 - 000 | | 1 | GEAR, 48T<br>48T ギア | |
| 63 | FS6 - 0051 - 000 | | 1 | GEAR, 17T/20T<br>17T/20T ギア | |
| 64 | FS6 - 0053 - 000 | | 1 | GEAR, 20T<br>20T ギア | |
| 65 | FS6 - 0056 - 000 | | 1 | GEAR, 32T<br>32T ギア | |
| 66 | FS6 - 2668 - 000 | | 1 | SPRING, TENSION<br>ヒッパリ バネ | |
| 67 | FS6 - 2669 - 000 | | 1 | SPRING, TORSION<br>ネジリ バネ | |
| 68 | FS6 - 2670 - 000 | | 1 | SPRING, TENSION<br>ヒッパリ バネ | |
| 69 | FS6 - 2678 - 000 | | 1 | SPRING, TENSION<br>ヒッパリ バネ | |
| 70 | FS6 - 2742 - 000 | | 1 | SPRING, TENSION<br>ヒッパリ バネ | |
| 71 | FS7 - 0052 - 000 | | 1 | GEAR, 17T/58T<br>17T/58T ギア | |
| 72 | VS1 - 6319 - 022 | | 1 | CONNECTOR, SNAP TIGHT<br>チュウケイ コネクタ | SEE NOTE J281,305 |
| 73 | XA9 - 0265 - 000 | | 2 | SCREW,W/WASHER,TRUSS HEAD<br>ザツキ バインド ネジ | |
| 74 | XA9 - 0605 - 000 | | 4 | SCREW,M4X8<br>タイト ネジ | |
| 75 | XA9 - 0628 - 000 | | 6 | SCREW,RS,M4X8<br>RS タイト ネジ | |
| 76 | XA9 - 0633 - 000 | | 1 | SCREW,RS,M4X8<br>RS タイト ネジ | |
| 77 | XA9 - 0643 - 000 | | 1 | SCREW,RS,M4X10<br>RS タイト ネジ | SEE NOTE |
| 78 | XA9 - 0691 - 000 | | 2 | SCREW, SELF TAPPING, M3X8<br>タッピン ネジ | |
| 79 | XF9 - 0525 - 000 | | 1 | BELT, TIMING, 59T<br>タイミング ベルト | |
| 80 | XG9 - 0242 - 000 | | 1 | BEARING, BALL, MR106ZZMC3D4ML<br>ボール ベアリング | |
| 501 | XB1 - 2300 - 407 | | 3 | SCREW,MACH.,TRUSS HEAD,M3X4<br>バインド ネジ | |
| 502 | XB1 - 2300 - 409 | | 1 | SCREW,MACH.,TRUSS HEAD,M3X4<br>バインド ネジ | |
| 503 | XB1 - 2300 - 609 | | 2 | SCREW,MACH.,TRUSS HEAD,M3X6<br>バインド ネジ | |
| 504 | XB1 - 2400 - 609 | | 4 | SCREW,MACH.,TRUSS HEAD,M4X6<br>バインド ネジ | |
| 505 | XD1 - 1103 - 132 | | 1 | SHIM<br>ヒョウジュン ワッシャ | |
| 506 | XD2 - 1100 - 242 | | 5 | RING,E<br>E リング | |

COPYRIGHT © 1998 CANON INC.

| FIGURE & KEY NO. | PART NUMBER | RANK | QTY | DESCRIPTION | SERIAL NUMBER / REMARKS |
|---|---|---|---|---|---|
| 311 - 507 | XD2 - 1100 - 322 | | 1 | RING,E<br>E リング | |
| 508 | XD2 - 1100 - 372 | | 1 | RING,E<br>E リング | |
| 509 | XD2 - 1100 - 502 | | 7 | RING,E<br>E リング | |
| 510 | XD2 - 1100 - 642 | | 11 | RING,E<br>E リング | |
| 511 | XD2 - 2100 - 802 | | 2 | RING,GRIP<br>グリップ リング | |
| 512 | XD3 - 0300 - 082 | | 1 | PIN,SPRING<br>スプリング ピン | |
| 513 | XD3 - 2200 - 102 | | 2 | PIN,DOWEL<br>ヘイコウ ピン | |
| 514 | XD3 - 2200 - 122 | | 1 | PIN,DOWEL<br>ヘイコウ ピン | |


COPYRIGHT © 1998 CANON INC.
CANON 605/605V/600 REV.0 NOV. 1998 PRINTED IN JAPAN [IMPRIME AU JAPON]

# FIGURE 312 FRONT DECK (RIGHT) PICK-UP ASSEMBLY
フロントデッキ（右）給紙部

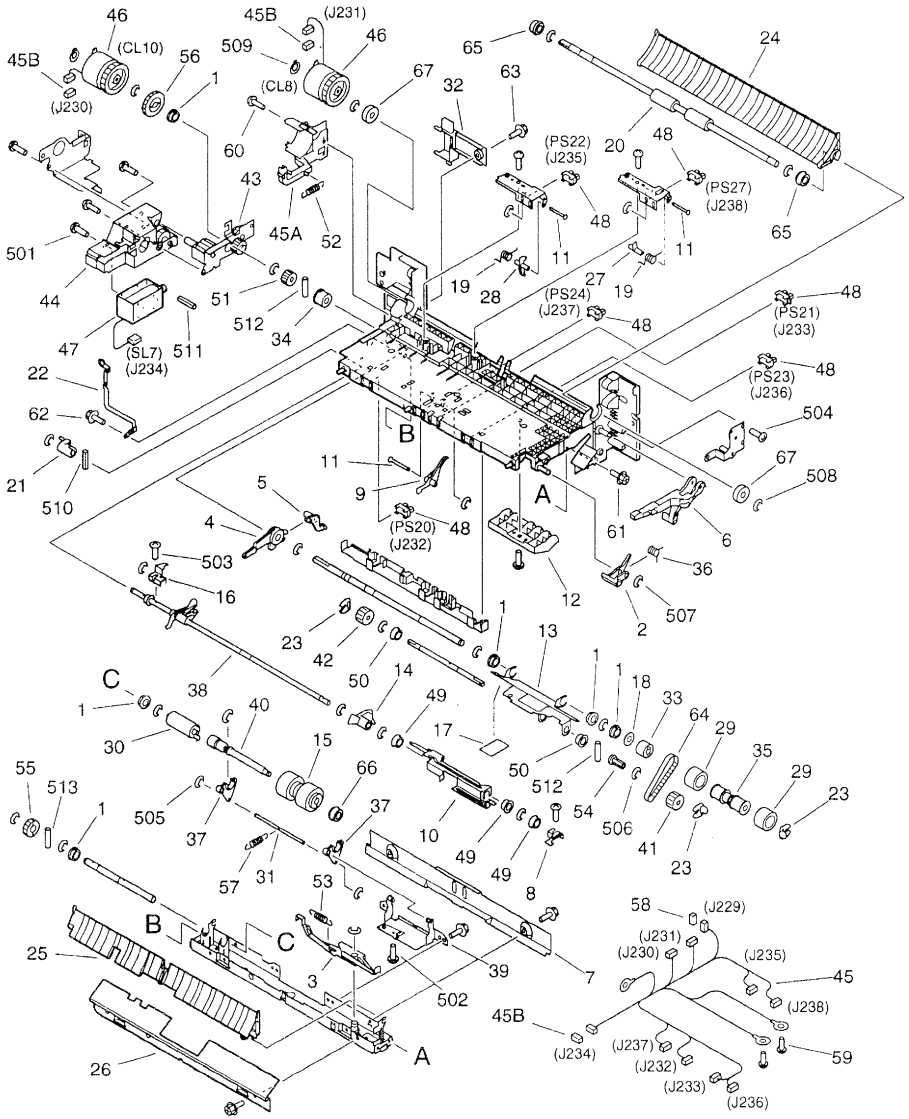


NOTE:This assembly does not include the parts shown with key No.32,58, and 63.
注：このユニットにKey No. 32、58、63の部品は含まれません。


COPYRIGHT © 1998 CANON INC.
CANON 605/605V/600 REV.0 NOV. 1998 PRINTED IN JAPAN (IMPRIME AU JAPON)

| FIGURE & KEY NO. | PART NUMBER | RANK | Q'TY | DESCRIPTION | SERIAL NUMBER / REMARKS |
|---|---|---|---|---|---|
| 312 - | FG6 - 2236 - 000 | | 1 | FRONT DECK RIGHT PICK-UP ASS'Y<br>フロント デッキ右給紙部 | |
| 1 | FA9 - 2112 - 000 | | 6 | BUSHING<br>ブッシング | |
| 2 | FB2 - 7593 - 000 | | 1 | CAM<br>カム | |
| 3 | FB2 - 7603 - 000 | | 1 | LEVER, RELEASE<br>カイジョ レバー | |
| 4 | FB2 - 7605 - 000 | | 1 | LINK, UP, 1<br>アップ リンク (1) | |
| 5 | FB2 - 7606 - 000 | | 1 | LINK, UP, 2<br>アップ リンク (2) | |
| 6 | FB2 - 7614 - 000 | | 1 | LEVER, RELEASE<br>リフタ カイジョ レバー | |
| 7 | FB2 - 7616 - 000 | | 1 | GUIDE, FEED<br>ハンソウ ガイド | |
| 8 | FB2 - 7624 - 000 | | 1 | PLATE, PICK-UP, FRONT<br>ピックアップ板 (前) | |
| 9 | FB2 - 7630 - 000 | | 1 | FLAG, PAPER<br>紙面フラッグ | |
| 10 | FB2 - 7631 - 000 | | 1 | PLATE, RELEASE<br>シメン フラッグ カイジョ バン | |
| 11 | FB2 - 7633 - 000 | | 3 | SHAFT, SENSOR<br>センサ シジク | |
| 12 | FB2 - 7635 - 000 | | 1 | PLATE, GUIDE, UPPER<br>ガイド バン (ウエ) | |
| 13 | FB2 - 7641 - 000 | | 1 | PLATE, PICK-UP<br>ピックアップ板 | |
| 14 | FB2 - 7642 - 000 | | 1 | ARM, PAPER<br>カミ アリ アーム | |
| 15 | FB2 - 7777 - 020 | | 1 | ROLLER, SEPARATION<br>分離ローラ | |
| 16 | FB2 - 8266 - 000 | | 1 | PLATE, PICK-UP, REAR<br>ピックアップ バン (ウシロ) | |
| 17 | FB2 - 8410 - 000 | | 1 | SHEET, PICK-UP<br>ピックアップ シート | |
| 18 | FB2 - 8512 - 000 | | 1 | SPACER<br>スペーサ | |
| 19 | FB4 - 1995 - 000 | | 2 | SPRING, TORSION<br>ネジリ バネ | |
| 20 | FB4 - 1999 - 000 | | 1 | ROLLER, FEED<br>搬送ローラ | |
| 21 | FB4 - 2000 - 000 | | 1 | CAM, PICK-UP RELEASE, REAR<br>給紙解除カム (後) | |
| 22 | FB4 - 2004 - 000 | | 1 | PLATE, GROUNDING<br>アース板 | |
| 23 | FB4 - 2007 - 000 | | 3 | RING, RETAINING<br>止め輪 | |
| 24 | FB4 - 2010 - 000 | | 1 | GUIDE, JOINT<br>ジョイント ガイド | |
| 25 | FB4 - 2012 - 000 | | 1 | GUIDE, OPEN/CLOSE, RIGHT<br>開閉ガイド (右) | |
| 26 | FB4 - 2013 - 000 | | 1 | GUIDE, PICK-UP INLET<br>給紙入口ガイド | |
| 27 | FB4 - 2014 - 000 | | 1 | LEVER, SENSOR<br>センサ レバー | |
| 28 | FB4 - 2016 - 000 | | 1 | LEVER, PICK-UP SENSOR, RIGHT<br>給紙センサ レバー (右) | |
| 29 | FB4 - 2034 - 000 | | 2 | ROLLER, FEED<br>搬送ローラ | |

COPYRIGHT © 1998 CANON INC.

| FIGURE & KEY NO. | PART NUMBER | RANK | QTY | DESCRIPTION | SERIAL NUMBER / REMARKS |
|---|---|---|---|---|---|
| 312 - 30 | FB4 - 4931 - 000 | | 1 | TORQUE, LIMITER<br>トルク　リミッタ | |
| 31 | FB4 - 6227 - 000 | | 1 | SHAFT, COUNTER<br>カウンタ軸 | |
| 32 | FB4 - 7835 - 000 | | 1 | COVER, CONNECTOR, PICK-UP<br>コネクタ　カバー（給紙） | SEE NOTE |
| 33 | FB4 - 9029 - 000 | | 1 | CLUTCH, ONE-WAY<br>ワンウェイ　クラッチ | |
| 34 | FB4 - 9043 - 000 | | 1 | CLUTCH, ONE-WAY<br>ワンウェイ　クラッチ | |
| 35 | FB4 - 9513 - 000 | | 1 | COLLAR, FEED ROLLER<br>搬送ローラ　コロ | |
| 36 | FB5 - 0554 - 000 | | 1 | SPRING, TORSION<br>ネジリ　バネ | |
| 37 | FB5 - 2063 - 000 | | 2 | ARM, SEPARATION ROLLER<br>分離ローラ　アーム | |
| 38 | FF5 - 3228 - 000 | | 1 | SHAFT, PICK-UP, UPPER<br>ピックアップ軸（上） | |
| 39 | FF5 - 6889 - 000 | | 1 | MOUNT, SEPARATION ROLLER<br>分離ローラ支台 | |
| 40 | FF5 - 7575 - 000 | | 1 | SHAFT, SEPARATION ROLLER<br>分離ローラ軸 | |
| 41 | FF5 - 7829 - 000 | | 1 | ROLLER, PICK-UP<br>給紙ローラ | FRONT |
| 42 | FF5 - 7830 - 000 | | 1 | ROLLER, PICK-UP<br>給紙ローラ | REAR |
| 43 | FF5 - 7832 - 000 | | 1 | SUPPORT, PLATE, RIGHT<br>入力支持板（右） | |
| 44 | FF5 - 7833 - 000 | | 1 | MOUNT, SOLENOID, RIGHT<br>ソレノイド台（右） | |
| 45 | FG6 - 1834 - 000 | | 1 | CABLE, RIGHT DECK<br>右デッキ給紙束線 | J229-238 |
| 45A | FB4 - 2009 - 000 | | 1 | PLATE, CLUTCH LIMIT, RIGHT<br>クラッチ規制板（右） | |
| 45B | VS1 - 5057 - 002 | | 3 | CONNECTOR, SNAP TIGHT<br>チュウケイ　コネクタ | J230,231,234 |
| 46 | FH7 - 5826 - 000 | | 2 | CLUTCH, ELECTROMAGNETIC<br>電磁クラッチ | CL8,10 J231,230 |
| 47 | FH7 - 5827 - 000 | | 1 | SOLENOID<br>ソレノイド | SL7 J234 |
| 48 | FH7 - 7462 - 000 | | 6 | PHOTO-INTERRUPTER<br>フォトインタラプタ | PS20-24,27<br>J232,233,235-238 |
| 49 | FS1 - 1512 - 000 | | 3 | BUSHING<br>ブッシング | |
| 50 | FS1 - 1569 - 000 | | 2 | BUSHING<br>ブッシング | |
| 51 | FS5 - 0338 - 000 | | 1 | GEAR, 16T<br>16T　ギア | |
| 52 | FS5 - 2911 - 000 | | 1 | SPRING, TENSION<br>ヒッパリ　バネ | |
| 53 | FS5 - 2914 - 000 | | 1 | SPRING, TENSION<br>ヒッパリ　バネ | |
| 54 | FS5 - 3333 - 000 | | 1 | PULLEY, 16T<br>16T　プーリ | |
| 55 | FS6 - 0053 - 000 | | 1 | GEAR, 20T<br>20T　ギア | |
| 56 | FS6 - 0056 - 000 | | 1 | GEAR, 32T<br>32T　ギア | |
| 57 | FS6 - 2678 - 000 | | 1 | SPRING, TENSION<br>ヒッパリ　バネ | |


COPYRIGHT © 1998 CANON INC.
CANON 605/605V/600 REV.0 NOV. 1998 PRINTED IN JAPAN [IMPRIME AU JAPON]

| FIGURE & KEY NO. | PART NUMBER | RANK | Q'TY | DESCRIPTION | SERIAL NUMBER / REMARKS |
|---|---|---|---|---|---|
| 312 - 58 | VS1 - 6319 - 024 | | 1 | CONNECTOR, SNAP TIGHT<br>チュウケイ コネクタ | SEE NOTE J229 |
| 59 | XA9 - 0265 - 000 | | 2 | SCREW,W/WASHER,TRUSS HEAD<br>ザツキ バインド ネジ | |
| 60 | XA9 - 0605 - 000 | | 6 | SCREW,M4X8<br>タイト ネジ | |
| 61 | XA9 - 0628 - 000 | | 9 | SCREW,RS,M4X8<br>RS タイト ネジ | |
| 62 | XA9 - 0633 - 000 | | 1 | SCREW,RS,M4X8<br>RS タイト ネジ | |
| 63 | XA9 - 0643 - 000 | | 1 | SCREW,RS,M4X10<br>RS タイト ネジ | SEE NOTE |
| 64 | XF9 - 0525 - 000 | | 1 | BELT, TIMING, 59T<br>タイミング ベルト | |
| 65 | XG9 - 0211 - 000 | | 2 | BALL BEARING, MF128ZZ1MC3D4M<br>ボール ベアリング | |
| 66 | XG9 - 0242 - 000 | | 1 | BEARING, BALL, MR106ZZMC3D4ML<br>ボール ベアリング | |
| 67 | XG9 - 0250 - 000 | | 2 | BEARING, BALL<br>ボール ベアリング | |
| 501 | XB1 - 2300 - 407 | | 3 | SCREW,MACH.,TRUSS HEAD,M3X4<br>バインド ネジ | |
| 502 | XB1 - 2300 - 409 | | 1 | SCREW,MACH.,TRUSS HEAD,M3X4<br>バインド ネジ | |
| 503 | XB1 - 2300 - 609 | | 3 | SCREW,MACH.,TRUSS HEAD,M3X6<br>バインド ネジ | |
| 504 | XB1 - 2400 - 609 | | 3 | SCREW,MACH.,TRUSS HEAD,M4X6<br>バインド ネジ | |
| 505 | XD2 - 1100 - 242 | | 4 | RING,E<br>E リング | |
| 506 | XD2 - 1100 - 322 | | 1 | RING,E<br>E リング | |
| 507 | XD2 - 1100 - 502 | | 8 | RING,E<br>E リング | |
| 508 | XD2 - 1100 - 642 | | 13 | RING,E<br>E リング | |
| 509 | XD2 - 2100 - 802 | | 2 | RING,GRIP<br>グリップ リング | |
| 510 | XD3 - 1200 - 102 | | 1 | PIN,SPRING<br>スプリング ピン | |
| 511 | XD3 - 1300 - 102 | | 1 | PIN,SPRING<br>スプリング ピン | |
| 512 | XD3 - 2200 - 102 | | 5 | PIN,DOWEL<br>ヘイコウ ピン | |
| 513 | XD3 - 2200 - 122 | | 1 | PIN,DOWEL<br>ヘイコウ ピン | |

COPYRIGHT © 1998 CANON INC.

# FIGURE 313 FRONT DECK (LEFT) PICK-UP ASSEMBLY
フロントデッキ（左）給紙部

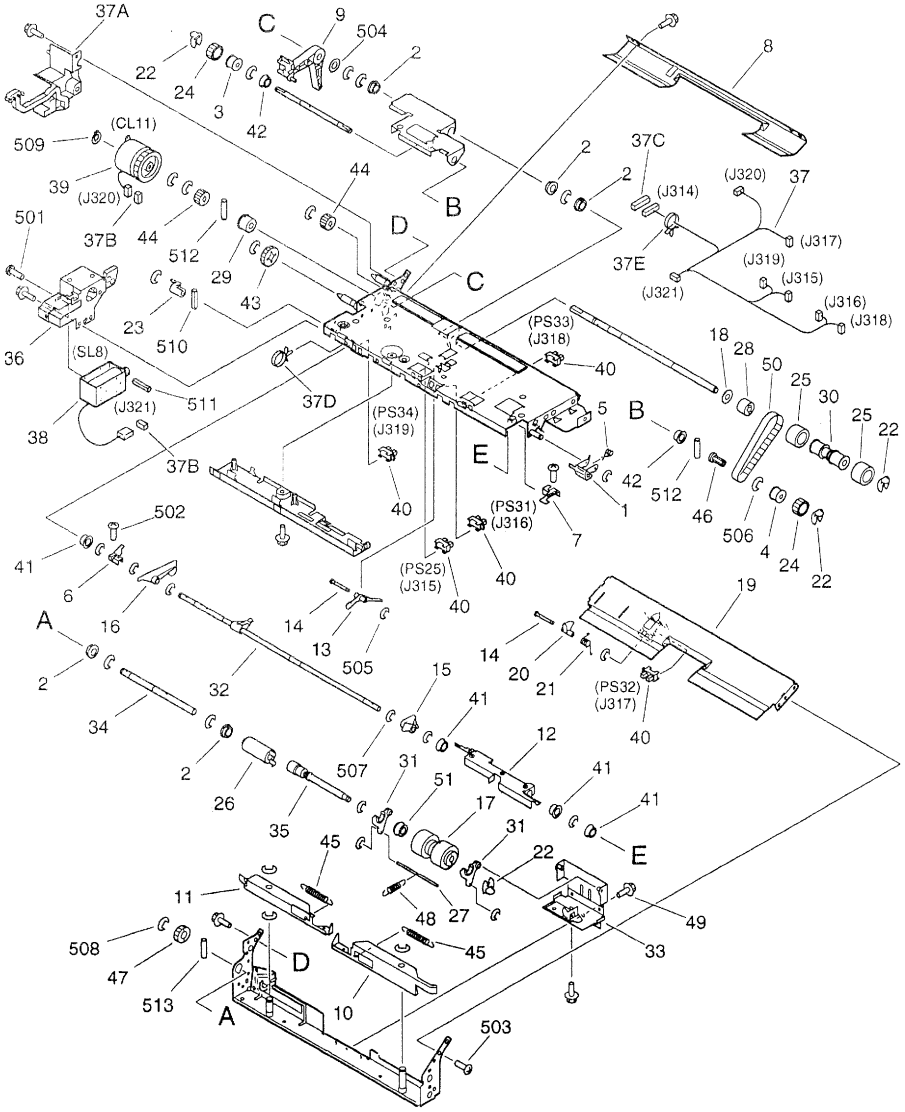



COPYRIGHT © 1998 CANON INC.
CANON 605/605V/600 REV.0 NOV. 1998 PRINTED IN JAPAN [IMPRIME AU JAPON]

| FIGURE & KEY NO. | PART NUMBER | RANK | Q'TY | DESCRIPTION | SERIAL NUMBER / REMARKS |
|---|---|---|---|---|---|
| 313 - | FG6 - 2237 - 000 | | 1 | FRONT DECK LEFT PICK-UP ASS'Y<br>フロント デッキ左給紙部 | |
| 1 | FA5 - 2872 - 000 | | 1 | ARM, RELEASE, ROLLER, FRONT<br>給紙ローラ解除アーム（前） | |
| 2 | FA9 - 2112 - 000 | | 5 | BUSHING<br>ブッシング | |
| 3 | FB1 - 6995 - 000 | | 1 | COLLAR, PICK-UP ROLLER, REAR<br>給紙ローラ カラー（後） | |
| 4 | FB1 - 7022 - 000 | | 1 | COLLAR, PICK-UP ROLLER, FRONT<br>給紙ローラ カラー（前） | |
| 5 | FB1 - 7070 - 000 | | 1 | SPRING, TORSION<br>ネジリ バネ | |
| 6 | FB2 - 7623 - 000 | | 1 | PLATE, PICK-UP, REAR<br>ピックアップ板（後） | |
| 7 | FB2 - 7624 - 000 | | 1 | PLATE, PICK-UP, FRONT<br>ピックアップ板（前） | |
| 8 | FB2 - 7693 - 000 | | 1 | GUIDE, PICK-UP, UPPER<br>給紙ガイド（上） | |
| 9 | FB2 - 7715 - 000 | | 1 | LINK, RELEASE<br>解除リンク | |
| 10 | FB2 - 7716 - 000 | | 1 | PLATE, RELEASE<br>分離解除リンク板 | |
| 11 | FB2 - 7717 - 000 | | 1 | PLATE, RELEASE<br>分離解除リンク板 | |
| 12 | FB2 - 7718 - 000 | | 1 | PLATE, RELEASE LEVER<br>紙面レバー解除板 | |
| 13 | FB2 - 7720 - 000 | | 1 | LEVER, PAPER<br>紙面レバー | |
| 14 | FB2 - 7721 - 000 | | 2 | SHAFT, PAPER LEVER<br>紙面レバー軸 | |
| 15 | FB2 - 7722 - 000 | | 1 | LEVER, PAPER SENSOR<br>紙無しレバー | |
| 16 | FB2 - 7723 - 000 | | 1 | LEVER, LIMITER<br>リミッタ レバー | |
| 17 | FB2 - 7777 - 020 | | 1 | ROLLER, SEPARATION<br>分離ローラ | |
| 18 | FB2 - 8512 - 000 | | 1 | SPACER<br>スペーサ | |
| 19 | FB4 - 1992 - 000 | | 1 | GUIDE, PICK-UP, LOWER<br>給紙ガイド（下） | |
| 20 | FB4 - 1994 - 000 | | 1 | LEVER, PICK-UP SENSOR, LEFT<br>給紙センサ レバー（左） | |
| 21 | FB4 - 1996 - 000 | | 1 | SPRING, TENSION<br>ネジリ バネ | |
| 22 | FB4 - 2007 - 000 | | 3 | RING, RETAINING<br>止め輪 | |
| 23 | FB4 - 2031 - 000 | | 1 | CAM, PICK-UP RELEASE, REAR<br>給紙解除カム（後） | |
| 24 | FB4 - 2033 - 000 | | 2 | ROLLER, PICK-UP<br>給紙ローラ | |
| 25 | FB4 - 2034 - 000 | | 2 | ROLLER, FEED<br>搬送ローラ | |
| 26 | FB4 - 4931 - 000 | | 1 | TORQUE, LIMITER<br>トルク リミッタ | |
| 27 | FB4 - 6227 - 000 | | 1 | SHAFT, COUNTER<br>カウンタ軸 | |
| 28 | FB4 - 9029 - 000 | | 1 | CLUTCH, ONE-WAY<br>ワンウェイ クラッチ | |
| 29 | FB4 - 9043 - 000 | | 1 | CLUTCH, ONE-WAY<br>ワンウェイ クラッチ | |

COPYRIGHT © 1998 CANON INC.

| FIGURE & KEY NO. | PART NUMBER | RANK | Q'TY | DESCRIPTION | SERIAL NUMBER / REMARKS |
|---|---|---|---|---|---|
| 313 - 30 | FB4 - 9513 - 000 | | 1 | COLLAR, FEED ROLLER<br>搬送ローラ コロ | |
| 31 | FB5 - 2063 - 000 | | 2 | ARM, SEPARATION ROLLER<br>分離ローラ アーム | |
| 32 | FF5 - 3221 - 000 | | 1 | SHAFT, PICK-UP, LEFT<br>ピックアップ軸 (左) | |
| 33 | FF5 - 6890 - 000 | | 1 | MOUNT, SEPARATION ROLLER<br>分離ローラ支台 | |
| 34 | FF5 - 7540 - 000 | | 1 | SHAFT, SEPARATION DRIVE<br>分離駆動軸 | |
| 35 | FF5 - 7575 - 000 | | 1 | SHAFT, SEPARATION ROLLER<br>分離ローラ軸 | |
| 36 | FF5 - 7840 - 000 | | 1 | MOUNT, SOLENOID, LEFT<br>ソレノイド台 (左) | |
| 37 | FG6 - 1836 - 000 | | 1 | CABLE, LEFT DECK<br>左デッキ給紙束線 | J314-321 |
| 37A | FB2 - 7724 - 000 | | 1 | GUIDE, CABLE<br>ソクセン ガイド | |
| 37B | VS1 - 5057 - 002 | | 2 | CONNECTOR, SNAP TIGHT<br>チュウケイ コネクタ | J320,321 |
| 37C | VS1 - 6319 - 020 | | 1 | CONNECTOR, SNAP TIGHT<br>チュウケイ コネクタ | J314 |
| 37D | WT2 - 5178 - 000 | | 4 | CLIP, CABLE<br>ロッキング ワイヤ サドル | |
| 37E | WT2 - 5565 - 000 | | 1 | CLAMP, CABLE<br>ソクセン オサエ | |
| 38 | FH7 - 5827 - 000 | | 1 | SOLENOID<br>ソレノイド | SL8 J321 |
| 39 | FH7 - 5839 - 000 | | 1 | CLUTCH, ELECTROMAGNETIC<br>電磁クラッチ | CL11 J320 |
| 40 | FH7 - 7462 - 000 | | 5 | PHOTO-INTERRUPTER<br>フォトインタラプタ | PS25,31-34<br>J315-319 |
| 41 | FS1 - 1512 - 000 | | 4 | BUSHING<br>ブッシング | |
| 42 | FS1 - 1569 - 000 | | 2 | BUSHING<br>ブッシング | |
| 43 | FS2 - 0544 - 000 | | 1 | GEAR, 24T<br>24T ギア | |
| 44 | FS5 - 0338 - 000 | | 2 | GEAR, 16T<br>16T ギア | |
| 45 | FS5 - 2919 - 000 | | 2 | SPRING, TENSION<br>ヒッパリ バネ | |
| 46 | FS5 - 3333 - 000 | | 1 | PULLEY, 16T<br>16T プーリ | |
| 47 | FS6 - 0053 - 000 | | 1 | GEAR, 20T<br>20T ギア | |
| 48 | FS6 - 2678 - 000 | | 1 | SPRING, TENSION<br>ヒッパリ バネ | |
| 49 | XA9 - 0628 - 000 | | 11 | SCREW,RS,M4X8<br>RS タイト ネジ | |
| 50 | XF9 - 0525 - 000 | | 1 | BELT, TIMING, 59T<br>タイミング ベルト | |
| 51 | XG9 - 0242 - 000 | | 1 | BEARING, BALL, MR106ZZMC3D4ML<br>ボール ベアリング | |
| 501 | XB1 - 2300 - 409 | | 2 | SCREW,MACH.,TRUSS HEAD,M3X4<br>バインド ネジ | |
| 502 | XB1 - 2300 - 609 | | 3 | SCREW,MACH.,TRUSS HEAD,M3X6<br>バインド ネジ | |
| 503 | XB1 - 2400 - 809 | | 1 | SCREW,MACH.,TRUSS HEAD,M4X8<br>バインド ネジ | |


COPYRIGHT © 1998 CANON INC.
CANON 605/605V/600 REV.0 NOV. 1998 PRINTED IN JAPAN (IMPRIME AU JAPON)

| FIGURE & KEY NO. | PART NUMBER | RANK | Q'TY | DESCRIPTION | SERIAL NUMBER / REMARKS |
|---|---|---|---|---|---|
| 313 - 504 | XD1 - 1108 - 226 | | 1 | SHIM<br>ヒョウジュン ワッシャ | |
| 505 | XD2 - 1100 - 242 | | 4 | RING,E<br>E リング | |
| 506 | XD2 - 1100 - 322 | | 1 | RING,E<br>E リング | |
| 507 | XD2 - 1100 - 502 | | 9 | RING,E<br>E リング | |
| 508 | XD2 - 1100 - 642 | | 13 | RING,E<br>E リング | |
| 509 | XD2 - 2100 - 802 | | 1 | RING,GRIP<br>グリップ リング | |
| 510 | XD3 - 1200 - 102 | | 1 | PIN,SPRING<br>スプリング ピン | |
| 511 | XD3 - 1300 - 102 | | 1 | PIN,SPRING<br>スプリング ピン | |
| 512 | XD3 - 2200 - 102 | | 2 | PIN,DOWEL<br>ヘイコウ ピン | |
| 513 | XD3 - 2200 - 122 | | 1 | PIN,DOWEL<br>ヘイコウ ピン | |

COPYRIGHT © 1998 CANON INC.

# FIGURE 315 MULTI FEED ASSEMBLY
手差し給紙部

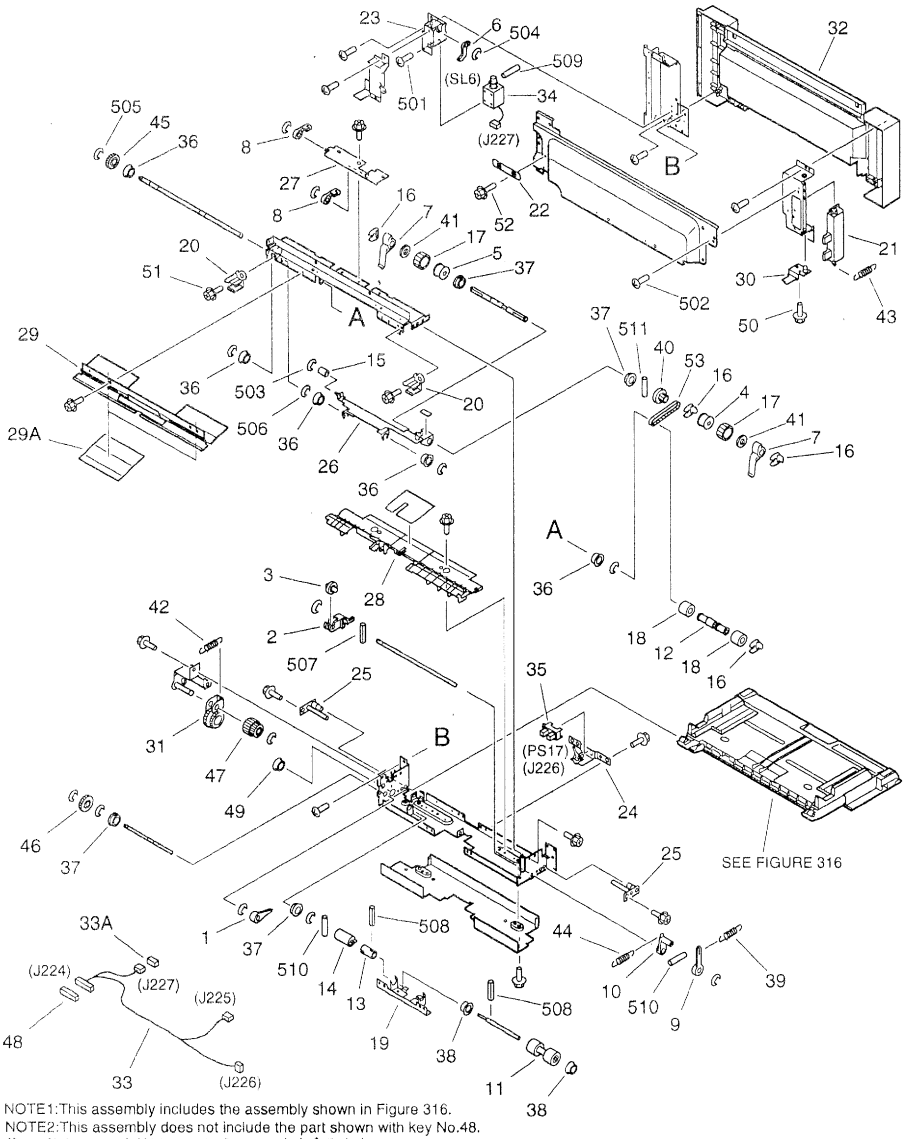


NOTE1:This assembly includes the assembly shown in Figure 316.
NOTE2:This assembly does not include the part shown with key No.48.
注1：このユニットはFigure316のユニットを含みます。
注2：このユニットにKey No. 48の部品は含まれません。


COPYRIGHT © 1998 CANON INC.
CANON 605/605V/600 REV.0 NOV.1998 PRINTED IN JAPAN [IMPRIME AU JAPON]

| FIGURE & KEY NO. | PART NUMBER | RANK | Q'TY | DESCRIPTION | SERIAL NUMBER / REMARKS |
|---|---|---|---|---|---|
| 315 - | FG6 - 1990 - 000 | | 1 | MULTI FEED ASSEMBLY<br>マルチ手差し部 | SEE NOTE 1 |
| 1 | FA5 - 4266 - 000 | | 1 | ARM<br>アーム | |
| 2 | FA6 - 7737 - 000 | | 1 | ARM, RETARD<br>リタード アーム | |
| 3 | FA6 - 8071 - 000 | | 1 | ROLLER<br>コロ | |
| 4 | FB1 - 6995 - 000 | | 1 | COLLAR, PICK-UP ROLLER, REAR<br>給紙ローラ カラー（後） | |
| 5 | FB1 - 7022 - 000 | | 1 | COLLAR, PICK-UP ROLLER, FRONT<br>給紙ローラ カラー（前） | |
| 6 | FB2 - 7515 - 020 | | 1 | ARM, PICK-UP<br>ピック アップ アーム | |
| 7 | FB2 - 7528 - 000 | | 2 | SHUTTER<br>シャッタ | |
| 8 | FB2 - 7529 - 020 | | 2 | BLOCK, SHUTTER STOP<br>シャッタ ストッパ | |
| 9 | FB2 - 7537 - 000 | | 1 | LEVER, PRESSURE<br>カアツ レバー | |
| 10 | FB2 - 7542 - 000 | | 1 | LEVER, RELEASE<br>アツ カイジョ レバー | |
| 11 | FB2 - 7545 - 000 | | 1 | ROLLER, SPONGE<br>スポンジ ローラ | |
| 12 | FB2 - 7558 - 000 | | 1 | COLLAR, FEED ROLLER<br>搬送ローラ コロ | |
| 13 | FB2 - 8227 - 000 | | 1 | COUPLING<br>カップリング | |
| 14 | FB2 - 8228 - 000 | | 1 | TORQUE LIMIT<br>トルク リミッタ | |
| 15 | FB2 - 8384 - 000 | | 1 | ROLLER, PICK-UP<br>ピックアップ コロ | |
| 16 | FB4 - 2007 - 000 | | 4 | RING, RETAINING<br>止め輪 | |
| 17 | FB4 - 2033 - 000 | | 2 | ROLLER, PICK-UP<br>給紙ローラ | |
| 18 | FB4 - 2035 - 000 | | 2 | ROLLER, FEED ROLLER<br>搬送ローラ | |
| 19 | FB4 - 3750 - 000 | | 1 | MOUNT, SEPARATION ROLLER<br>分離ローラ台 | |
| 20 | FB4 - 3759 - 000 | | 1 | GUIDE, POSITIONING<br>位置決めガイド | |
| 21 | FB4 - 3772 - 000 | | 1 | HANDLE, MULTI FEED DOOR<br>マルチ扉ハンドル | |
| 22 | FB4 - 7840 - 000 | | 1 | TAPE, SUPPORT<br>支えテープ | |
| 23 | FF5 - 2939 - 000 | | 1 | PLATE, SOLENOID<br>ソレノイド バン | |
| 24 | FF5 - 2943 - 000 | | 1 | MOUNT, SENSOR<br>センサ ダイ | |
| 25 | FF5 - 2945 - 000 | | 2 | PLATE, TRAY STOP<br>トレイ コテイ バン | |
| 26 | FF5 - 3088 - 040 | | 1 | PLATE, PICK-UP<br>ピック アップ バン | |
| 27 | FF5 - 3103 - 000 | | 1 | PLATE, SHUTTER<br>シャッタ バン | |
| 28 | FF5 - 3135 - 020 | | 1 | PLATE, GUIDE PAPER<br>マルチ ナカイタ | |
| 29 | FF5 - 7673 - 000 | | 1 | GUIDE, UPPER<br>マルチ上ガイド | |

COPYRIGHT © 1998 CANON INC.

| FIGURE & KEY NO. | PART NUMBER | RANK | Q'TY | DESCRIPTION | SERIAL NUMBER / REMARKS |
|---|---|---|---|---|---|
| 315 - 29A | FB4 - 3762 - 000 | | 2 | SHEET, GUIDE<br>ガイド シート | |
| 30 | FF5 - 7674 - 000 | | 1 | PLATE, MULTI FEED DOOR SWITCH<br>マルチ扉スイッチ板 | |
| 31 | FF5 - 7675 - 000 | | 1 | GEAR, SWING<br>揺動ギア | |
| 32 | FF5 - 8157 - 000 | | 1 | DOOR, MULTI FEED<br>マルチ扉 | |
| 33 | FG6 - 1866 - 000 | | 1 | CABLE, MULTI<br>マルチ束線 | J224-227 |
| 33A | VS1 - 5057 - 003 | | 1 | CONNECTOR, SNAP TIGHT<br>チュウケイ コネクタ | J227 |
| 34 | FH7 - 5894 - 000 | | 1 | SOLENOID<br>ソレノイド | SL6 J227 |
| 35 | FH7 - 7462 - 000 | | 1 | PHOTO-INTERRUPTER<br>フォトインタラプタ | PS17 J226 |
| 36 | FS1 - 1512 - 000 | | 7 | BUSHING<br>ブッシング | |
| 37 | FS1 - 1569 - 000 | | 3 | BUSHING<br>ブッシング | |
| 38 | FS2 - 1357 - 000 | | 2 | BUSHING<br>ブッシング | |
| 39 | FS5 - 2910 - 000 | | 1 | SPRING, TENSION<br>ヒッパリ バネ | |
| 40 | FS5 - 3331 - 000 | | 1 | PULLEY, 14T<br>14T プーリ | |
| 41 | FS5 - 6581 - 000 | | 2 | SPACER, PICK-UP SHAFT<br>給紙軸スペーサ | |
| 42 | FS6 - 2892 - 000 | | 1 | SPRING, TENSION<br>ヒッパリ バネ | |
| 43 | FS6 - 2893 - 000 | | 1 | SPRING, TENSION<br>ヒッパリ バネ | |
| 44 | FS6 - 2985 - 000 | | 1 | SPRING, TENSION<br>ヒッパリ バネ | |
| 45 | FS7 - 0039 - 000 | | 1 | GEAR, 16T<br>16T ギア | |
| 46 | FS7 - 0040 - 000 | | 1 | GEAR, 20T<br>20T ギア | |
| 47 | FS7 - 0041 - 000 | | 1 | GEAR, 16T/20T<br>16T/20T ギア | |
| 48 | VS1 - 5057 - 012 | | 1 | CONNECTOR, SNAP TIGHT<br>チュウケイ コネクタ | SEE NOTE 2<br>J224 |
| 49 | WT2 - 5189 - 000 | | 1 | BUSHING<br>ブッシング | |
| 50 | XA9 - 0628 - 000 | | 4 | SCREW,RS,M4X8<br>RS タイト ネジ | |
| 51 | XA9 - 0628 - 000 | | 14 | SCREW,RS,M4X8<br>RS タイト ネジ | |
| 52 | XA9 - 0721 - 000 | | 1 | SCREW,RS,M4X10<br>RS タイト ネジ | |
| 53 | XF9 - 0502 - 000 | | 1 | BELT, TIMING<br>タイミング ベルト | |
| 501 | XB1 - 2300 - 409 | | 2 | SCREW,MACH.,TRUSS HEAD,M3X4<br>バインド ネジ | |
| 502 | XB1 - 2400 - 609 | | 20 | SCREW,MACH.,TRUSS HEAD,M4X6<br>バインド ネジ | |
| 503 | XD2 - 1100 - 242 | | 5 | RING,E<br>E リング | |
| 504 | XD2 - 1100 - 322 | | 1 | RING,E<br>E リング | |


COPYRIGHT © 1998 CANON INC.
CANON 605/605V/600 REV.0 NOV. 1998 PRINTED IN JAPAN (IMPRIME AU JAPON)

| FIGURE & KEY NO. | PART NUMBER | RANK | Q'TY | DESCRIPTION | SERIAL NUMBER / REMARKS |
|---|---|---|---|---|---|
| 315 - 505 | XD2 — 1100 — 322 | | 3 | RING,E<br>E リング | |
| 506 | XD2 — 1100 — 502 | | 11 | RING,E<br>E リング | |
| 507 | XD3 — 1200 — 102 | | 1 | PIN,SPRING<br>スプリング ピン | |
| 508 | XD3 — 1200 — 122 | | 2 | PIN,SPRING<br>スプリング ピン | |
| 509 | XD3 — 2200 — 082 | | 1 | PIN,DOWEL<br>ヘイコウ ピン | |
| 510 | XD3 — 2200 — 102 | | 3 | PIN,DOWEL<br>ヘイコウ ピン | |
| 511 | XD3 — 2200 — 122 | | 1 | PIN,DOWEL<br>ヘイコウ ピン | |

COPYRIGHT © 1998 CANON INC.

# FIGURE 316 MULTI FEED TRAY ASSEMBLY
手差し給紙トレイ部

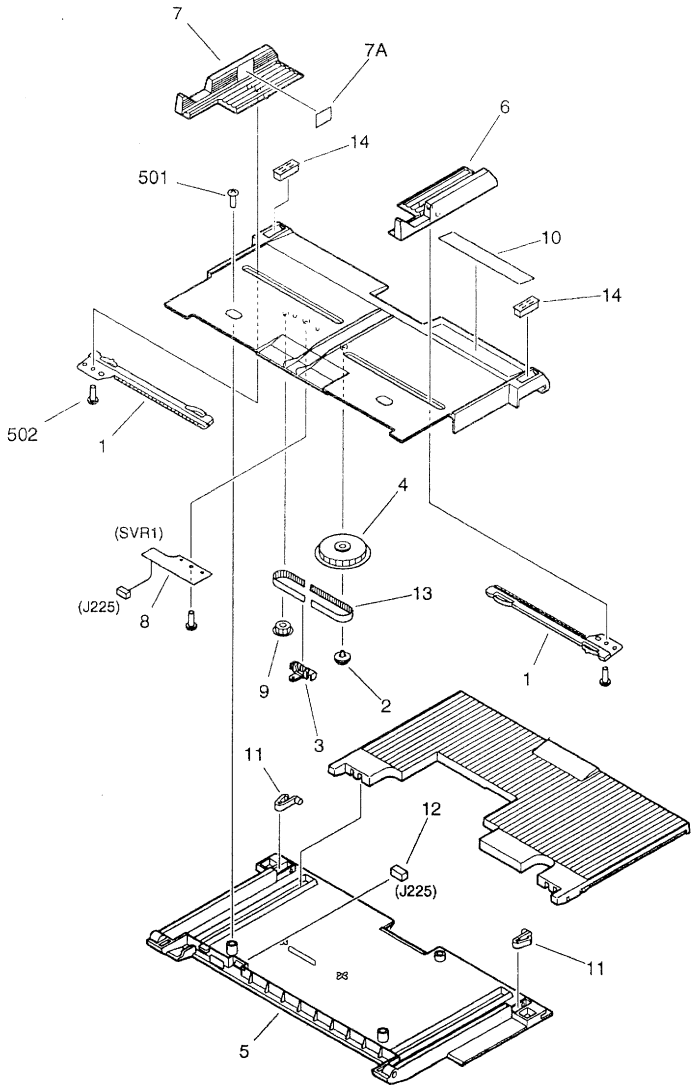


NOTE1:This assembly is included in the assembly shown in Figure 315.
NOTE2:This assembly does not include the part shown with key No.10.
注1：このユニットはFigure315のユニットに含まれます。
注2：このユニットにKey No. 10の部品は含まれません。


COPYRIGHT © 1998 CANON INC.

| FIGURE & KEY NO. | PART NUMBER | RANK | Q'TY | DESCRIPTION | SERIAL NUMBER / REMARKS |
|---|---|---|---|---|---|
| 316 - | FG6 - 2299 - 000 | | 1 | MULTI FEED TRAY ASSEMBLY<br>マルチ手差しトレイ部 | SEE NOTE 1 |
| 1 | FB1 - 8619 - 000 | | 2 | RACK<br>ラック バン | |
| 2 | FB1 - 8620 - 000 | | 1 | RING, PULLEY<br>プーリ リング | |
| 3 | FB1 - 8621 - 000 | | 1 | PLATE, LOCK<br>ベルト ロック イタ | |
| 4 | FB1 - 8625 - 000 | | 1 | GEAR, 18T<br>18T ギア | |
| 5 | FB2 - 7521 - 000 | | 1 | BASE, TRAY<br>マルチ トレイ ベース | |
| 6 | FB4 - 3774 - 000 | | 1 | PANEL, SIDE LIMIT, FRONT<br>サイド規制板（前） | |
| 7 | FF5 - 8140 - 000 | | 1 | PANEL, SIDE LIMIT, REAR<br>サイド規制板（後） | |
| 7A | FS6 - 8709 - 000 | | 1 | LABEL, "LIMIT, PAPER HEIGHT"<br>用紙積載限界ラベル | |
| 8 | FG5 - 1958 - 000 | | 1 | MULTI VR PCB ASSEMBLY<br>マルチ VR キバン ブ | SVR1 J225 |
| 9 | FS5 - 3177 - 000 | | 1 | PULLEY, IDLER<br>アイドラ プーリ | |
| 10 | FS6 - 8705 - 000 | | 1 | LABEL, PAPER SIZE<br>紙サイズ ラベル | AB SIZE<br>SEE NOTE 2 |
| | FS6 - 8706 - 000 | | 1 | LABEL, PAPER SIZE<br>紙サイズ ラベル | A/INCH SIZE<br>SEE NOTE 2 |
| | FS6 - 8707 - 000 | | 1 | LABEL, PAPER SIZE<br>紙サイズ ラベル | A SIZE<br>SEE NOTE 2 |
| | FS6 - 8708 - 000 | | 1 | LABEL, PAPER SIZE<br>紙サイズ ラベル | AB/INCH SIZE<br>SEE NOTE 2 |
| 11 | RA1 - 7807 - 000 | | 2 | LOCK, MP<br>MP ロック | |
| 12 | VS1 - 5057 - 003 | | 1 | CONNECTOR, SNAP TIGHT<br>チュウケイ コネクタ | J225 |
| 13 | XF9 - 0393 - 000 | | 1 | BELT, TIMING<br>タイミング ベルト | |
| 14 | XZ9 - 0407 - 000 | | 2 | LATCH, MAGNET<br>マグネット キャッチ | |
| 501 | XB1 - 2400 - 606 | | 2 | SCREW,MACH.,TRUSS HEAD,M4X6<br>バインド ネジ | |
| 502 | XB4 - 7300 - 609 | | 3 | SCREW,TAPPING,TRUSS HEAD,M3X6<br>バインド タッピン ネジ | |

COPYRIGHT © 1998 CANON INC.

# FIGURE 320 FIXING/FEEDER FRAME ASSEMBLY(1/3)
# 定着／搬送基台部(1/3)

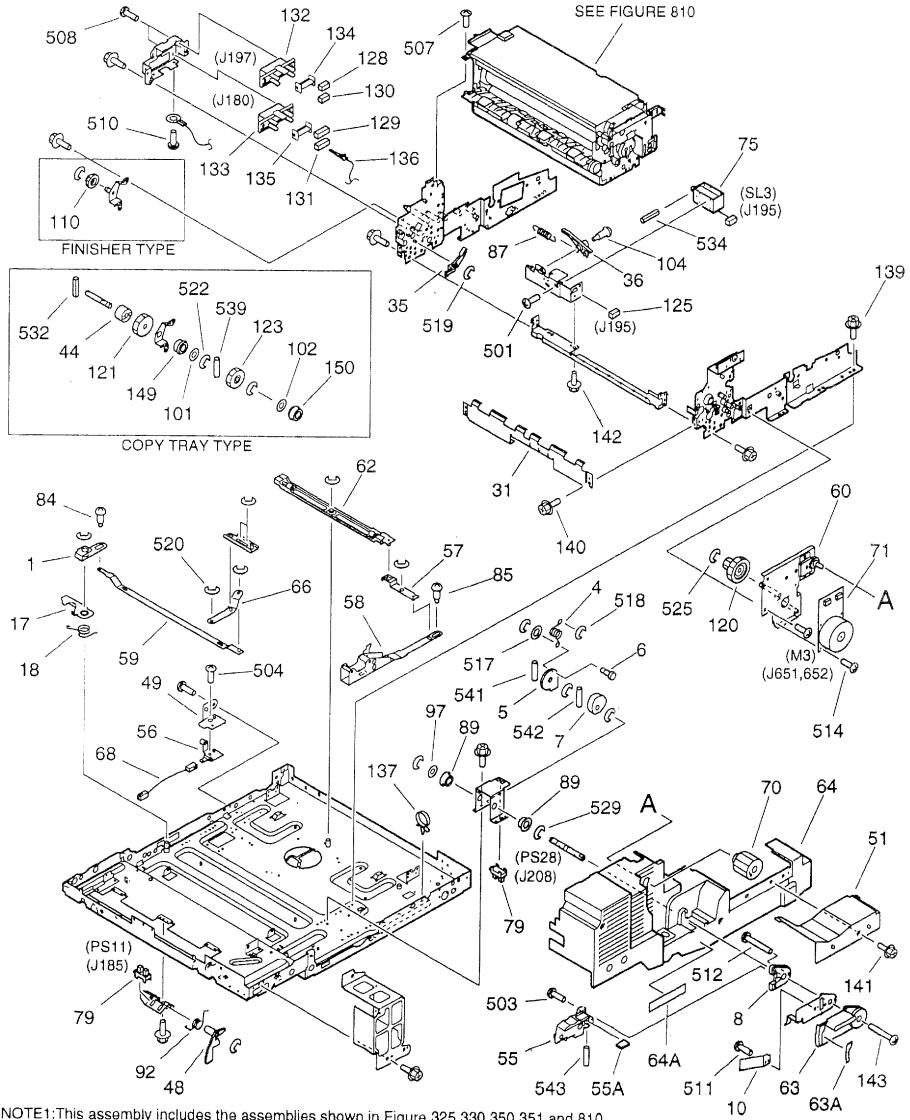


NOTE1:This assembly includes the assemblies shown in Figure 325,330,350,351 and 810.
NOTE2:This assembly does not include the parts shown with key No.12,44,50,51,64,64A,101, 102,115,121,123,141,149,150,521,522,524,532,537, and 539.
注1：このユニットはFigure325、330、350、351、810のユニットを含みます。
注2：このユニットにKey No. 12、44、50、51、64、64A、101、102、115、121、123、141、149、150、521、522、524、532、537、539の部品は含まれません。


COPYRIGHT © 1998 CANON INC.
CANON 605/605V/600 REV.0 NOV.1998 PRINTED IN JAPAN (IMPRIME AU JAPON)

# FIGURE 320 FIXING/FEEDER FRAME ASSEMBLY(2/3)
# 定着／搬送基台部(2/3)

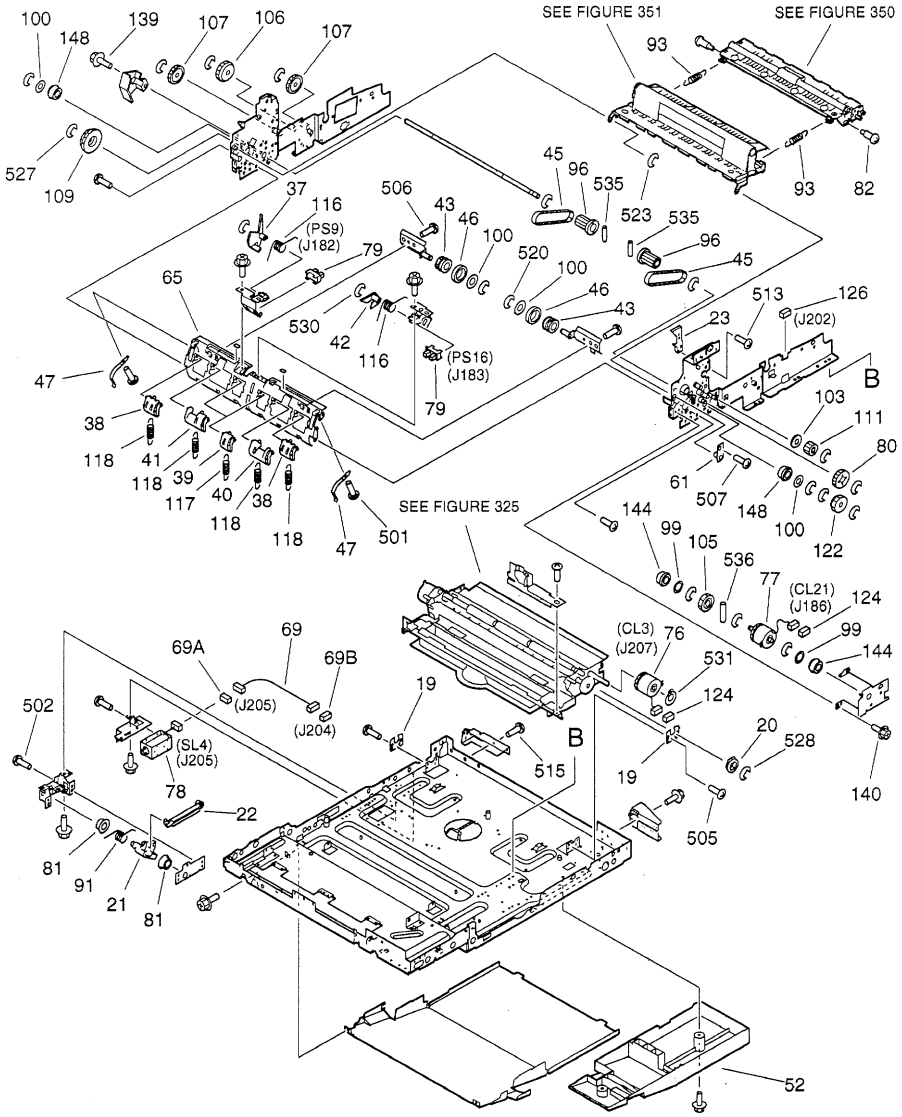

# FIGURE 320 FIXING/FEEDER FRAME ASSEMBLY(3/3)
定着／搬送基台部(3/3)

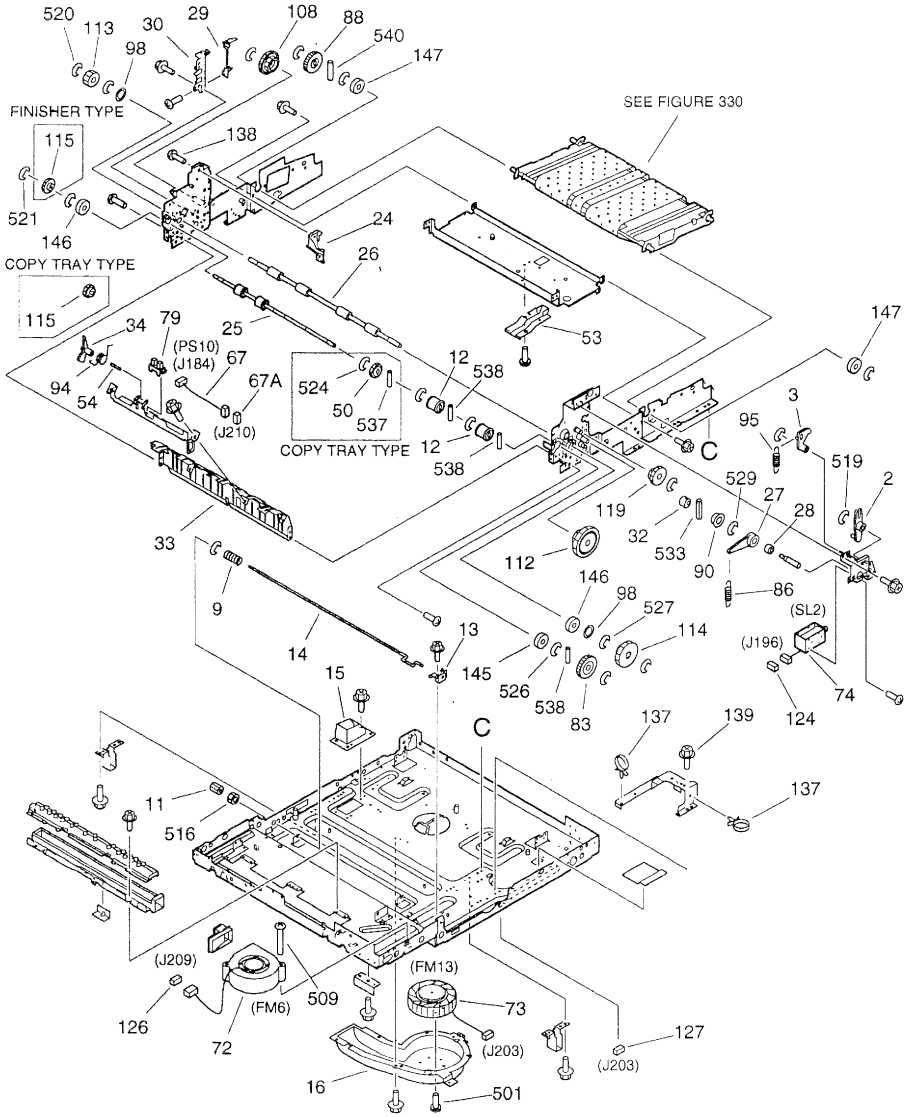



COPYRIGHT © 1998 CANON INC.
CANON 605/605V/600 REV.0 NOV. 1998 PRINTED IN JAPAN [IMPRIME AU JAPON]

| FIGURE & KEY NO. | PART NUMBER | RANK | Q'TY | DESCRIPTION | SERIAL NUMBER / REMARKS |
|---|---|---|---|---|---|
| 320 - | FG6 - 2255 - 000 | N | 1 | FIXING/FEEDER FRAME ASSEMBLY<br>定着／搬送基台部 | 100V 20A SEE NOTE 1 |
| | FG6 - 2315 - 000 | N | 1 | FIXING/FEEDER FRAME ASSEMBLY<br>定着／搬送基台部 | 100V 15A SEE NOTE 1 |
| | FG6 - 2316 - 000 | N | 1 | FIXING/FEEDER FRAME ASSEMBLY<br>定着／搬送基台部 | 115/120V SEE NOTE 1 |
| | FG6 - 2317 - 000 | N | 1 | FIXING/FEEDER FRAME ASSEMBLY<br>定着／搬送基台部 | 220/240V SEE NOTE 1 |
| 1 | FB2 - 7056 - 000 | | 1 | PLATE, JOINT<br>ジョイント板 | |
| 2 | FB2 - 7242 - 000 | | 1 | ARM, SOLENOID, 1<br>ソレノイド アーム (1) | |
| 3 | FB2 - 7243 - 000 | | 1 | ARM, SOLENOID, 2<br>ソレノイド アーム (2) | |
| 4 | FB2 - 8192 - 000 | | 1 | SPRING, TORSION<br>ネジリ バネ | |
| 5 | FB2 - 8196 - 020 | | 1 | PLATE, HANDLE STOP<br>レジスト ハンドル ストッパ | |
| 6 | FB2 - 8198 - 000 | | 1 | SHAFT, SPRING<br>ハンドル バネ支軸 | |
| 7 | FB2 - 8204 - 000 | | 1 | CAM, REGISTRATION<br>レジスト回転カム | |
| 8 | FB2 - 8213 - 000 | | 1 | COVER, HANDLE, REAR<br>ハンドル裏カバー | |
| 9 | FB2 - 8214 - 000 | | 1 | SPRING, COMPRESSION<br>アッシュク バネ | |
| 10 | FB2 - 8217 - 020 | | 1 | SPRING, LEAF<br>板バネ | |
| 11 | FB2 - 8376 - 000 | | 1 | GUIDE, SHAFT<br>軸調整ガイド | |
| 12 | FB2 - 8417 - 000 | | 4 | ROLLER, DELIVERY<br>排紙ローラ | FINISHER TYPE |
| | FB2 - 7124 - 000 | | 4 | ROLLER, DELIVERY<br>排紙ローラ | COPY TRAY TYPE<br>SEE NOTE 2 |
| 13 | FB3 - 8398 - 000 | | 1 | GUIDE, HANDLE<br>ハンドル ガイド | |
| 14 | FB3 - 8457 - 000 | | 1 | SHAFT, HANDLE LOCK<br>ハンドル ロック軸 | |
| 15 | FB4 - 2055 - 000 | | 1 | DUCT, JOINT<br>ジョイント ダクト | |
| 16 | FB4 - 2058 - 000 | | 1 | CASE, SEPARATION FAN<br>分離ファン ケース | |
| 17 | FB4 - 2061 - 000 | | 1 | PLATE, LATCH<br>ラッチ板 | |
| 18 | FB4 - 2062 - 000 | | 1 | SPRING, TORSION<br>ネジリ バネ | |
| 19 | FB4 - 2067 - 000 | | 2 | PLATE, REGISTRATION ADJUSTING<br>レジスト調整板 | |
| 20 | FB4 - 2068 - 000 | | 1 | BUSHING<br>ブッシング | |
| 21 | FB4 - 2077 - 000 | | 1 | HOOK, LOCK<br>ロック フック | |
| 22 | FB4 - 2078 - 000 | | 1 | ARM, LOCK<br>ロック アーム | |
| 23 | FB4 - 2224 - 000 | | 1 | GUIDE, CLAW, FRONT 2<br>爪ガイド（前2） | |
| 24 | FB4 - 2225 - 000 | | 1 | GUIDE, CLAW, REAR<br>爪ガイド（後） | |
| 25 | FB4 - 2226 - 000 | | 1 | SHAFT, EXTERNAL DELIVERY<br>外排紙ローラ軸 | |

COPYRIGHT © 1998 CANON INC.

| FIGURE & KEY NO. | PART NUMBER | RANK | Q'TY | DESCRIPTION | SERIAL NUMBER / REMARKS |
|---|---|---|---|---|---|
| 320 - 26 | FB4 — 2227 — 000 | | 1 | ROLLER, DELIVERY<br>排紙ローラ | |
| 27 | FB4 — 2235 — 000 | | 1 | CAM, ONE-WAY, 1<br>ワンウェイ カム (1) | |
| 28 | FB4 — 2236 — 000 | | 1 | CAM, ONE-WAY, 2<br>ワンウェイ カム (2) | |
| 29 | FB4 — 2237 — 000 | | 1 | TERMINAL, FIXING BIAS<br>定着バイアス接点 | |
| 30 | FB4 — 2238 — 000 | | 1 | MOUNT, FIXING BIAS<br>定着バイアス台 | |
| 31 | FB4 — 2253 — 000 | | 1 | PLATE, GUIDE<br>巻き込み防止板 | |
| 32 | FB4 — 2254 — 000 | | 1 | CAM, RECIPROCATING INPUT<br>レシプロ入力カム | |
| 33 | FB4 — 2296 — 000 | | 1 | GUIDE, DELIVERY REVERSE<br>排紙反転ガイド | |
| 34 | FB4 — 2297 — 000 | | 1 | LEVER, DELIVERY SENSOR, 2<br>排紙センサ レバー (2) | |
| 35 | FB4 — 2299 — 000 | | 1 | LEVER, DEFLECTOR, 1<br>フラッパ レバー (1) | |
| 36 | FB4 — 2300 — 000 | | 1 | LEVER, DEFLECTOR, 2<br>フラッパ レバー (2) | |
| 37 | FB4 — 2303 — 000 | | 1 | LEVER, DELIVERY SENSOR<br>排紙センサ レバー | |
| 38 | FB4 — 2305 — 000 | | 2 | DEFLECTOR, 1<br>フラッパ (1) | |
| 39 | FB4 — 2306 — 000 | | 2 | DEFLECTOR, 2<br>フラッパ (2) | |
| 40 | FB4 — 2307 — 000 | | 1 | DEFLECTOR, 3<br>フラッパ (3) | |
| 41 | FB4 — 2308 — 000 | | 1 | DEFLECTOR, 4<br>フラッパ (4) | |
| 42 | FB4 — 2310 — 000 | | 1 | LEVER, DELIVERY SENSOR, 3<br>排紙センサ レバー (3) | |
| 43 | FB4 — 2312 — 000 | | 2 | ROLLER, DELIVERY AUXILIARY<br>排紙補助ローラ | |
| 44 | FB4 — 2313 — 000 | | 1 | TORQUE LIMITER<br>トルク リミッタ | COPY TRAY TYPE<br>SEE NOTE 2 |
| 45 | FB4 — 2314 — 000 | | 2 | BELT, TIMING<br>タイミング ベルト | |
| 46 | FB4 — 2315 — 000 | | 2 | ROLLER, REVERSE AUXILIARY<br>反転補助ローラ ゴム | |
| 47 | FB4 — 2317 — 000 | | 2 | SPRING, LEAF<br>板バネ | |
| 48 | FB4 — 2318 — 000 | | 1 | LEVER, REVERSE JAM SENSOR<br>反転ジャム センサ レバー | |
| 49 | FB4 — 2327 — 000 | | 1 | TERMINAL, BIAS<br>バイアス接点 | |
| 50 | FB4 — 7489 — 000 | | 1 | COLLAR<br>蹴り出しコロ | COPY TRAY TYPE<br>SEE NOTE 2 |
| 51 | FB4 — 7878 — 000 | | 1 | COVER, TRANSFER<br>転写カバー | SEE NOTE 2 |
| 52 | FB4 — 9797 — 000 | | 1 | COVER, FIXING/FEEDER, LOWER<br>定着／搬送カバー (下) | |
| 53 | FB5 — 0527 — 000 | | 1 | DUCT, COOLING<br>冷却ダクト | |
| 54 | FB5 — 0539 — 000 | | 1 | SHAFT, SENSOR<br>検知軸 | |
| 55 | FF5 — 6000 — 000 | | 1 | LEVER<br>把手 | |


COPYRIGHT © 1998 CANON INC.
CANON 605/605V/600 REV.0 NOV. 1998 PRINTED IN JAPAN [IMPRIME AU JAPON]

| FIGURE & KEY NO. | PART NUMBER | RANK | Q'TY | DESCRIPTION | SERIAL NUMBER / REMARKS |
|---|---|---|---|---|---|
| 320 - 55A | FS6 - 8386 - 000 | | 1 | LABEL, HANDLE, 2<br>ハンドル ラベル (2) | |
| 56 | FF5 - 7845 - 000 | | 1 | TERMINAL, BIAS<br>バイアス接点 | |
| 57 | FF5 - 7846 - 000 | | 1 | LINK, ROTATING<br>回動リンク | |
| 58 | FF5 - 7850 - 000 | | 1 | LINK, SLIDE<br>スライド リンク | |
| 59 | FF5 - 7855 - 000 | | 1 | LINK, LOCK RELEASE<br>ロック解除リンク | |
| 60 | FF5 - 7879 - 000 | | 1 | MOTOR GEAR UNIT<br>モータ ギア ユニット | |
| 61 | FF5 - 7881 - 000 | | 1 | SUPPORT, DELIVERY SHAFT<br>排紙軸支板 | |
| 62 | FF5 - 7944 - 000 | | 1 | CROSSMEMBER, REGIST. PRESSURE<br>レジスト加圧ステイ | |
| 63 | FF5 - 8196 - 000 | | 1 | HANDLE, FIXING/FEEDER<br>定着/搬送ハンドル | |
| 63A | FS6 - 8387 - 000 | | 1 | LABEL, HANDLE, 1<br>ハンドル ラベル (1) | |
| 64 | FF5 - 8654 - 000 | | 1 | COVER, FIXING/FEEDER<br>定着/搬送カバー | SEE NOTE 2 |
| 64A | FS6 - 8703 - 000 | | 1 | LABEL, FIXING UNIT NUMBER<br>定着/搬送ユニット番号ラベル | SEE NOTE 2 |
| 65 | FF5 - 8736 - 000 | | 1 | GUIDE, DELIVERY, LOWER, 2<br>排紙下ガイド (2) | |
| 66 | FF5 - 8787 - 000 | | 1 | LINK, LATCH RELEASE, 1<br>ラッチ解除リンク (1) | |
| 67 | FG6 - 1871 - 000 | | 1 | CABLE, EXT. DELIVERY SENSOR<br>外排紙センサ束線 | J184,210 |
| 67A | VS1 - 5057 - 003 | | 1 | CONNECTOR, SNAP TIGHT<br>チュウケイ コネクタ | J210 |
| 68 | FG6 - 1876 - 000 | | 1 | CABLE, FIXING HIGH-VOLTAGE<br>定着高圧束線 | |
| 69 | FG6 - 1879 - 000 | | 1 | CABLE, LOCK SOLENOID<br>ロック ソレノイド中継束線 | J204,205 |
| 69A | VS1 - 5057 - 003 | | 1 | CONNECTOR, SNAP TIGHT<br>チュウケイ コネクタ | J205 |
| 69B | VS1 - 5057 - 004 | | 1 | CONNECTOR, SNAP TIGHT<br>チュウケイ コネクタ | J204 |
| 70 | FG6 - 3512 - 000 | | 1 | FIXING KNOB UNIT<br>定着つまみ | |
| 71 | FH6 - 1534 - 000 | | 1 | MOTOR, BRUSHLESS, DC 22W<br>ブラシレス モータ | M3 J651,652 |
| 72 | FH6 - 1548 - 000 | | 1 | FAN, COOLING<br>冷却ファン | FM6 J209 |
| 73 | FH6 - 1549 - 000 | | 1 | FAN, FEEDER<br>搬送ファン | FM13 J203 |
| 74 | FH7 - 5834 - 000 | | 1 | SOLENOID<br>ソレノイド | SL2 J196 |
| 75 | FH7 - 5835 - 000 | | 1 | SOLENOID<br>ソレノイド | SL3 J195 |
| 76 | FH7 - 5839 - 000 | | 1 | CLUTCH, ELECTROMAGNETIC<br>電磁クラッチ | CL3 J207 |
| 77 | FH7 - 5844 - 000 | | 1 | CLUTCH, ELECTROMAGNETIC<br>電磁クラッチ | CL21 J186 |
| 78 | FH7 - 5895 - 000 | | 1 | SOLENOID<br>ソレノイド | SL4 J205 |
| 79 | FH7 - 7462 - 000 | | 5 | PHOTO-INTERRUPTER<br>フォトインタラプタ | PS9,10,11,16,28<br>J182,184,185,183,208 |

COPYRIGHT © 1998 CANON INC.

| FIGURE & KEY NO. | PART NUMBER | RANK | Q'TY | DESCRIPTION | SERIAL NUMBER / REMARKS |
|---|---|---|---|---|---|
| 320 - 80 | FS1 - 0542 - 000 | | 1 | GEAR, 22T<br>22T ギア | |
| 81 | FS1 - 1508 - 000 | | 2 | BUSHING<br>ブッシング | |
| 82 | FS1 - 9199 - 000 | | 2 | SCREW,STEPPED,M4<br>段ビス | |
| 83 | FS2 - 0441 - 000 | | 1 | GEAR, 28T<br>28T ギア | |
| 84 | FS2 - 9001 - 000 | | 1 | SCREW,STEPPED,M4<br>ダン ビス | |
| 85 | FS2 - 9267 - 000 | | 2 | SCREW,STEPPED,M4<br>ダン ビス | |
| 86 | FS3 - 2159 - 000 | | 1 | SPRING, TENSION<br>ヒッパリ バネ | |
| 87 | FS4 - 2048 - 000 | | 1 | SPRING, TENSION<br>ヒッパリ バネ | |
| 88 | FS5 - 0398 - 000 | | 1 | GEAR, 40T<br>40T ギア | |
| 89 | FS5 - 1474 - 000 | | 2 | BUSHING<br>ブッシング | |
| 90 | FS5 - 1803 - 000 | | 1 | BUSHING<br>ブッシング | |
| 91 | FS5 - 2907 - 020 | | 1 | SPRING, TORSION<br>ネジリ バネ | |
| 92 | FS5 - 2943 - 000 | | 1 | SPRING, TORSION<br>ネジリ バネ | |
| 93 | FS5 - 2947 - 000 | | 2 | SPRING, TENSION<br>ヒッパリ バネ | |
| 94 | FS5 - 2949 - 000 | | 1 | SPRING, TORSION<br>ネジリ バネ | |
| 95 | FS5 - 2967 - 000 | | 1 | SPRING, TENSION<br>ヒッパリ バネ | |
| 96 | FS5 - 3615 - 000 | | 2 | PULLEY, 18T<br>18T プーリ | |
| 97 | FS5 - 6329 - 000 | | 1 | SHIM, HANDLE<br>ハンドル ワッシャ | |
| 98 | FS5 - 6487 - 000 | | 4 | SHIM<br>ワッシャ | |
| 99 | FS5 - 6487 - 000 | | 2 | SHIM<br>ワッシャ | |
| 100 | FS5 - 6488 - 000 | | 4 | WASHER<br>ワッシャ | |
| 101 | FS5 - 6488 - 000 | | 1 | WASHER<br>ワッシャ | COPY TRAY TYPE<br>SEE NOTE 2 |
| 102 | FS5 - 6488 - 000 | | 1 | WASHER<br>ワッシャ | COPY TRAY TYPE<br>SEE NOTE 2 |
| 103 | FS5 - 6575 - 000 | | 1 | ROLLER, BACKLASH<br>バックラッシュ コロ | |
| 104 | FS5 - 9210 - 000 | | 1 | SCREW,STEPPED,M4<br>段ビス | |
| 105 | FS6 - 0081 - 000 | | 1 | GEAR, 20T<br>20T ギア | |
| 106 | FS6 - 0899 - 000 | | 1 | GEAR, 38T<br>38T ギア | |
| 107 | FS6 - 0991 - 000 | | 2 | GEAR, 37T<br>37T ギア | |
| 108 | FS6 - 0992 - 000 | | 1 | GEAR, 28T/45T<br>28T/45T ギア | |
| 109 | FS6 - 0993 - 000 | | 1 | GEAR, 39T/46T<br>39T/46T ギア | |


COPYRIGHT © 1998 CANON INC.
CANON 605/605V/600 REV.0 NOV. 1998 PRINTED IN JAPAN (IMPRIME AU JAPON)

| FIGURE & KEY NO. | PART NUMBER | RANK | QTY | DESCRIPTION | SERIAL NUMBER / REMARKS |
|---|---|---|---|---|---|
| 320 - 110 | FS6 - 0994 - 000 | | 1 | GEAR, 16T/26T<br>16T/26T ギア | FINISHER TYPE |
| 111 | FS6 - 0995 - 000 | | 1 | GEAR, 21T<br>21T ギア | |
| 112 | FS6 - 0996 - 000 | | 1 | GEAR, 20T/38T<br>20T/38T ギア | |
| 113 | FS6 - 0997 - 000 | | 1 | GEAR, 18T<br>18T ギア | |
| 114 | FS6 - 0998 - 000 | | 1 | GEAR, 15T/32T<br>15T/32T ギア | |
| 115 | FS6 - 0999 - 000 | | 1 | GEAR, 30T<br>30T ギア | FINISHER TYPE |
| | FS7 - 0001 - 000 | | 1 | GEAR, 23T<br>23T ギア | COPY TRAY TYPE<br>SEE NOTE 2 |
| 116 | FS6 - 2833 - 000 | | 2 | SPRING, TORSION<br>ネジリ バネ | |
| 117 | FS6 - 2834 - 000 | | 2 | SPRING, TENSION<br>ヒッパリ バネ | |
| 118 | FS6 - 2982 - 000 | | 4 | SPRING, TENSION<br>ヒッパリ バネ | |
| 119 | FS7 - 0002 - 000 | | 1 | GEAR, 22T<br>22T ギア | |
| 120 | FS7 - 0006 - 000 | | 1 | GEAR, 25T/75T<br>25T/75T ギア | |
| 121 | FS7 - 0009 - 000 | | 1 | GEAR, 26T<br>26T ギア | COPY TRAY TYPE<br>SEE NOTE 2 |
| 122 | FS7 - 0038 - 000 | | 1 | GEAR, 21T<br>21T ギア | |
| 123 | FS7 - 0049 - 000 | | 1 | GEAR, 23T<br>23T ギア | COPY TRAY TYPE<br>SEE NOTE 2 |
| 124 | VS1 - 5057 - 002 | | 3 | CONNECTOR, SNAP TIGHT<br>チュウケイ コネクタ | J186,196,207 |
| 125 | VS1 - 5057 - 002 | | 1 | CONNECTOR, SNAP TIGHT<br>チュウケイ コネクタ | J195 |
| 126 | VS1 - 5057 - 003 | | 2 | CONNECTOR, SNAP TIGHT<br>チュウケイ コネクタ | J202,209 |
| 127 | VS1 - 5057 - 003 | | 1 | CONNECTOR, SNAP TIGHT<br>チュウケイ コネクタ | J203 |
| 128 | VS1 - 6313 - 013 | | 1 | CONNECTOR, 13P, FEMALE<br>コネクタ (メス) | J197 |
| 129 | VS1 - 6313 - 020 | | 1 | CONNECTOR, 20P, FEMALE<br>コネクタ (メス) | J180 |
| 130 | VS1 - 6314 - 013 | | 1 | CONNECTOR, 13P, FEMALE<br>コネクタ (メス) | J197 |
| 131 | VS1 - 6314 - 020 | | 1 | CONNECTOR, 20P, FEMALE<br>コネクタ (メス) | J180 |
| 132 | VS1 - 6327 - 026 | | 1 | CONNECTOR, 26P, FEMALE<br>コネクタ (メス) | J197 |
| 133 | VS1 - 6327 - 040 | | 1 | CONNECTOR, 40P, FEMALE<br>コネクタ (メス) | J180 |
| 134 | VT2 - 5161 - 026 | | 1 | HOLDER, CONNECTOR, 26P<br>コネクタ ホルダ | J197 |
| 135 | VT2 - 5161 - 040 | | 1 | HOLDER, CONNECTOR, 40P<br>コネクタ ホルダ | J180 |
| 136 | WS3 - 5609 - 000 | | 2 | SOCKET CONTACT, 12-14AWG<br>ソケット コンタクト | J180 |
| 137 | WT2 - 5565 - 000 | | 6 | CLAMP, CABLE<br>ソクセン オサエ | |
| 138 | XA9 - 0605 - 000 | | 13 | SCREW,M4X8<br>タイト ネジ | |

COPYRIGHT © 1998 CANON INC.

| FIGURE & KEY NO. | PART NUMBER | RANK | Q'TY | DESCRIPTION | SERIAL NUMBER / REMARKS |
|---|---|---|---|---|---|
| 320 - 139 | XA9 - 0628 - 000 | | 78 | SCREW,RS,M4X8<br>RS タイト ネジ | |
| 140 | XA9 - 0628 - 000 | | 16 | SCREW,RS,M4X8<br>RS タイト ネジ | |
| 141 | XA9 - 0643 - 000 | | 3 | SCREW,RS,M4X10<br>RS タイト ネジ | SEE NOTE 2 |
| 142 | XA9 - 0908 - 000 | | 2 | SCREW,RS,M4X8<br>RS タイト ネジ | |
| 143 | XA9 - 0940 - 000 | | 1 | SCREW,W/WASHER,M4X12<br>バネツキ バインド ネジ | |
| 144 | XG9 - 0211 - 000 | | 2 | BALL BEARING, MF128ZZ1MC3D4M<br>ボール ベアリング | |
| 145 | XG9 - 0250 - 000 | | 1 | BEARING, BALL<br>ボール ベアリング | |
| 146 | XG9 - 0250 - 000 | | 2 | BEARING, BALL<br>ボール ベアリング | |
| 147 | XG9 - 0250 - 000 | | 2 | BEARING, BALL<br>ボール ベアリング | |
| 148 | XG9 - 0362 - 000 | | 2 | BEARING, BALL, DDL-1260ZZR<br>ボール ベアリング | |
| 149 | XG9 - 0362 - 000 | | 1 | BEARING, BALL, DDL-1260ZZR<br>ボール ベアリング | COPY TRAY TYPE<br>SEE NOTE 2 |
| 150 | XG9 - 0362 - 000 | | 1 | BEARING, BALL, DDL-1260ZZR<br>ボール ベアリング | COPY TRAY TYPE<br>SEE NOTE 2 |
| 501 | XB1 - 2300 - 409 | | 4 | SCREW,MACH.,TRUSS HEAD,M3X4<br>バインド ネジ | |
| 502 | XB1 - 2300 - 609 | | 1 | SCREW,MACH.,TRUSS HEAD,M3X6<br>バインド ネジ | |
| 503 | XB1 - 2300 - 809 | | 2 | SCREW,MACH.,TRUSS HEAD,M3X8<br>バインド ネジ | |
| 504 | XB1 - 2400 - 409 | | 5 | SCREW,MACH.,TRUSS HEAD,M4X4<br>バインド ネジ | |
| 505 | XB1 - 2400 - 409 | | 4 | SCREW,MACH.,TRUSS HEAD,M4X4<br>バインド ネジ | |
| 506 | XB1 - 2400 - 609 | | 46 | SCREW,MACH.,TRUSS HEAD,M4X6<br>バインド ネジ | |
| 507 | XB1 - 2400 - 609 | | 5 | SCREW,MACH.,TRUSS HEAD,M4X6<br>バインド ネジ | |
| 508 | XB1 - 2400 - 809 | | 4 | SCREW,MACH.,TRUSS HEAD,M4X8<br>バインド ネジ | |
| 509 | XB1 - 2404 - 009 | | 2 | SCREW,MACH.,TRUSS HEAD,M4X40<br>バインド ネジ | |
| 510 | XB2 - 7400 - 806 | | 1 | SCREW,W/WASHER,M4X8<br>バネツキ バインド ネジ | |
| 511 | XB4 - 7300 - 809 | | 2 | SCREW,TAPPING,TRUSS HEAD,M3X8<br>バインド タッピン ネジ | |
| 512 | XB4 - 7301 - 609 | | 1 | SCREW,TAPPING,TRUSS HEAD,M3X16<br>バインド タッピン ネジ | |
| 513 | XB4 - 7400 - 809 | | 4 | SCREW,TAPPING,TRUSS HEAD,M4X8<br>バインド タッピン ネジ | |
| 514 | XB6 - 7300 - 609 | | 4 | SCREW,TP,M3X6<br>TP ネジ | |
| 515 | XB6 - 7400 - 609 | | 4 | SCREW,TP,M4X6<br>TP ネジ | |
| 516 | XB7 - 2100 - 309 | | 1 | NUT,HEX,M3<br>ロッカク ナット | |
| 517 | XD1 - 1103 - 137 | | 1 | SHIM<br>ヒョウジュン ワッシャ | |
| 518 | XD2 - 1100 - 242 | | 3 | RING,E<br>E リング | |


COPYRIGHT © 1998 CANON INC.
CANON 605/605V/600 REV.0 NOV.1998 PRINTED IN JAPAN (IMPRIME AU JAPON)

| FIGURE & KEY NO. | PART NUMBER | RANK | QTY | DESCRIPTION | SERIAL NUMBER / REMARKS |
|---|---|---|---|---|---|
| 320 - 519 | XD2 - 1100 - 322 | | 5 | RING,E<br>E リング | |
| 520 | XD2 - 1100 - 502 | | 15 | RING,E<br>E リング | |
| 521 | XD2 - 1100 - 502 | | 1 | RING,E<br>E リング | FINISHER TYPE |
| | XD2 - 1100 - 642 | | 1 | RING,E<br>E リング | COPY TRAY TYPE<br>SEE NOTE 2 |
| 522 | XD2 - 1100 - 502 | | 2 | RING,E<br>E リング | COPY TRAY TYPE<br>SEE NOTE 2 |
| 523 | XD2 - 1100 - 602 | | 1 | RING,E<br>E リング | |
| 524 | XD2 - 1100 - 642 | | 1 | RING,E<br>E リング | COPY TRAY TYPE<br>SEE NOTE 2 |
| 525 | XD2 - 1100 - 642 | | 1 | RING,E<br>E リング | |
| 526 | XD2 - 1100 - 642 | | 6 | RING,E<br>E リング | |
| 527 | XD2 - 1100 - 642 | | 36 | RING,E<br>E リング | |
| 528 | XD2 - 1100 - 642 | | 6 | RING,E<br>E リング | |
| 529 | XD2 - 1100 - 802 | | 15 | RING,E<br>E リング | |
| 530 | XD2 - 1200 - 172 | | 2 | RING,E<br>E リング | |
| 531 | XD2 - 2100 - 802 | | 1 | RING,GRIP<br>グリップ リング | |
| 532 | XD3 - 1160 - 122 | | 1 | PIN,SPRING<br>スプリング ピン | COPY TRAY TYPE<br>SEE NOTE 2 |
| 533 | XD3 - 1200 - 102 | | 1 | PIN,SPRING<br>スプリング ピン | |
| 534 | XD3 - 1300 - 082 | | 1 | PIN,SPRING<br>スプリング ピン | |
| 535 | XD3 - 2200 - 102 | | 3 | PIN,DOWEL<br>ヘイコウ ピン | |
| 536 | XD3 - 2200 - 122 | | 1 | PIN,DOWEL<br>ヘイコウ ピン | |
| 537 | XD3 - 2200 - 142 | | 1 | PIN,DOWEL<br>ヘイコウ ピン | COPY TRAY TYPE<br>SEE NOTE 2 |
| 538 | XD3 - 2200 - 142 | | 5 | PIN,DOWEL<br>ヘイコウ ピン | |
| 539 | XD3 - 2200 - 142 | | 1 | PIN,DOWEL<br>ヘイコウ ピン | COPY TRAY TYPE<br>SEE NOTE 2 |
| 540 | XD3 - 2200 - 162 | | 1 | PIN,DOWEL<br>ヘイコウ ピン | |
| 541 | XD3 - 2200 - 202 | | 1 | PIN,DOWEL<br>ヘイコウ ピン | |
| 542 | XD3 - 2300 - 202 | | 1 | PIN,DOWEL<br>ヘイコウ ピン | |
| 543 | XD3 - 2300 - 322 | | 1 | PIN,DOWEL<br>ヘイコウ ピン | |

COPYRIGHT © 1998 CANON INC.

# FIGURE 325 REGISTRATION/TRANSFER ASSEMBLY
レジスト／転写部

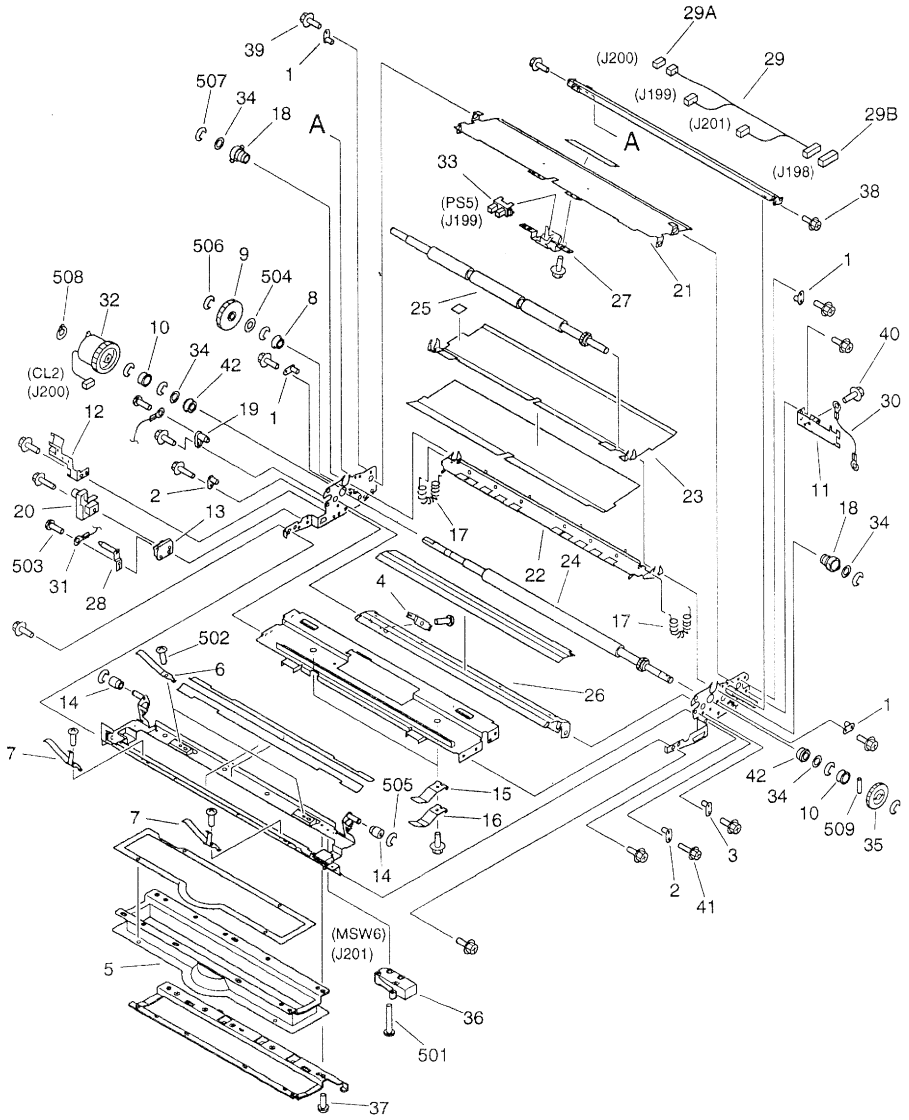


NOTE:This assembly is included in the assembly shown in Figure 320.
注：このユニットはFigure320のユニットに含まれます。


COPYRIGHT © 1998 CANON INC.
CANON 605/605V/600 REV.0 NOV. 1998 PRINTED IN JAPAN [IMPRIME AU JAPON]

| FIGURE & KEY NO. | PART NUMBER | RANK | Q'TY | DESCRIPTION | SERIAL NUMBER / REMARKS |
|---|---|---|---|---|---|
| 325 - | FG6 - 2267 - 000 | | 1 | REGISTRATION/TRANSFER ASSEMBLY<br>レジスト/転写部 | SEE NOTE |
| 1 | FA3 - 9120 - 000 | | 4 | PIN, GUIDE<br>フロート ピン | |
| 2 | FA4 - 1149 - 000 | | 2 | PIN, PLATE<br>絶縁ピン | |
| 3 | FA5 - 2839 - 000 | | 1 | PLATE, PIN<br>フロート ピン | |
| 4 | FB4 - 1670 - 000 | | 1 | TERMINAL, LOWER GUIDE<br>下ガイド接点 | |
| 5 | FB4 - 1675 - 000 | | 1 | SEAL, DUCT JOINT<br>連結シール | |
| 6 | FB4 - 1679 - 000 | | 2 | SPRING, LEAF<br>板バネ | |
| 7 | FB4 - 1719 - 000 | | 2 | SPRING, LEAF<br>板バネ | |
| 8 | FB4 - 2068 - 000 | | 1 | BUSHING<br>ブッシング | |
| 9 | FB4 - 2069 - 000 | | 1 | GEAR, 38T<br>38T ギア | |
| 10 | FB4 - 2321 - 000 | | 2 | COLLAR, REGISTRATION, LOWER<br>レジスト カラー (下) | |
| 11 | FB4 - 2322 - 000 | | 1 | PLATE, STOP<br>回転止め板 | |
| 12 | FB4 - 3847 - 000 | | 1 | PLATE, CLUTCH STOP<br>クラッチ回転止め板 | |
| 13 | FB4 - 3848 - 000 | | 1 | BLOCK, HV PLATE SUPPORT<br>高圧プレート支持台 | |
| 14 | FB4 - 3850 - 000 | | 2 | COLLAR, POSITIONING<br>位置決めコロ | |
| 15 | FB4 - 3851 - 000 | | 2 | SPRING, LEAF<br>板バネ | |
| 16 | FB4 - 3852 - 000 | | 2 | SPRING, LEAF<br>板バネ | |
| 17 | FB4 - 3858 - 000 | | 2 | SPRING, TENSION<br>ヒッパリ バネ | |
| 18 | FB4 - 3860 - 000 | | 2 | BUSHING<br>ブッシング | |
| 19 | FB4 - 9033 - 000 | | 1 | PLATE, PIN<br>フロート ピン | |
| 20 | FB4 - 9515 - 000 | | 1 | COVER, TERMINAL<br>接点カバー | |
| 21 | FF5 - 7872 - 000 | | 1 | GUIDE, REGISTRATION, LOWER<br>レジスト前ガイド (下) | |
| 22 | FF5 - 7874 - 000 | | 1 | GUIDE, PRE-TRANSFER, UPPER<br>転写前ガイド (上) | |
| 23 | FF5 - 7875 - 000 | | 1 | GUIDE, REGISTRATION, UPPER<br>レジスト前ガイド (上) | |
| 24 | FF5 - 7876 - 000 | | 1 | ROLLER, REGISTRATION, LOWER<br>レジスト ローラ (下) | |
| 25 | FF5 - 7877 - 000 | | 1 | ROLLER, REGISTRATION, UPPER<br>レジスト ローラ (上) | |
| 26 | FF5 - 7878 - 000 | | 1 | GUIDE, PRE-TRANSFER, LOWER<br>転写前ガイド (下) | |
| 27 | FF5 - 8194 - 000 | | 1 | MOUNT, PAPER SENSOR<br>紙検知台 | |
| 28 | FF5 - 8796 - 000 | | 1 | PIN, PAPER FEEDER<br>紙搬送接点 | |
| 29 | FG6 - 1872 - 000 | | 1 | CABLE, REGISTRATION<br>レジスト束線 | J198-201 |

COPYRIGHT © 1998 CANON INC.

| FIGURE & KEY NO. | PART NUMBER | RANK | Q'TY | DESCRIPTION | SERIAL NUMBER / REMARKS |
|---|---|---|---|---|---|
| 325 - 29A | VS1 - 5057 - 002 | | 1 | CONNECTOR, SNAP TIGHT<br>チュウケイ コネクタ | J200 |
| 29B | VS1 - 5057 - 007 | | 1 | CONNECTOR, SNAP TIGHT<br>チュウケイ コネクタ | J198 |
| 30 | FG6 - 1873 - 000 | | 1 | CABLE, GROUNDING<br>アース線 | |
| 31 | FG6 - 1874 - 000 | | 1 | CABLE, FEEDER HIGH-VOLTAGE<br>搬送高圧束線 | |
| 32 | FH7 - 5841 - 000 | | 1 | CLUTCH, ELECTROMAGNETIC<br>電磁クラッチ | CL2 J200 |
| 33 | FH7 - 7462 - 000 | | 1 | PHOTO-INTERRUPTER<br>フォトインタラプタ | PS5 J199 |
| 34 | FS5 - 6487 - 000 | | 4 | SHIM<br>ワッシャ | |
| 35 | FS6 - 0056 - 000 | | 1 | GEAR, 32T<br>32T ギア | |
| 36 | WC4 - 5157 - 000 | | 1 | MICRO SWITCH<br>マイクロ スイッチ | MSW6 J201 |
| 37 | XA9 - 0253 - 000 | | 7 | SCREW,MACH.,PAN HEAD, M3X8<br>ナベ ネジ | |
| 38 | XA9 - 0626 - 000 | | 2 | SCREW,RS,M3X6<br>RS タイト ネジ | |
| 39 | XA9 - 0628 - 000 | | 14 | SCREW,RS,M4X8<br>RS タイト ネジ | |
| 40 | XA9 - 0633 - 000 | | 1 | SCREW,RS,M4X8<br>RS タイト ネジ | |
| 41 | XA9 - 1030 - 000 | | 3 | SCREW, RS, M4X12<br>RS タイト ネジ | |
| 42 | XG9 - 0211 - 000 | | 2 | BALL BEARING, MF128ZZ1MC3D4M<br>ボール ベアリング | |
| 501 | XB1 - 2231 - 009 | | 2 | SCREW,MACH.,TRUSS HEAD,M2.3X10<br>バインド ネジ | |
| 502 | XB1 - 2300 - 409 | | 4 | SCREW,MACH.,TRUSS HEAD,M3X4<br>バインド ネジ | |
| 503 | XB2 - 7300 - 607 | | 3 | SCREW,W/WASHER,M3X6<br>バネツキ バインド ネジ | |
| 504 | XD1 - 1108 - 225 | | 1 | SHIM<br>ヒョウジュン ワッシャ | |
| 505 | XD2 - 1100 - 322 | | 2 | RING,E<br>E リング | |
| 506 | XD2 - 1100 - 502 | | 1 | RING,E<br>E リング | |
| 507 | XD2 - 1100 - 642 | | 8 | RING,E<br>E リング | |
| 508 | XD2 - 2100 - 802 | | 1 | RING,GRIP<br>グリップ リング | |
| 509 | XD3 - 2200 - 142 | | 1 | PIN,DOWEL<br>ヘイコウ ピン | |


COPYRIGHT © 1998 CANON INC.
CANON 605/605V/600 REV.0 NOV. 1998 PRINTED IN JAPAN [IMPRIME AU JAPON]

# FIGURE 330 FEEDER ASSEMBLY 搬送部

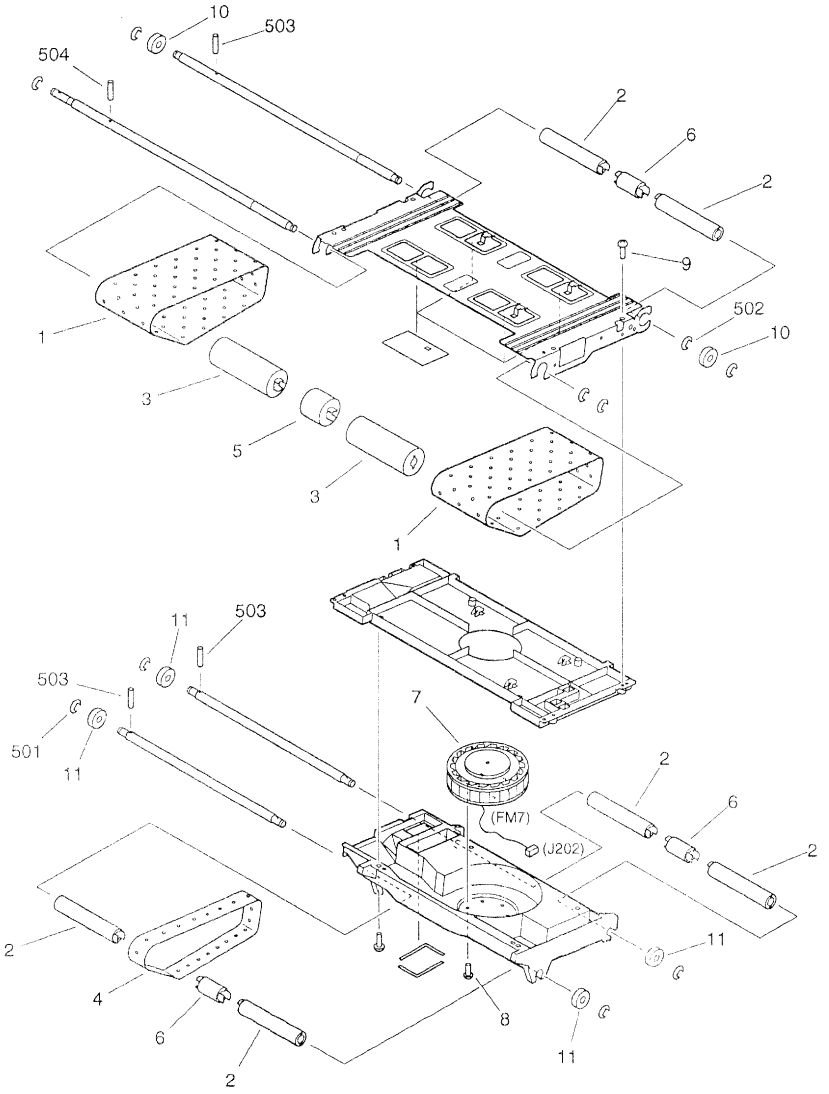


NOTE:This assembly is included in the assembly shown in Figure 320.
注：このユニットはFigure320のユニットに含まれます。


COPYRIGHT © 1998 CANON INC.
CANON 605/605V/600 REV.0 NOV.1998 PRINTED IN JAPAN [IMPRIME AU JAPON]

| FIGURE & KEY NO. | PART NUMBER | RANK | Q'TY | DESCRIPTION | SERIAL NUMBER / REMARKS |
|---|---|---|---|---|---|
| 330 - | FG6 - 2260 - 000 | | 1 | FEEDER ASSEMBLY<br>搬送部 | SEE NOTE |
| 1 | FB4 - 2087 - 000 | | 2 | BELT, PAPER FEED<br>搬送ベルト | |
| 2 | FB4 - 2088 - 000 | | 6 | ROLLER, IDLER<br>従動ローラ | |
| 3 | FB4 - 2090 - 000 | | 2 | ROLLER, FEEDER BELT DRIVE<br>駆動ローラ | |
| 4 | FB4 - 2092 - 000 | | 1 | BELT, PAPER FEED<br>搬送ベルト | |
| 5 | FB4 - 2093 - 000 | | 1 | ROLLER, FEEDER BELT DRIVE<br>駆動ローラ | |
| 6 | FB4 - 2094 - 000 | | 3 | ROLLER, IDLER<br>従動ローラ | |
| 7 | FH6 - 1549 - 000 | | 1 | FAN, FEEDER<br>搬送ファン | FM7 J202 |
| 8 | XA9 - 0253 - 000 | | 3 | SCREW,MACH.,PAN HEAD, M3X8<br>ナベ ネジ | |
| 9 | XA9 - 0605 - 000 | | 8 | SCREW,M4X8<br>タイト ネジ | |
| 10 | XG9 - 0250 - 000 | | 2 | BEARING, BALL<br>ボール ベアリング | |
| 11 | XG9 - 0387 - 000 | | 4 | BEARING, BALL<br>ボール ベアリング | |
| 501 | XD2 - 1100 - 642 | | 8 | RING,E<br>E リング | |
| 502 | XD2 - 1100 - 802 | | 2 | RING,E<br>E リング | |
| 503 | XD3 - 2200 - 142 | | 3 | PIN,DOWEL<br>ヘイコウ ピン | |
| 504 | XD3 - 2200 - 162 | | 1 | PIN,DOWEL<br>ヘイコウ ピン | |

COPYRIGHT © 1998 CANON INC.

# FIGURE 350 INTERNAL DELIVERY UPPER ASSEMBLY
内排紙上部

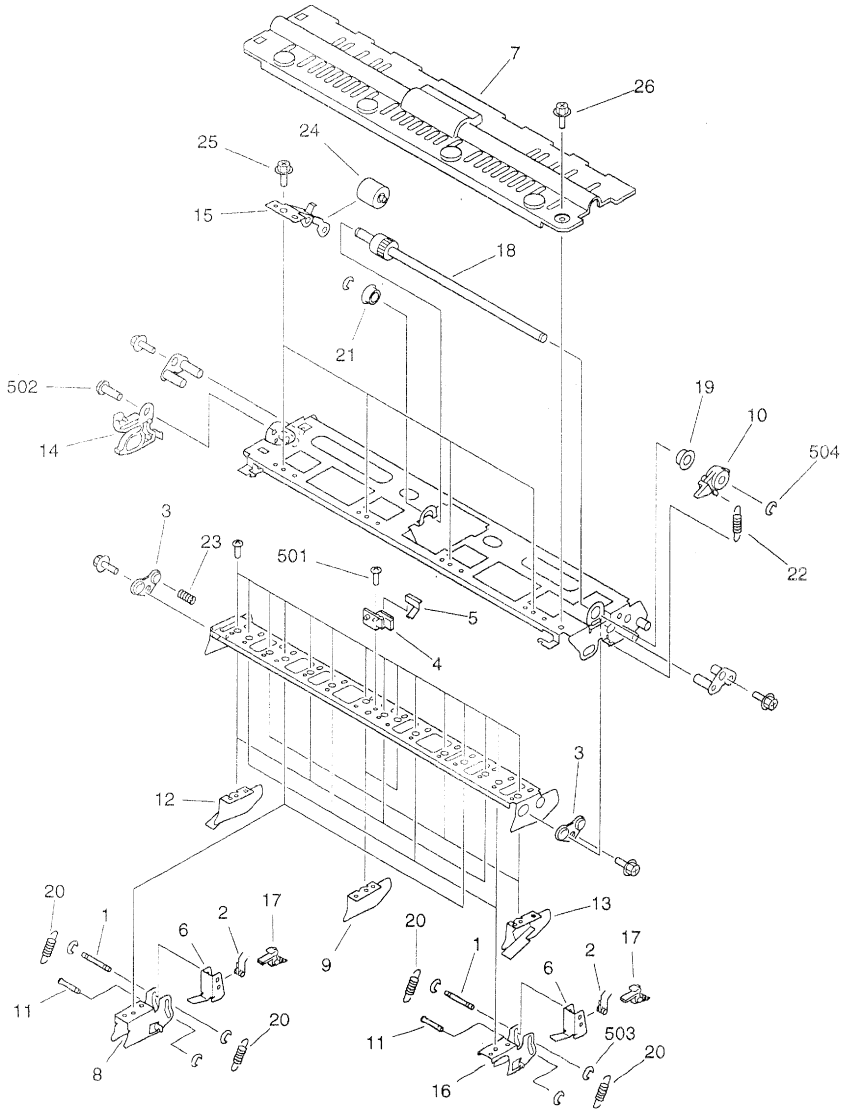


NOTE:This assembly is included in the assembly shown in Figure 320.
注：このユニットはFigure320のユニットに含まれます。


COPYRIGHT © 1998 CANON INC.
CANON 605/606V/600 REV.0 NOV. 1998 PRINTED IN JAPAN (IMPRIME AU JAPON)

| FIGURE & KEY NO. | PART NUMBER | RANK | Q'TY | DESCRIPTION | SERIAL NUMBER / REMARKS |
|---|---|---|---|---|---|
| 350 - | FG6 - 2266 - 000 | | 1 | INTERNAL DELIVERY UPPER ASS'Y<br>内排紙上部 | SEE NOTE |
| 1 | FA3 - 2764 - 020 | | 6 | ROD 2, SEPARATION CLAW, UPPER<br>上分離爪軸 (2) | |
| 2 | FA4 - 0660 - 000 | | 6 | SPRING, TORSION<br>ネジリ バネ | |
| 3 | FB2 - 7163 - 000 | | 2 | BUSHING<br>ブッシング | |
| 4 | FB2 - 7168 - 000 | | 1 | MOUNT, PIN<br>リード ピン | |
| 5 | FB2 - 7169 - 000 | | 1 | PLATE, RATCHET<br>ラチェット板 | |
| 6 | FB2 - 7172 - 000 | | 6 | MOUNT, CLAW, UPPER<br>分離爪台 (上) | |
| 7 | FB2 - 7174 - 020 | | 1 | COVER,INTERNAL DELIVERY,UPPER<br>内排紙カバー (上) | |
| 8 | FB3 - 8364 - 000 | | 2 | SUPPORT, SEPARATION CLAW<br>爪支板 | |
| 9 | FB3 - 8365 - 000 | | 2 | PLATE, GUIDE, UPPER<br>ガイド板 (上) | |
| 10 | FB3 - 8369 - 000 | | 1 | LEVER, ONE-WAY<br>ワンウェイ レバー | |
| 11 | FB3 - 8414 - 000 | | 6 | ROD 1, SEPARATION CLAW, UPPER<br>上分離爪軸 (1) | |
| 12 | FB4 - 2261 - 000 | | 4 | PLATE, UPPER GUIDE, 1<br>上ガイド板 (1) | |
| 13 | FB4 - 2262 - 000 | | 3 | PLATE, UPPER GUIDE, 2<br>上ガイド板 (2) | |
| 14 | FB4 - 2263 - 000 | | 1 | GUIDE, LOCK<br>開閉ロック ガイド | |
| 15 | FB4 - 2264 - 000 | | 4 | HOLDER, FEEDER ROLLER<br>搬送コロ ホルダ | |
| 16 | FB4 - 7485 - 000 | | 4 | SUPPORT, SEPARATION CLAW<br>分離爪支板 | |
| 17 | FC1 - 0391 - 040 | | 6 | CLAW, SEPARATION, UPPER<br>分離爪 (上) | |
| 18 | FF5 - 5914 - 000 | | 1 | SHAFT, RECIPROCATION<br>レシプロ軸 | |
| 19 | FS1 - 1401 - 000 | | 1 | BUSHING<br>ブッシング | |
| 20 | FS2 - 2535 - 000 | | 12 | SPRING, TENSION<br>ヒッパリ バネ | |
| 21 | FS5 - 1372 - 000 | | 1 | BUSHING<br>ブッシング | |
| 22 | FS5 - 2946 - 000 | | 1 | SPRING, TENSION<br>ヒッパリ バネ | |
| 23 | FS5 - 2953 - 020 | | 1 | SPRING, COMPRESSION<br>アッシュク バネ | |
| 24 | FS5 - 6327 - 000 | | 4 | ROLLER, FEED<br>搬送コロ | |
| 25 | XA9 - 0626 - 000 | | 7 | SCREW,RS,M3X6<br>RS タイト ネジ | |
| 26 | XA9 - 0628 - 000 | | 3 | SCREW,RS,M4X8<br>RS タイト ネジ | |
| 501 | XB1 - 2300 - 409 | | 16 | SCREW,MACH.,TRUSS HEAD,M3X4<br>バインド ネジ | |
| 502 | XB1 - 2400 - 609 | | 1 | SCREW,MACH.,TRUSS HEAD,M4X6<br>バインド ネジ | |
| 503 | XD2 - 1100 - 242 | | 18 | RING,E<br>E リング | |

COPYRIGHT © 1998 CANON INC.

| FIGURE & KEY NO. | PART NUMBER | RANK | Q'TY | DESCRIPTION | SERIAL NUMBER / REMARKS |
|---|---|---|---|---|---|
| 350 - 504 | XD2 - 1100 - 502 | | 2 | RING,E<br>E リング | |


COPYRIGHT © 1998 CANON INC.
CANON 605/605V/600 REV.0 NOV.1998 PRINTED IN JAPAN [IMPRIME AU JAPON]

# FIGURE 351 EXTERNAL DELIVERY UPPER ASSEMBLY
外排紙上部

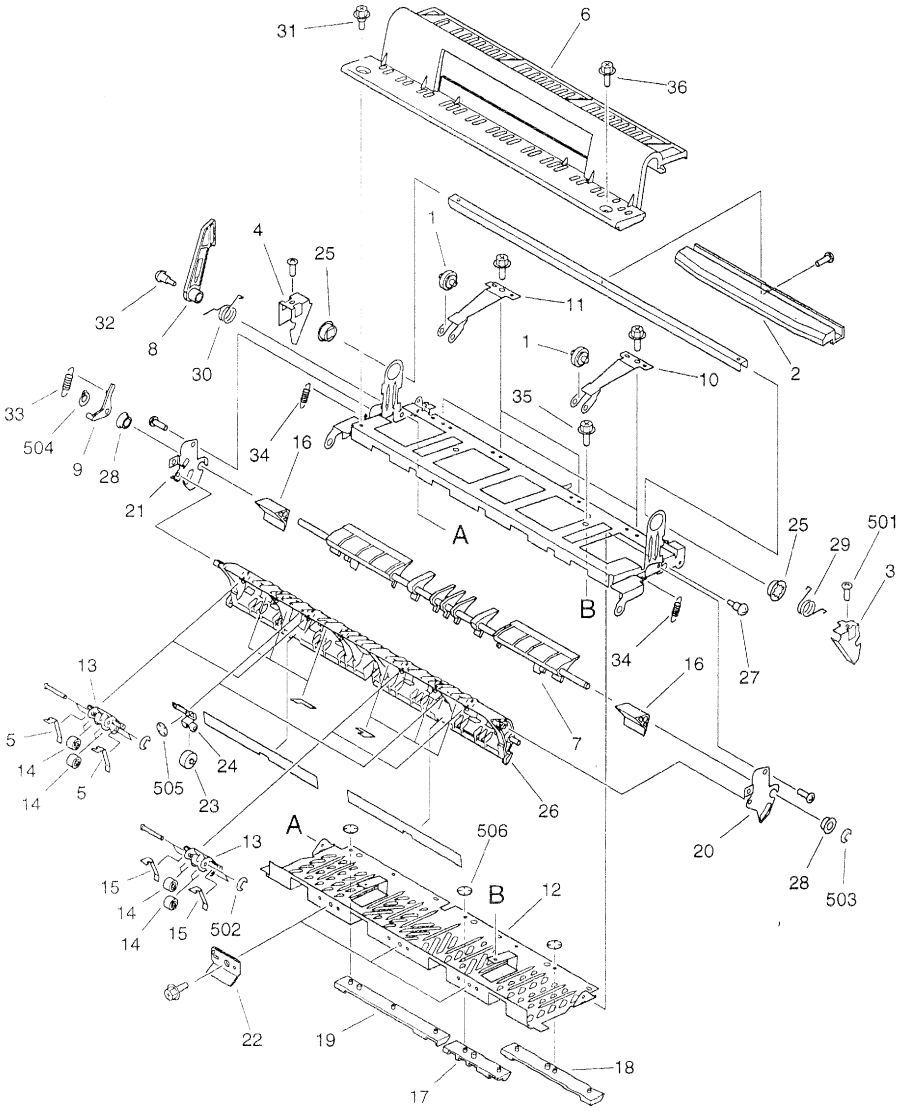


NOTE1:This assembly is included in the assembly shown in Figure 320.
NOTE2:This assembly does not include the parts shown with key No.6,31, and 36.
注1：このユニットはFigure320のユニットに含まれます。
注2：このユニットにKey No. 6、31、36の部品は含まれません。


COPYRIGHT © 1998 CANON INC.
CANON 605/605V/600 REV.0 NOV. 1998 PRINTED IN JAPAN [IMPRIME AU JAPON]

| FIGURE & KEY NO. | PART NUMBER | RANK | Q'TY | DESCRIPTION | SERIAL NUMBER / REMARKS |
|---|---|---|---|---|---|
| 351 - | FG6 - 2310 - 000 | | 1 | EXTERNAL DELIVERY UPPER ASS'Y<br>外排紙上部 | SEE NOTE 1 |
| 1 | FA5 - 3049 - 000 | | 4 | ROLLER<br>ハンソウ コロ | |
| 2 | FB2 - 7137 - 000 | | 1 | HANDLE, FEEDER<br>ハイシ トッテ | |
| 3 | FB2 - 7181 - 000 | | 1 | PLATE, LOCK, FRONT<br>ロック ツメ (マエ) | |
| 4 | FB2 - 7182 - 000 | | 1 | PLATE, LOCK, REAR<br>ロック ツメ (ウシロ) | |
| 5 | FB4 - 2256 - 000 | | 4 | SPRING, LEAF<br>板バネ | |
| 6 | FB4 - 2268 - 000 | | 1 | COVER,EXTERNAL DELIVERY,UPPER<br>外排紙カバー (上) | SEE NOTE 2 |
| 7 | FB4 - 2270 - 000 | | 1 | DEFLECTOR, 1<br>フラッパ (1) | |
| 8 | FB4 - 2271 - 000 | | 1 | ARM, LOCK<br>開閉ロック | |
| 9 | FB4 - 2272 - 000 | | 1 | ARM, DEFLECTOR<br>フラッパ アーム | |
| 10 | FB4 - 2273 - 000 | | 2 | HOLDER, FEEDER ROLLER<br>搬送コロ ホルダ | |
| 11 | FB4 - 2274 - 000 | | 2 | HOLDER, FEEDER ROLLER<br>搬送コロ ホルダ | |
| 12 | FB4 - 2275 - 000 | | 1 | GUIDE, EXTERNAL DELIVERY<br>外排紙上ガイド | |
| 13 | FB4 - 2278 - 000 | | 4 | HOLDER, FEEDER ROLLER<br>搬送ローラ ホルダ | |
| 14 | FB4 - 2280 - 000 | | 16 | ROLLER, FEEDER<br>搬送ローラ | |
| 15 | FB4 - 2281 - 000 | | 4 | SPRING, LEAF<br>板バネ | |
| 16 | FB4 - 2284 - 000 | | 2 | GUIDE, AUXILIARY, 1<br>補助ガイド (1) | |
| 17 | FB4 - 2285 - 000 | | 1 | PLATE, JUMP, 1<br>ジャンプ台 (1) | |
| 18 | FB4 - 2286 - 000 | | 1 | PLATE, JUMP, 2<br>ジャンプ台 (2) | |
| 19 | FB4 - 2287 - 000 | | 1 | PLATE, JUMP, 3<br>ジャンプ台 (3) | |
| 20 | FB4 - 2288 - 000 | | 1 | SUPPORT, DEFLECTOR, FRONT<br>フラッパ支持板 (前) | |
| 21 | FB4 - 2289 - 000 | | 1 | SUPPORT, DEFLECTOR, REAR<br>フラッパ支持板 (後) | |
| 22 | FB4 - 2290 - 000 | | 3 | GUIDE, CURL<br>カール ガイド | |
| 23 | FB4 - 2293 - 000 | | 2 | ROLLER, IDLER<br>従動ローラ | |
| 24 | FB4 - 2294 - 000 | | 2 | HOLDER, ROLLER<br>従動ローラ ホルダ | |
| 25 | FC1 - 7438 - 000 | | 2 | BUSHING<br>ブッシング | |
| 26 | FF5 - 7871 - 000 | | 1 | GUIDE, FEEDER ROLLER<br>搬送ローラ ガイド | |
| 27 | FS1 - 9199 - 000 | | 1 | SCREW,STEPPED,M4<br>段ビス | |
| 28 | FS5 - 1004 - 000 | | 2 | BUSHING<br>ブッシング | |
| 29 | FS5 - 2944 - 000 | | 1 | SPRING, TORSION<br>ネジリ バネ | |

COPYRIGHT © 1998 CANON INC.

| FIGURE & KEY NO. | PART NUMBER | RANK | Q'TY | DESCRIPTION | SERIAL NUMBER / REMARKS |
|---|---|---|---|---|---|
| 351 - 30 | FS5 - 2982 - 000 | | 1 | SPRING, TORSION<br>ネジリ バネ | |
| 31 | FS5 - 9277 - 000 | | 1 | SCREW,RS STEPPED,M4<br>RS タイト 段ビス | SEE NOTE 2 |
| 32 | FS5 - 9284 - 000 | | 1 | SCREW,STEPPED<br>ダン ビス | |
| 33 | FS6 - 2885 - 000 | | 1 | SPRING, TENSION<br>ヒッパリ バネ | |
| 34 | FS6 - 2886 - 000 | | 2 | SPRING, TENSION<br>ヒッパリ バネ | |
| 35 | XA9 - 0626 - 000 | | 6 | SCREW,RS,M3X6<br>RS タイト ネジ | |
| 36 | XA9 - 0628 - 000 | | 4 | SCREW,RS,M4X8<br>RS タイト ネジ | SEE NOTE 2 |
| 501 | XB1 - 2300 - 609 | | 5 | SCREW,MACH.,TRUSS HEAD,M3X6<br>バインド ネジ | |
| 502 | XD2 - 1100 - 242 | | 8 | RING,E<br>E リング | |
| 503 | XD2 - 1100 - 402 | | 1 | RING,E<br>E リング | |
| 504 | XD2 - 2100 - 502 | | 1 | RING,GRIP<br>グリップ リング | |
| 505 | XD2 - 2300 - 242 | | 4 | RING,TOOTHED LOCK<br>ハツキ トメワ | |
| 506 | XD2 - 2300 - 302 | | 8 | RING,TOOTHED LOCK<br>ハツキ トメワ | |


COPYRIGHT © 1998 CANON INC.
CANON 605/605V/800 REV.0 NOV. 1998 PRINTED IN JAPAN (IMPRIME AU JAPON)

# FIGURE 360 DUPLEXING FEEDER ASSEMBLY(1/3)
両面ユニット(1/3)

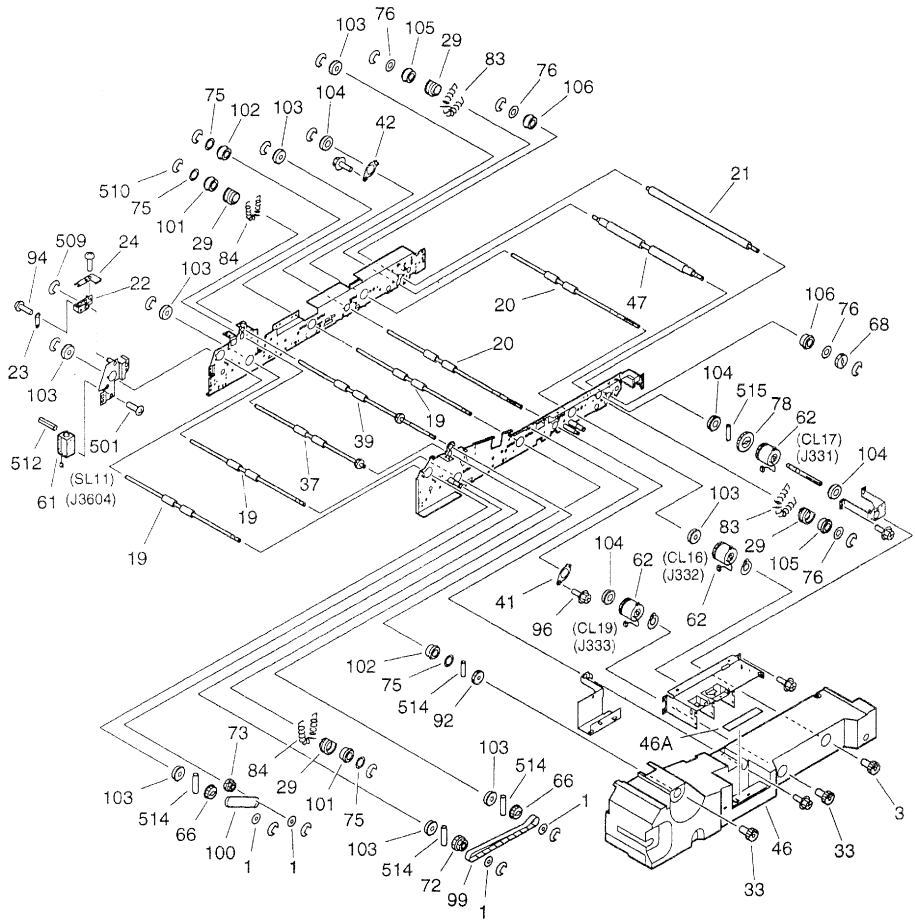



COPYRIGHT © 1998 CANON INC.
CANON 605/605V/600 REV.0 NOV. 1998 PRINTED IN JAPAN [IMPRIME AU JAPON]

# FIGURE 360 DUPLEXING FEEDER ASSEMBLY(2/3)
両面ユニット(2/3)

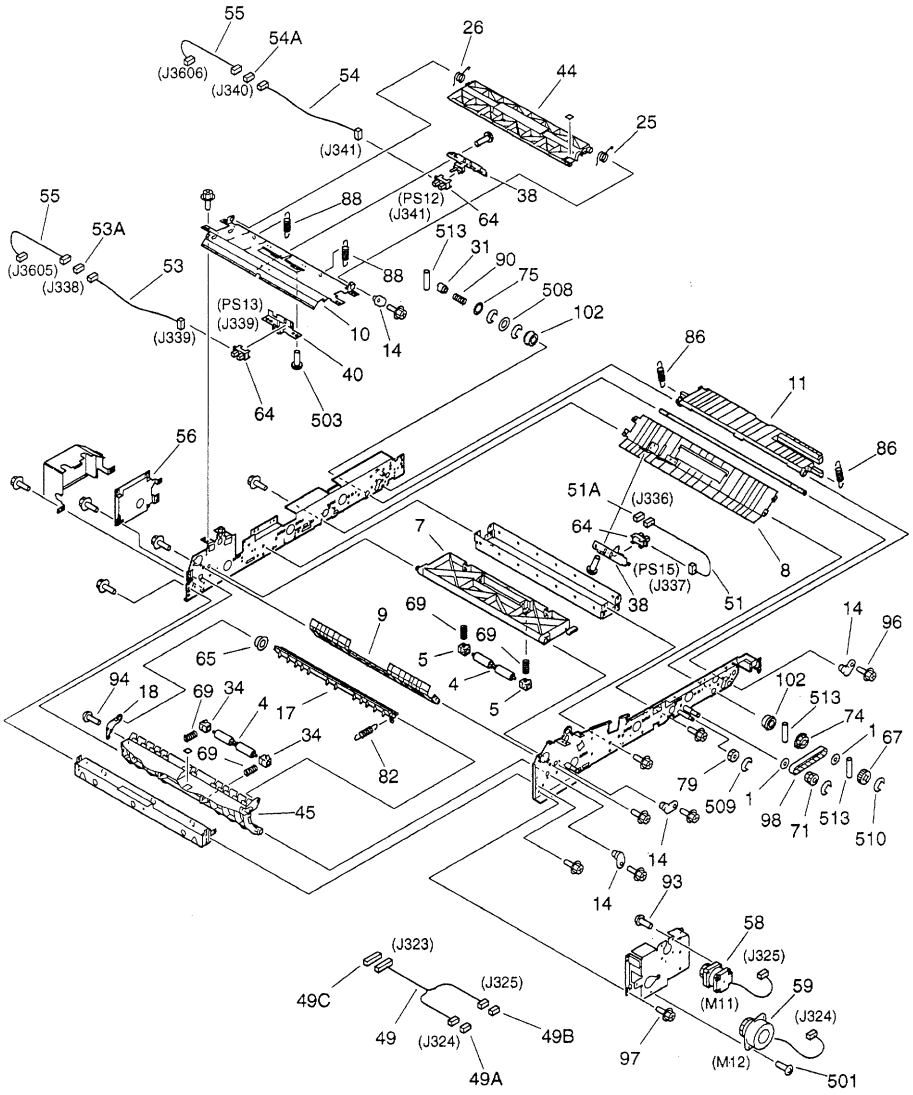

# FIGURE 360 DUPLEXING FEEDER ASSEMBLY(3/3)
両面ユニット(3/3)

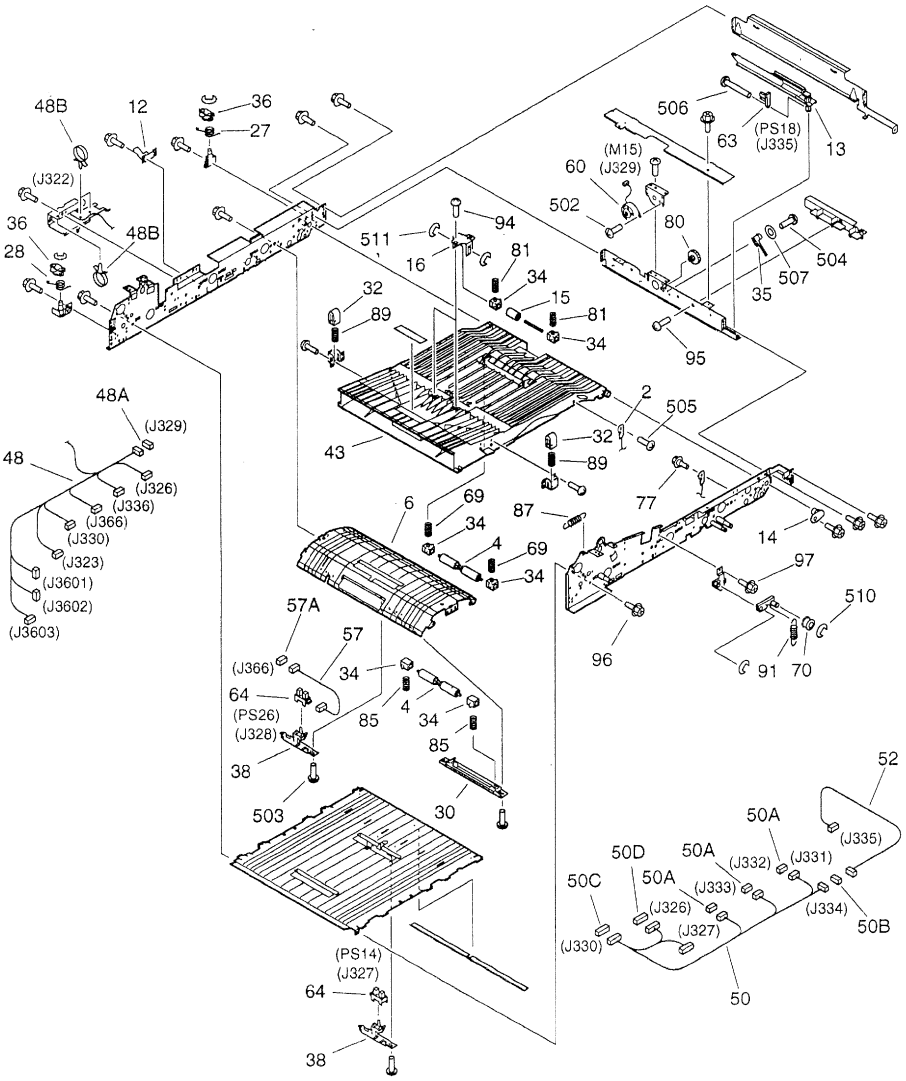



COPYRIGHT © 1998 CANON INC.
CANON 605/605V/600 REV.0 NOV.1998 PRINTED IN JAPAN (IMPRIME AU JAPON)

| FIGURE & KEY NO. | PART NUMBER | RANK | Q'TY | DESCRIPTION | SERIAL NUMBER / REMARKS |
|---|---|---|---|---|---|
| 360 - | FG6 – 2041 – 000 | | 1 | DUPLEXING FEEDER ASSEMBLY<br>両面搬送部 | |
| 1 | FA6 – 7939 – 000 | | 6 | FLANGE, PULLEY, 2<br>プーリ フランジ (2) | |
| 2 | FB1 – 7041 – 000 | | 1 | WIRE, RIGHT DOOR SUPPORTING<br>右扉支え ワイヤ | |
| 3 | FB2 – 2139 – 020 | | 1 | KNOB<br>ツマミ | |
| 4 | FB2 – 7754 – 000 | | 4 | ROLLER<br>コロ | |
| 5 | FB2 – 7755 – 000 | | 2 | BUSHING<br>ブッシング | |
| 6 | FB4 – 2104 – 000 | | 1 | GUIDE, LOWER FEEDER, RIGHT<br>下搬送ガイド (右) | |
| 7 | FB4 – 2106 – 000 | | 1 | GUIDE, REVERSE DELIVERY<br>反転排紙ガイド | |
| 8 | FB4 – 2111 – 000 | | 1 | GUIDE, LEFT DECK<br>左デッキ ガイド | |
| 9 | FB4 – 2113 – 000 | | 1 | GUIDE, REVERSING, LOWER<br>反転ガイド (下) | |
| 10 | FB4 – 2114 – 000 | | 1 | GUIDE, REVERSING, UPPER<br>反転ガイド (上) | |
| 11 | FB4 – 2119 – 000 | | 1 | GUIDE, DUPLEXING OUTLET<br>両面出口ガイド | |
| 12 | FB4 – 2121 – 000 | | 1 | PLATE, DECK PRESSURE<br>デッキ押し板 | |
| 13 | FB4 – 2124 – 000 | | 1 | GUIDE, SIDE REGISTRATION SLIDE<br>横レジ スライド ガイド | |
| 14 | FB4 – 2131 – 000 | | 4 | GUIDE, HINGE<br>ヒンジ ガイド | |
| 15 | FB4 – 2132 – 000 | | 2 | ROLLER, FEED<br>搬送ローラ | |
| 16 | FB4 – 2133 – 000 | | 2 | HOLDER, ROLLER<br>ローラ ホルダ | |
| 17 | FB4 – 2135 – 000 | | 1 | DEFLECTOR<br>フラッパ | |
| 18 | FB4 – 2136 – 000 | | 1 | SUPPORT, DEFLECTOR<br>フラッパ支持板 | |
| 19 | FB4 – 2142 – 000 | | 3 | ROLLER, FEEDER, LEFT<br>搬送ローラ (左) | |
| 20 | FB4 – 2143 – 000 | | 2 | ROLLER, FEEDER, RIGHT<br>搬送ローラ (右) | |
| 21 | FB4 – 2145 – 000 | | 1 | ROLLER, STEEL<br>鉄ローラ | |
| 22 | FB4 – 2149 – 000 | | 1 | ARM, SOLENOID<br>ソレノイド アーム | |
| 23 | FB4 – 2150 – 000 | | 1 | LINK, SOLENOID<br>ソレノイド リンク | |
| 24 | FB4 – 2151 – 000 | | 1 | PLATE, FLAPPER PRESSURE<br>フラッパ押し板 | |
| 25 | FB4 – 2152 – 000 | | 1 | SPRING, TORSION<br>ネジリ バネ | |
| 26 | FB4 – 2153 – 000 | | 1 | SPRING, TORSION<br>ネジリ バネ | |
| 27 | FB4 – 2155 – 000 | | 1 | SPRING, TORSION<br>ネジリ バネ | |
| 28 | FB4 – 2156 – 000 | | 1 | SPRING, TORSION<br>ネジリ バネ | |
| 29 | FB4 – 2159 – 000 | | 4 | HOLDER, BUSHING<br>軸受ホルダ | |

COPYRIGHT © 1998 CANON INC.

| FIGURE & KEY NO. | PART NUMBER | RANK | Q'TY | DESCRIPTION | SERIAL NUMBER / REMARKS |
|---|---|---|---|---|---|
| 360 - 30 | FB4 - 2161 - 000 | | 1 | HOLDER, ROLLER<br>ローラ ホルダ | |
| 31 | FB4 - 2164 - 000 | | 1 | COUPLING<br>カップリング | |
| 32 | FB4 - 2325 - 000 | | 2 | BLOCK, GUIDE PRESSURE<br>ガイド加圧ブロック | |
| 33 | FB4 - 7481 - 000 | | 1 | KNOB, DUPLEXING FEEDER<br>両面搬送ツマミ | |
| 34 | FB4 - 7486 - 000 | | 10 | BUSHING<br>ブッシング | |
| 35 | FB4 - 9035 - 000 | | 1 | PLATE, RETAINER<br>押さえ板 | |
| 36 | FF5 - 7734 - 000 | | 2 | PLATE, LOCK<br>ロック板 | |
| 37 | FF5 - 7736 - 000 | | 1 | ROLLER, REVERSE,1<br>反転ローラ (1) | |
| 38 | FF5 - 7737 - 000 | | 4 | PLATE, SENSOR SUPPORT<br>センサ支板 | |
| 39 | FF5 - 7738 - 000 | | 1 | ROLLER, REVERSE, 2<br>反転ローラ (2) | |
| 40 | FF5 - 7740 - 000 | | 1 | MOUNT, REVERSE SENSOR<br>反転センサ台 | |
| 41 | FF5 - 7948 - 000 | | 1 | PLATE, POSITIONING, FRONT<br>位置決め板 (前) | |
| 42 | FF5 - 7949 - 000 | | 1 | PLATE, POSITIONING, REAR<br>位置決め板 (後) | |
| 43 | FF5 - 8200 - 000 | | 1 | GUIDE, LOWER FEEDER, UPPER<br>下搬送ガイド (上) | |
| 44 | FF5 - 8201 - 000 | | 1 | GUIDE, REVERSING<br>反転ガイド | |
| 45 | FF5 - 8202 - 000 | | 1 | GUIDE, LEFT<br>左ガイド | |
| 46 | FF5 - 8652 - 000 | | 1 | FRONT COVER, DUPLEXING<br>両面前カバー | |
| 46A | FS6 - 8704 - 000 | | 1 | LABEL, DUPLEXING UNIT NUMBER<br>両面ユニット番号ラベル | |
| 47 | FF5 - 8735 - 000 | | 1 | ROLLER, SPONGE, DUPLEXING<br>両面スポンジ ローラ | |
| 48 | FG6 - 1837 - 000 | | 1 | CABLE, DUPLEXING FEEDER<br>両面搬送束線 | J322,323,326,329,330<br>J336,366,3601-3603 |
| 48A | VS1 - 5057 - 006 | | 1 | CONNECTOR, SNAP TIGHT<br>チュウケイ コネクタ | J329 |
| 48B | WT2 - 5178 - 000 | | 3 | CLIP, CABLE<br>ロッキング ワイヤ サドル | |
| 49 | FG6 - 1838 - 000 | | 1 | CABLE, MOTOR CONNECTING<br>モータ中継束線 | J323-325 |
| 49A | VS1 - 5057 - 005 | | 1 | CONNECTOR, SNAP TIGHT<br>チュウケイ コネクタ | J324 |
| 49B | VS1 - 5057 - 006 | | 1 | CONNECTOR, SNAP TIGHT<br>チュウケイ コネクタ | J325 |
| 49C | VS1 - 6318 - 011 | | 1 | CONNECTOR, SNAP TIGHT<br>チュウケイ コネクタ | J323 |
| 50 | FG6 - 1839 - 000 | | 1 | CABLE, DUPLEXING FEEDER<br>両面搬送束線 | J326,327,330-334 |
| 50A | VS1 - 5057 - 002 | | 3 | CONNECTOR, SNAP TIGHT<br>チュウケイ コネクタ | J331-333 |
| 50B | VS1 - 5057 - 003 | | 1 | CONNECTOR, SNAP TIGHT<br>チュウケイ コネクタ | J334 |
| 50C | VS1 - 5057 - 009 | | 1 | CONNECTOR, SNAP TIGHT<br>チュウケイ コネクタ | J330 |


COPYRIGHT © 1998 CANON INC.
CANON 605/605V/600 REV.0 NOV. 1998 PRINTED IN JAPAN (IMPRIME AU JAPON)

| FIGURE & KEY NO. | PART NUMBER | RANK | Q'TY | DESCRIPTION | SERIAL NUMBER / REMARKS |
|---|---|---|---|---|---|
| 360 - 50D | VS1 - 6318 - 003 | | 1 | CONNECTOR, SNAP TIGHT<br>チュウケイ コネクタ | J326 |
| 51 | FG6 - 1840 - 000 | | 1 | CABLE, CONFLUENT SNSOR CONNECT<br>合流センサ中継束線 | J336,337 |
| 51A | VS1 - 5057 - 003 | | 1 | CONNECTOR, SNAP TIGHT<br>チュウケイ コネクタ | J336 |
| 52 | FG6 - 1841 - 000 | | 1 | CABLE, REGIST SENSOR CONNECT<br>横レジ センサ中継束線 | J334,335 |
| 53 | FG6 - 1842 - 000 | | 1 | CABLE, U-TURN SENSOR<br>Uターン センサ束線 | J338,339 |
| 53A | VS1 - 5057 - 003 | | 1 | CONNECTOR, SNAP TIGHT<br>チュウケイ コネクタ | J338 |
| 54 | FG6 - 1843 - 000 | | 1 | CABLE, REVERSING SENSOR<br>反転センサ束線 | J340,341 |
| 54A | VS1 - 5057 - 003 | | 1 | CONNECTOR, SNAP TIGHT<br>チュウケイ コネクタ | J340 |
| 55 | FG6 - 1844 - 000 | | 2 | CABLE, REVERSE SENSOR CONNECT<br>反転センサ中継束線 | J338,3605<br>J340,3606 |
| 56 | FG6 - 2044 - 000 | | 1 | THROUGH-PATH PCB ASSEMBLY<br>スルーパス回路基板 | |
| 57 | FG6 - 2332 - 000 | | 1 | CABLE, DECK SENSOR CONNECTING<br>デッキ引き抜きセンサ中継束線 | J328,366 |
| 57A | VS1 - 6318 - 004 | | 1 | CONNECTOR, SNAP TIGHT<br>チュウケイ コネクタ | J366 |
| 58 | FH6 - 1539 - 000 | | 1 | MOTOR, STEPPING, DC, 4.8W<br>ステッピング モータ | M11 J325 |
| 59 | FH6 - 1540 - 000 | | 1 | MOTOR, STEPPING, DC, 6.7W<br>ステッピング モータ | M12 J324 |
| 60 | FH6 - 1542 - 000 | | 1 | MOTOR, STEPPING, DC, 2.9W<br>ステッピング モータ | M15 J329 |
| 61 | FH7 - 5835 - 000 | | 1 | SOLENOID<br>ソレノイド | SL11 J3604 |
| 62 | FH7 - 5839 - 000 | | 3 | CLUTCH, ELECTROMAGNETIC<br>電磁クラッチ | CL16,17,19<br>J332,331,333 |
| 63 | FH7 - 7196 - 020 | | 1 | PHOTO-INTERRUPTER<br>フォトインタラプタ | PS18 J335 |
| 64 | FH7 - 7462 - 000 | | 5 | PHOTO-INTERRUPTER<br>フォトインタラプタ | PS12-15,26<br>J341,339,327,337,328 |
| 65 | FS1 - 1401 - 000 | | 1 | BUSHING<br>ブッシング | |
| 66 | FS2 - 3488 - 000 | | 2 | PULLEY, 32T<br>32T プーリ | |
| 67 | FS5 - 0514 - 000 | | 1 | GEAR, 20T<br>20T ギア | |
| 68 | FS5 - 0714 - 000 | | 1 | GEAR, 20T<br>20T ギア | |
| 69 | FS5 - 2931 - 000 | | 6 | SPRING, COMPRESSION<br>アッシュク バネ | |
| 70 | FS5 - 3612 - 000 | | 1 | PULLEY<br>プーリ | |
| 71 | FS5 - 3613 - 000 | | 1 | GEAR, 16T/24T<br>16T/24T ギア | |
| 72 | FS5 - 3614 - 000 | | 1 | GEAR, 22T/32T<br>22T/32T ギア | |
| 73 | FS5 - 3616 - 000 | | 1 | GEAR, 22T/32T<br>22T/32T ギア | |
| 74 | FS5 - 3617 - 000 | | 1 | PULLEY, 30T<br>30T プーリ | |
| 75 | FS5 - 6487 - 000 | | 7 | SHIM<br>ワッシャ | |

COPYRIGHT © 1998 CANON INC.

| FIGURE & KEY NO. | PART NUMBER | RANK | Q'TY | DESCRIPTION | SERIAL NUMBER / REMARKS |
|---|---|---|---|---|---|
| 360 - 76 | FS5 - 6488 - 000 | | 4 | WASHER<br>ワッシャ | |
| 77 | FS5 - 9221 - 000 | | 1 | SCREW,RS STEPPED,M3<br>RS タイト 段ビス | |
| 78 | FS6 - 0070 - 000 | | 1 | GEAR, 40T<br>40T ギア | |
| 79 | FS6 - 0145 - 000 | | 1 | GEAR, 16T<br>16T ギア | |
| 80 | FS6 - 0557 - 000 | | 1 | GEAR, 12T/36T<br>12T/36T ギア | |
| 81 | FS6 - 2769 - 000 | | 4 | SPRING, COMPRESSION<br>アッシュク バネ | |
| 82 | FS6 - 2770 - 000 | | 1 | SPRING, TENSION<br>ヒッパリ バネ | |
| 83 | FS6 - 2771 - 000 | | 2 | SPRING, TENSION<br>ヒッパリ バネ | |
| 84 | FS6 - 2772 - 000 | | 2 | SPRING, TENSION<br>ヒッパリ バネ | |
| 85 | FS6 - 2773 - 000 | | 2 | SPRING, COMPRESSION<br>アッシュク バネ | |
| 86 | FS6 - 2777 - 000 | | 2 | SPRING, TENSION<br>ヒッパリ バネ | |
| 87 | FS6 - 2830 - 000 | | 1 | SPRING, TENSION<br>ヒッパリ バネ | |
| 88 | FS6 - 2831 - 000 | | 2 | SPRING, TENSION<br>ヒッパリ バネ | |
| 89 | FS6 - 2832 - 000 | | 2 | SPRING, COMPRESSION<br>アッシュク バネ | |
| 90 | FS6 - 2980 - 000 | | 1 | SPRING, COMPRESSION<br>アッシュク バネ | |
| 91 | FS6 - 2989 - 000 | | 1 | SPRING, TENSION<br>ヒッパリ バネ | |
| 92 | FS7 - 0031 - 000 | | 1 | GEAR, 26T<br>26T ギア | |
| 93 | XA9 - 0253 - 000 | | 6 | SCREW,MACH.,PAN HEAD, M3X8<br>ナベ ネジ | |
| 94 | XA9 - 0605 - 000 | | 5 | SCREW,M4X8<br>タイト ネジ | |
| 95 | XA9 - 0605 - 000 | | 1 | SCREW,M4X8<br>タイト ネジ | |
| 96 | XA9 - 0628 - 000 | | 51 | SCREW,RS,M4X8<br>RS タイト ネジ | |
| 97 | XA9 - 0908 - 000 | | 4 | SCREW,RS,M4X8<br>RS タイト ネジ | |
| 98 | XF9 - 0662 - 000 | | 1 | BELT, TIMING<br>タイミング ベルト | |
| 99 | XF9 - 0663 - 000 | | 1 | BELT, TIMING<br>タイミング ベルト | |
| 100 | XF9 - 0664 - 000 | | 1 | BELT, TIMING<br>タイミング ベルト | |
| 101 | XG2 - 8012 - 355 | | 2 | BEARING, BALL<br>ボール ベアリング | |
| 102 | XG9 - 0211 - 000 | | 4 | BALL BEARING, MF128ZZ1MC3D4M<br>ボール ベアリング | |
| 103 | XG9 - 0249 - 000 | | 8 | BEARING, BALL<br>ボール ベアリング | |
| 104 | XG9 - 0250 - 000 | | 4 | BEARING, BALL<br>ボール ベアリング | |
| 105 | XG9 - 0291 - 000 | | 2 | BEARING, BALL<br>ボール ベアリング | |


COPYRIGHT © 1998 CANON INC.

| FIGURE & KEY NO. | PART NUMBER | RANK | Q'TY | DESCRIPTION | SERIAL NUMBER / REMARKS |
|---|---|---|---|---|---|
| 360 - 106 | XG9 - 0362 - 000 | | 2 | BEARING, BALL, DDL-1260ZZR<br>ボール ベアリング | |
| 501 | XB1 - 2300 - 409 | | 4 | SCREW,MACH.,TRUSS HEAD,M3X4<br>バインド ネジ | |
| 502 | XB1 - 2300 - 409 | | 2 | SCREW,MACH.,TRUSS HEAD,M3X4<br>バインド ネジ | |
| 503 | XB1 - 2400 - 609 | | 18 | SCREW,MACH.,TRUSS HEAD,M4X6<br>バインド ネジ | |
| 504 | XB1 - 2400 - 609 | | 2 | SCREW,MACH.,TRUSS HEAD,M4X6<br>バインド ネジ | |
| 505 | XB4 - 7300 - 809 | | 1 | SCREW,TAPPING,TRUSS HEAD,M3X8<br>バインド タッピン ネジ | |
| 506 | XB4 - 7301 - 209 | | 1 | SCREW,TAPPING,TRUSS HEAD,M3X12<br>バインド タッピン ネジ | |
| 507 | XD1 - 1104 - 139 | | 1 | SHIM<br>ヒョウジュン ワッシャ | |
| 508 | XD1 - 1108 - 229 | | 1 | SHIM<br>ヒョウジュン ワッシャ | |
| 509 | XD2 - 1100 - 502 | | 2 | RING,E<br>E リング | |
| 510 | XD2 - 1100 - 642 | | 34 | RING,E<br>E リング | |
| 511 | XD2 - 1200 - 322 | | 2 | RING,E<br>E リング | |
| 512 | XD3 - 1300 - 082 | | 1 | PIN,SPRING<br>スプリング ピン | |
| 513 | XD3 - 2200 - 122 | | 3 | PIN,DOWEL<br>ヘイコウ ピン | |
| 514 | XD3 - 2200 - 142 | | 4 | PIN,DOWEL<br>ヘイコウ ピン | |
| 515 | XD3 - 2200 - 162 | | 2 | PIN,DOWEL<br>ヘイコウ ピン | |

COPYRIGHT © 1998 CANON INC.

# FIGURE 420 MIRROR ASSEMBLY 1
第1ミラー台部

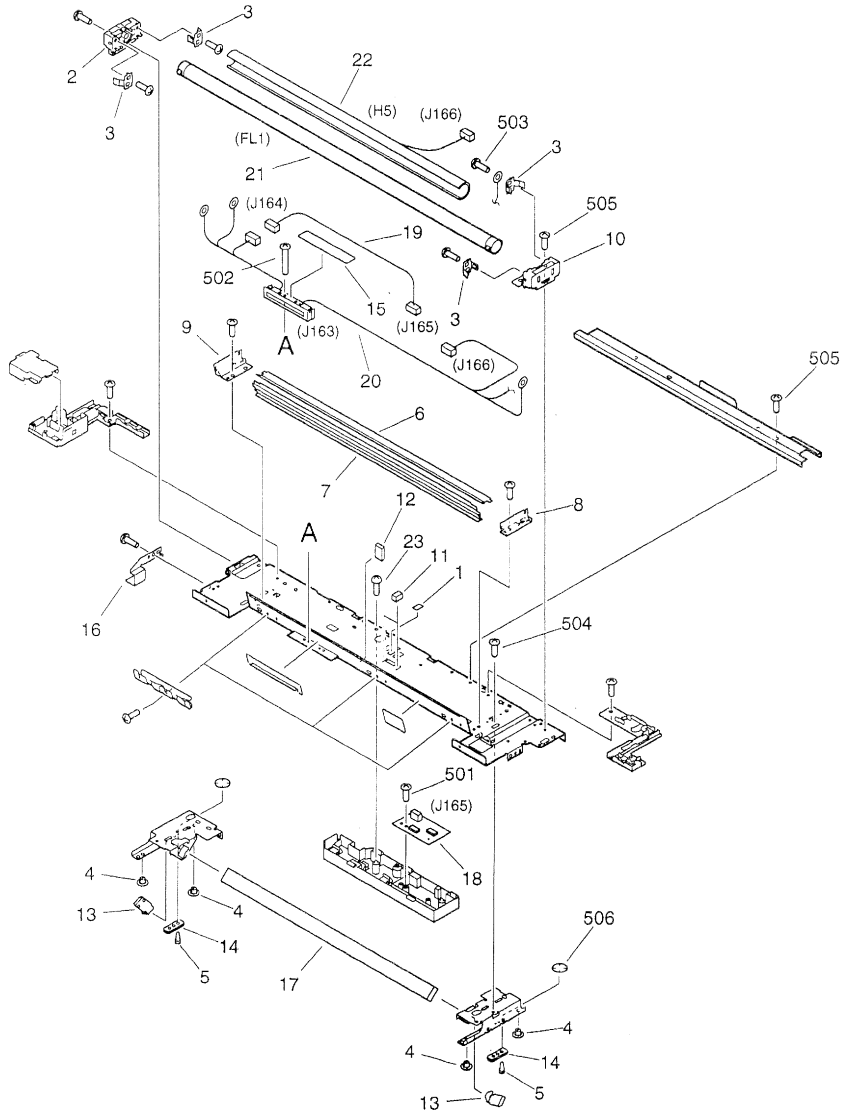


NOTE:This assembly does not include the part shown with key No.15.
注：このユニットにKey No. 15の部品は含まれません。


COPYRIGHT © 1998 CANON INC.

| FIGURE & KEY NO. | PART NUMBER | RANK | Q'TY | DESCRIPTION | SERIAL NUMBER / REMARKS |
|---|---|---|---|---|---|
| 420 - | FG6 - 2036 - 000 | | 1 | MIRROR ASSEMBLY 1<br>第1ミラー台部 | |
| 1 | FB1 - 0715 - 000 | | 1 | FILTER, LIGHT DENSITY<br>調光フィルタ | |
| 2 | FB2 - 1947 - 000 | | 1 | MOUNT, LAMP, FRONT<br>ランプ支台（前） | |
| 3 | FB2 - 1954 - 000 | | 4 | PLATE, CONTACT<br>電極バネ板 | |
| 4 | FB3 - 2411 - 000 | | 4 | PIN, SLIDE<br>スライド ピン | |
| 5 | FB3 - 7692 - 000 | | 4 | PIN, PAD, 2<br>パッド ピン (2) | |
| 6 | FB4 - 0786 - 000 | | 1 | REFLECTOR, LOWER<br>反射笠（下） | |
| 7 | FB4 - 0787 - 000 | | 1 | REFLECTOR, AUXILIARY<br>補助反射笠 | |
| 8 | FB4 - 0788 - 000 | | 1 | REFLECTOR, FRONT<br>反射笠（前） | |
| 9 | FB4 - 0789 - 000 | | 1 | REFLECTOR, REAR<br>反射笠（後） | |
| 10 | FB4 - 0795 - 000 | | 1 | MOUNT, TERMINAL<br>電極台 | |
| 11 | FB4 - 0797 - 000 | | 2 | DAMPER, 1<br>ダンパ (1) | |
| 12 | FB4 - 0798 - 000 | | 1 | DAMPER, 2<br>ダンパ (2) | |
| 13 | FB4 - 0799 - 000 | | 2 | SPRING, LEAF<br>板バネ | |
| 14 | FB4 - 0802 - 000 | | 2 | PAD, OIL<br>オイル パッド | |
| 15 | FB4 - 0867 - 000 | | 1 | LABEL, "WARNING"<br>サービス注意ラベル | SEE NOTE<br>100V |
| | FB4 - 0868 - 000 | | 1 | LABEL, "WARNING"<br>サービス注意ラベル | SEE NOTE<br>115/120/220/240V |
| 16 | FB4 - 2385 - 000 | | 1 | FLAG, SENSOR<br>センサ フラグ | |
| 17 | FF5 - 6579 - 000 | | 1 | MIRROR, 1<br>第1ミラー | |
| 18 | FG6 - 1943 - 000 | | 1 | EXPOSURE SENSOR PCB ASSEMBLY<br>調光センサ基板 | J165 |
| 19 | FG6 - 2326 - 000 | | 1 | CABLE, EXPOSURE SENSOR<br>調光センサ中継束線 | J164,165 |
| 20 | FH2 - 6453 - 000 | | 1 | CABLE, FLUORESCENT LAMP<br>蛍光灯束線 | J163,164,166 |
| 21 | FH7 - 3347 - 000 | | 1 | LAMP, FLUORESCENT<br>蛍光灯 | FL1 |
| 22 | FH7 - 4559 - 000 | | 1 | HEATER, FLUORESCENT LAMP<br>蛍光灯ヒータ | H5 J166 |
| 23 | XA9 - 0596 - 000 | | 1 | SCREW,P,M3X6<br>P タイト ネジ | |
| 501 | XB1 - 2300 - 409 | | 1 | SCREW,MACH.,TRUSS HEAD,M3X4<br>バインド ネジ | |
| 502 | XB1 - 2301 - 209 | | 2 | SCREW,MACH.,TRUSS HEAD,M3X12<br>バインド ネジ | |
| 503 | XB2 - 8300 - 607 | | 4 | SCREW,W/WASHER,M3X6<br>バネツキ ネジ | |
| 504 | XB2 - 8300 - 809 | | 4 | SCREW,W/WASHER,M3X8<br>バネツキ バインド ネジ | |
| 505 | XB6 - 7300 - 609 | | 15 | SCREW,TP,M3X6<br>TP ネジ | |

COPYRIGHT © 1998 CANON INC.

| FIGURE & KEY NO. | PART NUMBER | RANK | Q'TY | DESCRIPTION | SERIAL NUMBER / REMARKS |
|---|---|---|---|---|---|
| 420 - 506 | XD2 — 2300 — 202 | | 4 | RING,TOOTHED LOCK<br>ハツキ トメワ | |


COPYRIGHT © 1998 CANON INC.
CANON 605/605V/600 REV.0 NOV. 1998 PRINTED IN JAPAN [IMPRIME AU JAPON]

# FIGURE 430 MIRROR ASSEMBLY 2
第2ミラー台部

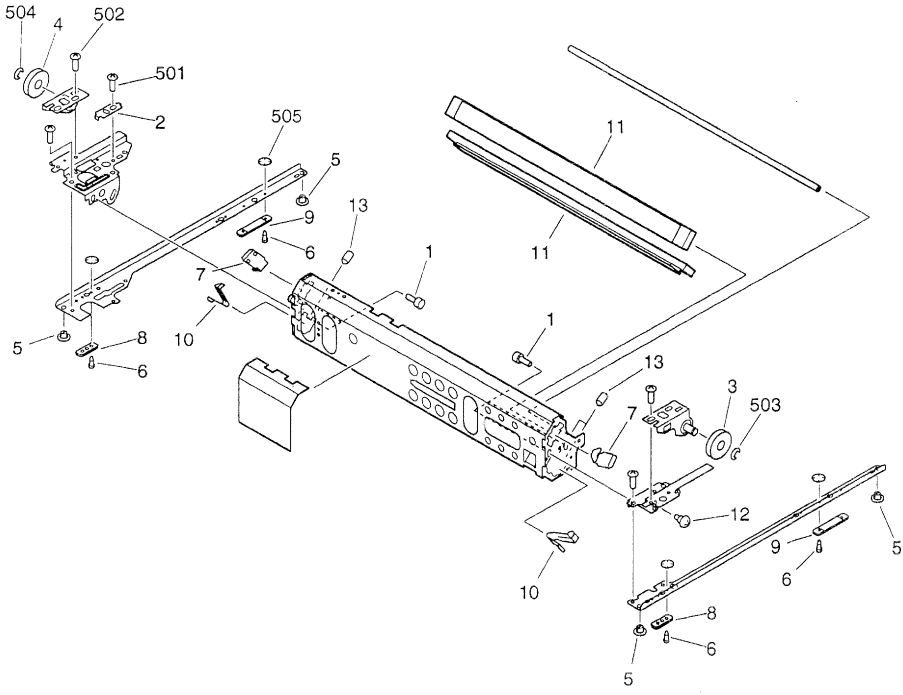



COPYRIGHT © 1998 CANON INC.
CANON 605/605V/600 REV.0 NOV.1998 PRINTED IN JAPAN (IMPRIME AU JAPON)

| FIGURE & KEY NO. | PART NUMBER | RANK | Q'TY | DESCRIPTION | SERIAL NUMBER / REMARKS |
|---|---|---|---|---|---|
| 430 - | FG5 - 9839 - 000 | | 1 | MIRROR ASSEMBLY 2<br>第2ミラー台部 | |
| 1 | FA9 - 1990 - 000 | | 4 | SCREW,ALLEN HEAD,M3X6<br>ロッカク アナツキ ボルト | |
| 2 | FB1 - 6655 - 000 | | 1 | PLATE<br>直角板 | |
| 3 | FB1 - 6663 - 000 | | 1 | PULLEY<br>プーリ | |
| 4 | FB1 - 6663 - 000 | | 1 | PULLEY<br>プーリ | |
| 5 | FB3 - 2411 - 000 | | 4 | PIN, SLIDE<br>スライド ピン | |
| 6 | FB3 - 7692 - 000 | | 8 | PIN, PAD, 2<br>パッド ピン (2) | |
| 7 | FB4 - 0799 - 000 | | 2 | SPRING, LEAF<br>板バネ | |
| 8 | FB4 - 0802 - 000 | | 2 | PAD, OIL<br>オイル パッド | |
| 9 | FB4 - 0825 - 000 | | 2 | PAD, OIL, LEFT<br>オイル パッド (左) | |
| 10 | FB4 - 0831 - 000 | | 2 | SPRING, LEAF<br>板バネ | |
| 11 | FF5 - 6581 - 000 | | 2 | MIRROR, 2/3<br>第2／第3ミラー | |
| 12 | FS1 - 9009 - 000 | | 2 | SCREW,STEPPED,M3<br>ダンピス | |
| 13 | XA9 - 0425 - 000 | | 3 | SETSCREW,HEX SOCKET<br>ロッカク アナツキ トメネジ | |
| 501 | XB1 - 2300 - 409 | | 3 | SCREW,MACH.,TRUSS HEAD,M3X4<br>バインド ネジ | |
| 502 | XB6 - 7300 - 409 | | 9 | SCREW,TP,M3X4<br>TP ネジ | |
| 503 | XD2 - 1100 - 642 | | 1 | RING,E<br>E リング | |
| 504 | XD2 - 1100 - 642 | | 1 | RING,E<br>E リング | |
| 505 | XD2 - 2300 - 202 | | 8 | RING,TOOTHED LOCK<br>ハツキ トメワ | |

COPYRIGHT © 1998 CANON INC.

# FIGURE 460 SCANNER ASSEMBLY
スキャナ部

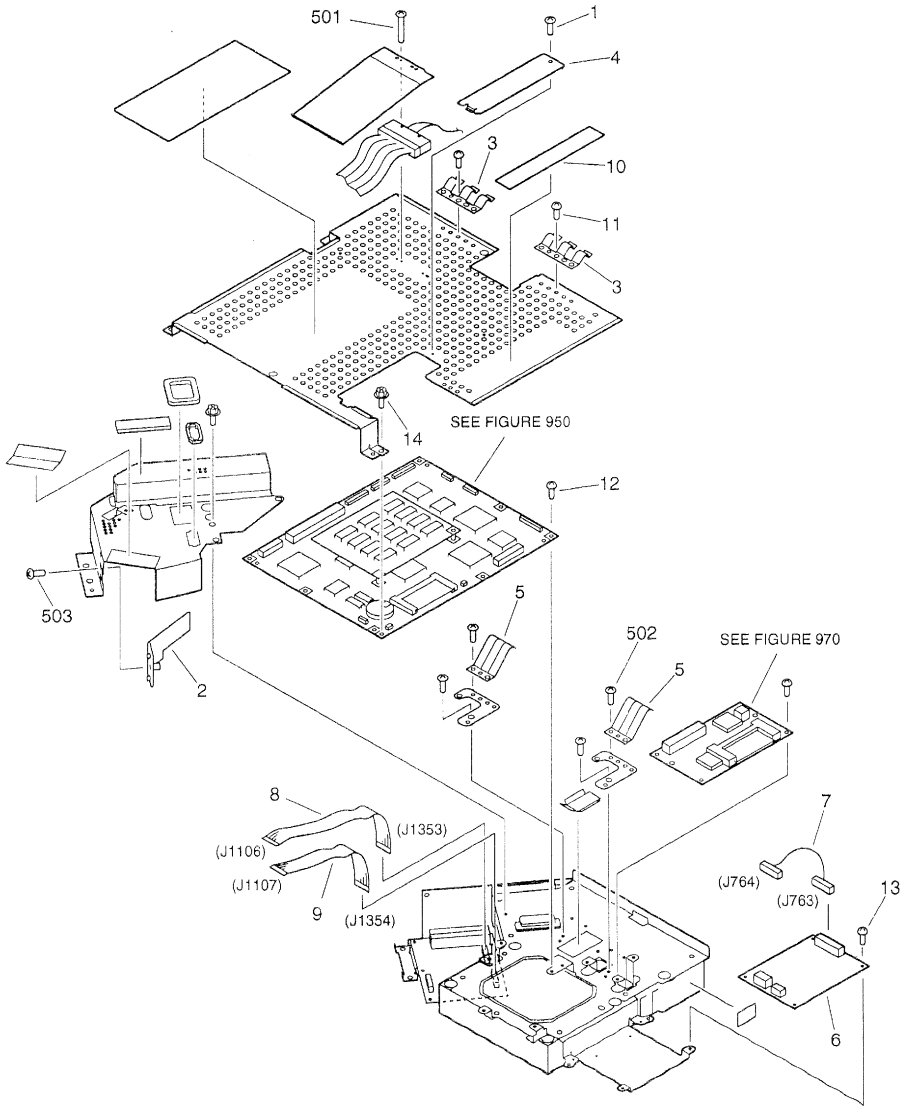


NOTE:This assembly does not include the parts shown with key No.1,2,3,4,10,11,12,14,501, and 503.
注：このユニットにKey No. 1、2、3、4、10、11、12、14、501、503の部品は含まれません。


COPYRIGHT © 1998 CANON INC.
CANON 605/605V/600 REV.0 NOV. 1998 PRINTED IN JAPAN (IMPRIME AU JAPON)

| FIGURE & KEY NO. | PART NUMBER | RANK | Q'TY | DESCRIPTION | SERIAL NUMBER / REMARKS |
|---|---|---|---|---|---|
| 460 - | FG6 - 2013 - 000 | | 1 | SCANNER ASSEMBLY<br>スキャナ部 | |
| 1 | FA9 - 1449 - 000 | | 1 | SCREW,W/WASHER,M3X6<br>バネツキ バインド ネジ | SEE NOTE |
| 2 | FB4 - 1514 - 000 | | 1 | GUIDE, LASER COOLING<br>レーザ冷却ガイド | SEE NOTE |
| 3 | FB4 - 1739 - 000 | | 2 | SPRING, LEAF<br>板バネ | SEE NOTE |
| 4 | FB4 - 2347 - 000 | | 1 | COVER, ROM<br>ROMカバー | SEE NOTE |
| 5 | FB4 - 2354 - 000 | | 2 | SPRING, LEAF<br>イタ バネ | |
| 6 | FG6 - 1944 - 000 | | 1 | POLYGON MOTOR DRIVER PCB ASS'Y<br>ポリゴン モータ ドライバ基板 | |
| 7 | FG6 - 2340 - 000 | | 1 | CABLE, POLYGON MOTOR<br>ポリゴン モータ束線 | J763,764 |
| 8 | FH2 - 6626 - 000 | | 1 | CABLE, FLAT<br>フラット ケーブル | J1106,1353 |
| 9 | FH2 - 6627 - 000 | | 1 | CABLE, FLAT<br>フラット ケーブル | J1107,1354 |
| 10 | FS6 - 8820 - 000 | | 1 | LABEL, "WARNING LASER"<br>レーザ注意ラベル | SEE NOTE<br>100/120V |
| | FS5 - 8623 - 000 | | 1 | LABEL, "WARNING LASER"<br>レーザ注意ラベル | SEE NOTE<br>115/220/240V |
| 11 | XA9 - 0265 - 000 | | 6 | SCREW,W/WASHER,TRUSS HEAD<br>ザツキ バインド ネジ | SEE NOTE |
| 12 | XA9 - 0265 - 000 | | 11 | SCREW,W/WASHER,TRUSS HEAD<br>ザツキ バインド ネジ | SEE NOTE |
| 13 | XA9 - 0385 - 000 | | 4 | SCREW, W/WASHER, TRUSS HEAD<br>バネツキ ネジ | |
| 14 | XA9 - 0643 - 000 | | 4 | SCREW,RS,M4X10<br>RS タイト ネジ | SEE NOTE |
| 501 | XB1 - 2301 - 209 | | 2 | SCREW,MACH.,TRUSS HEAD,M3X12<br>バインド ネジ | SEE NOTE |
| 502 | XB1 - 2400 - 407 | | 7 | SCREW,MACH.,TRUSS HEAD,M4X4<br>バインド ネジ | |
| 503 | XB4 - 7400 - 809 | | 1 | SCREW,TAPPING,TRUSS HEAD,M4X8<br>バインド タッピン ネジ | SEE NOTE |

COPYRIGHT © 1998 CANON INC.

# FIGURE 510 PHOTO-SENSITIVE DRUM ASSEMBLY
感光ドラム部

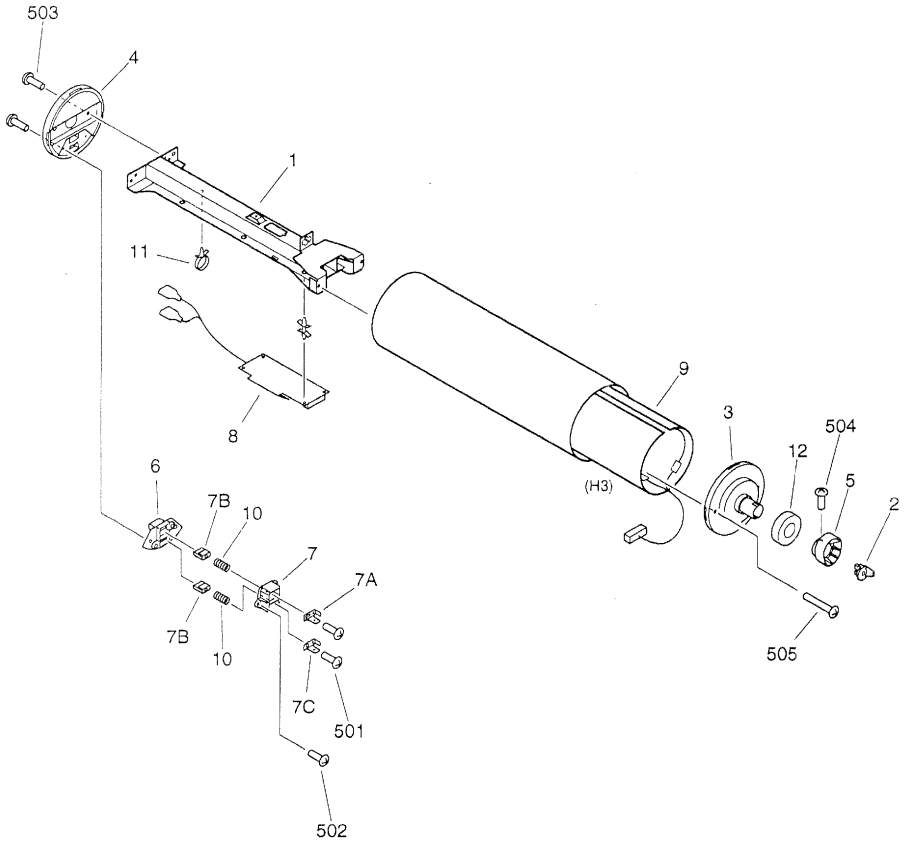



COPYRIGHT © 1998 CANON INC.
CANON 605/605V/600 REV.0 NOV. 1998 PRINTED IN JAPAN [IMPRIME AU JAPON]

| FIGURE & KEY NO. | PART NUMBER | RANK | Q'TY | DESCRIPTION | SERIAL NUMBER / REMARKS |
|---|---|---|---|---|---|
| 510 - | NPN | | RF | PHOTO-SENSITIVE DRUM ASSEMBLY<br>感光ドラム部 | |
| 1 | FA6 - 0648 - 000 | | 1 | GUIDE, DRUM<br>ドラム ガイド | |
| 2 | FB4 - 1416 - 000 | | 1 | SUPPORT, DRUM<br>ドラム固定簡 | |
| 3 | FB4 - 1620 - 000 | | 1 | FLANGE, DRUM, FRONT<br>ドラム フランジ (前) | |
| 4 | FB4 - 1621 - 000 | | 1 | FLANGE, DRUM, REAR<br>ドラム フランジ (後) | |
| 5 | FB4 - 1622 - 000 | | 1 | CAM<br>カム | |
| 6 | FB4 - 1623 - 000 | | 1 | MOUNT, BRUSH<br>摺電ブラシ台 | |
| 7 | FF5 - 8733 - 000 | | 1 | BLOCK, TERMINAL<br>端子台 | |
| 7A | FA3 - 2394 - 000 | | 1 | TERMINAL, 1<br>摺電ブラシ端子 (1) | |
| 7B | FA3 - 2395 - 000 | | 2 | BRUSH<br>摺電ブラシ | |
| 7C | FB3 - 6117 - 000 | | 1 | TERMINAL, 2<br>摺電ブラシ端子 (2) | |
| 8 | FH6 - 3993 - 000 | | 1 | HEATER CONTROL PCB ASSEMBLY<br>ヒータ制御回路基板 | 100/115/120V |
| | FH6 - 3994 - 000 | | 1 | HEATER CONTROL PCB ASSEMBLY<br>ヒータ制御回路基板 | 220/240V |
| 9 | FH7 - 4504 - 000 | | 1 | HEATER, DRUM<br>ドラム ヒータ | 100/115/120V H3 |
| | FH7 - 4605 - 000 | | 1 | HEATER, DRUM<br>ドラム ヒータ | 220/240V H3 |
| 10 | FS2 - 2036 - 020 | | 2 | SPRING, COMPRESSION<br>アッシュク バネ | |
| 11 | WT2 - 5178 - 000 | | 1 | CLIP, CABLE<br>ロッキング ワイヤ サドル | |
| 12 | XG9 - 0307 - 000 | | 1 | BEARING, BALL<br>ボール ベアリング | |
| 501 | XA1 - 6260 - 409 | | 2 | SCREW,MACH.,PAN HEAD,M2.6X4<br>ナベ ネジ | |
| 502 | XB1 - 2300 - 609 | | 2 | SCREW,MACH.,TRUSS HEAD,M3X6<br>バインド ネジ | |
| 503 | XB1 - 2400 - 609 | | 4 | SCREW,MACH.,TRUSS HEAD,M4X6<br>バインド ネジ | |
| 504 | XB2 - 8400 - 809 | | 1 | SCREW,W/WASHER,M4X8<br>バネツキ バインド ネジ | |
| 505 | XB6 - 7401 - 609 | | 2 | SCREW,TP,M4X16<br>TP ネジ | |

COPYRIGHT © 1998 CANON INC.

# FIGURE 550 PRIMARY CORONA ASSEMBLY
# 一次帯電器

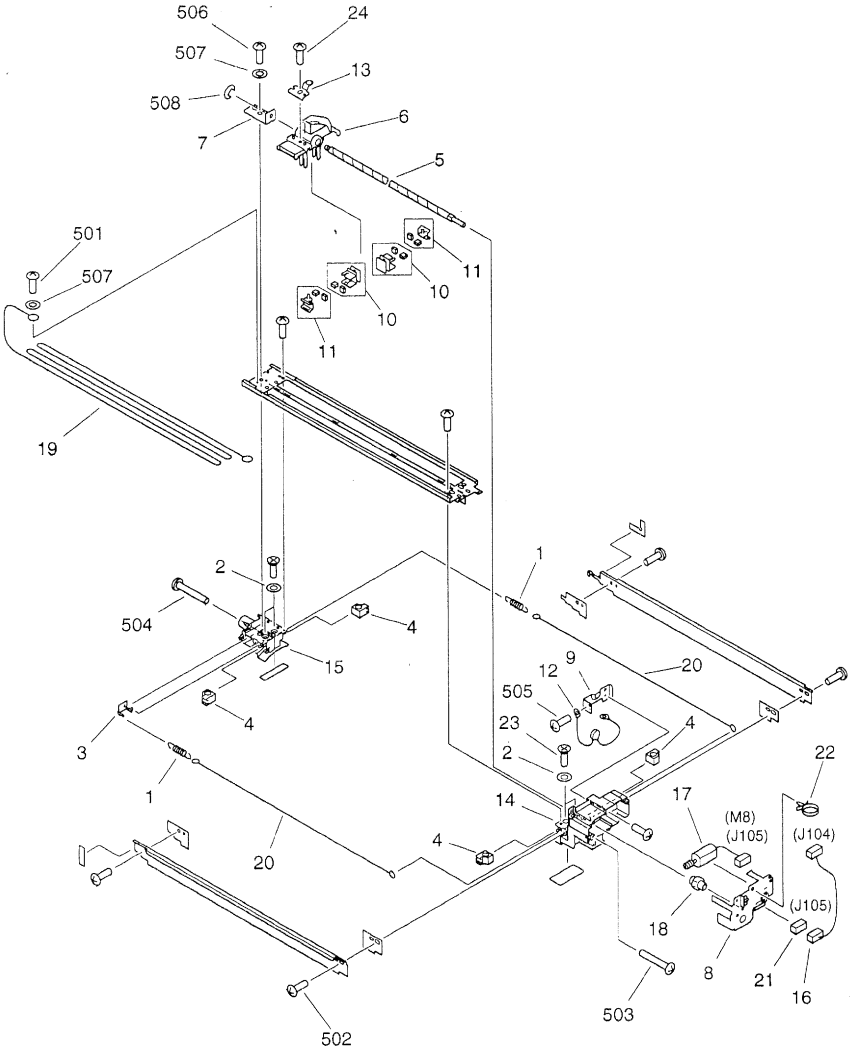



COPYRIGHT © 1998 CANON INC.
CANON 605/605V/600 REV.0 NOV. 1998 PRINTED IN JAPAN [IMPRIME AU JAPON]

| FIGURE & KEY NO. | PART NUMBER | RANK | Q'TY | DESCRIPTION | SERIAL NUMBER / REMARKS |
|---|---|---|---|---|---|
| 550 - | FG6 - 2015 - 000 | | 1 | PRIMARY CORONA ASSEMBLY<br>一次帯電器 | |
| 1 | 97 - 5527 - 000 | | 2 | SPRING, TENSION<br>帯電線ヒッパリ バネ | |
| 2 | FA2 - 1498 - 000 | | 4 | WASHER<br>ワッシャ | |
| 3 | FA3 - 2112 - 000 | | 1 | HOOK, SPRING<br>一次バネ掛け | |
| 4 | FB3 - 9391 - 000 | | 4 | GUIDE, CORONA WIRE<br>帯電線ガイド | |
| 5 | FB4 - 1693 - 000 | | 1 | SCREW, SHAFT<br>リード ネジ | |
| 6 | FB4 - 1933 - 000 | | 1 | HOLDER, PRIMARY CORONA<br>クリップ台 | |
| 7 | FB4 - 1940 - 000 | | 1 | PLATE, SHAFT SCREW<br>リード ネジ板 | |
| 8 | FB4 - 1941 - 000 | | 1 | COVER, MOTOR<br>モータ カバー | |
| 9 | FB4 - 5305 - 000 | | 1 | PLATE, HEIGHT ADJUSTING<br>高さ調整板 | |
| 10 | FF2 - 3551 - 000 | | 2 | BLOCK, CLEANING<br>スライダ | |
| 11 | FF2 - 3552 - 000 | | 2 | HOLDER, PAD<br>パッド ホルダ | |
| 12 | FF3 - 3330 - 000 | | 1 | VARISTOR UNIT<br>バリスタ ユニット | |
| 13 | FF5 - 2975 - 000 | | 1 | GUIDE, PIN<br>ガイド ピン | |
| 14 | FF5 - 7705 - 000 | | 1 | BLOCK, PRIMARY CORONA, FRONT<br>一次帯電器ブロック (前) | |
| 15 | FF5 - 7706 - 000 | | 1 | BLOCK, PRIMARY CORONA, REAR<br>一次帯電器ブロック (後) | |
| 16 | FG6 - 1858 - 000 | | 1 | CABLE, MOTOR CONNECTING<br>モータ中継束線 | J104,105 |
| 17 | FH6 - 1135 - 000 | | 1 | MOTOR, DC, 1.36W<br>DCモータ | M8 J105 |
| 18 | FS6 - 0115 - 000 | | 1 | GEAR, 18T<br>18T ギア | |
| 19 | FY1 - 0883 - 000 | | 1 | WIRE, GRID, 0.1MM (100M)<br>グリッド ワイヤ | |
| 20 | FY3 - 0030 - 000 | | AR | WIRE, CORONA, 0.06MM (20M)<br>帯電線 | 100V |
| | FY3 - 0040 - 000 | | AR | WIRE, CORONA, 0.06MM (20M)<br>帯電線 | 115/120/220/240V |
| 21 | VS1 - 5057 - 002 | | 1 | CONNECTOR, SNAP TIGHT<br>チュウケイ コネクタ | J105 |
| 22 | WT2 - 5178 - 000 | | 1 | CLIP, CABLE<br>ロッキング ワイヤ サドル | |
| 23 | XA9 - 0228 - 000 | | 4 | SCREW,MACH.,C.S.HEAD,M4X18<br>サラ ネジ | |
| 24 | XA9 - 0915 - 000 | | 1 | SCREW,M3X6<br>タイト ネジ | |
| 501 | XB1 - 2300 - 603 | | 2 | SCREW,MACH.,TRUSS HEAD,M3X6<br>バインド ネジ | |
| 502 | XB1 - 2300 - 609 | | 13 | SCREW,MACH.,TRUSS HEAD,M3X6<br>バインド ネジ | |
| 503 | XB1 - 2301 - 203 | | 1 | SCREW,MACH.,TRUSS HEAD,M3X12<br>バインド ネジ | |
| 504 | XB1 - 2302 - 503 | | 1 | SCREW,MACH.,TRUSS HEAD,M3X25<br>バインド ネジ | |

COPYRIGHT © 1998 CANON INC.

| FIGURE & KEY NO. | PART NUMBER | RANK | Q'TY | DESCRIPTION | SERIAL NUMBER / REMARKS |
|---|---|---|---|---|---|
| 550 - 505 | XB2 - 7300 - 607 | | 2 | SCREW,W/WASHER,M3X6<br>バネツキ バインド ネジ | |
| 506 | XB6 - 7300 - 609 | | 1 | SCREW,TP,M3X6<br>TP ネジ | |
| 507 | XD1 - 2100 - 307 | | 2 | WASHER,PLAIN<br>ヒラ ザガネ | |
| 508 | XD2 - 1100 - 242 | | 1 | RING,E<br>E リング | |


COPYRIGHT © 1998 CANON INC.
CANON 605/605VI/600 REV.0 NOV. 1998 PRINTED IN JAPAN (IMPRIME AU JAPON)

# FIGURE 570 PRE-TRANSFER CORONA ASSEMBLY
転写前帯電器

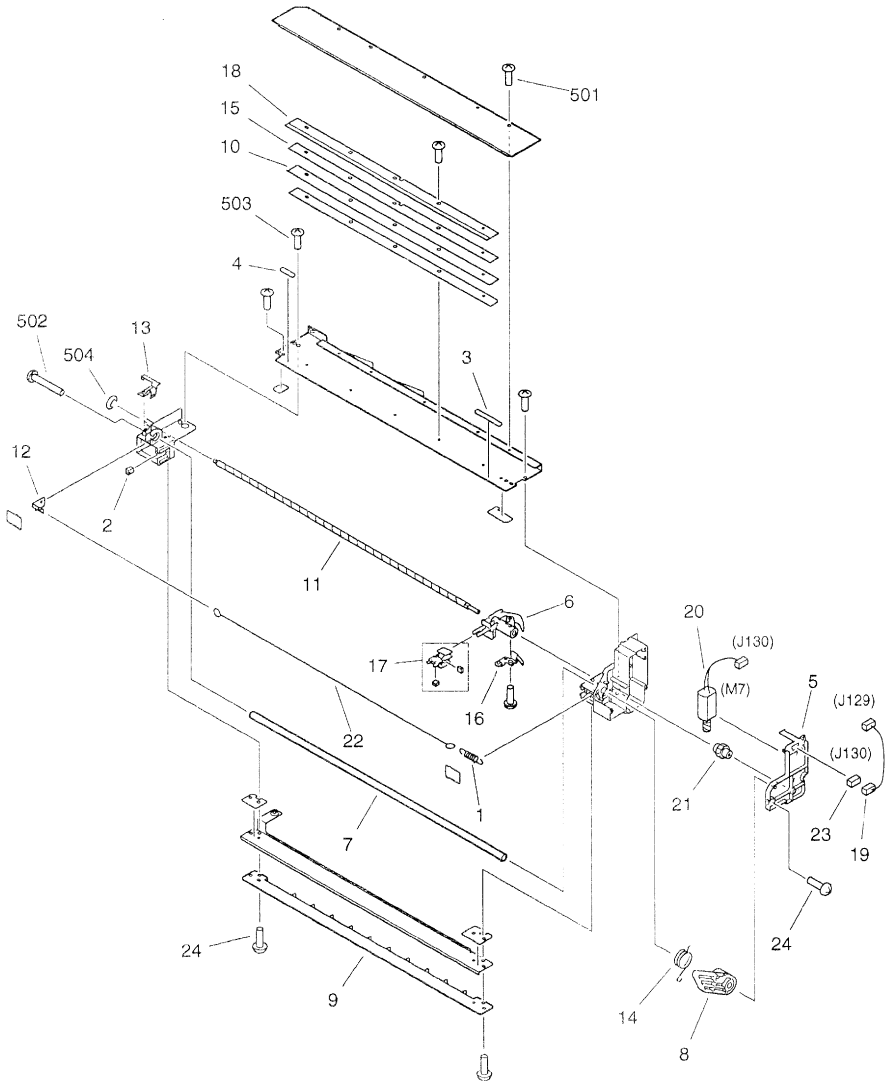



COPYRIGHT © 1998 CANON INC.
CANON 605/605V/600 REV.0 NOV. 1996 PRINTED IN JAPAN [IMPRIME AU JAPON]

| FIGURE & KEY NO. | PART NUMBER | RANK | Q'TY | DESCRIPTION | SERIAL NUMBER / REMARKS |
|---|---|---|---|---|---|
| 570 - | FG6 - 2016 - 000 | | 1 | PRE-TRANSFER CORONA ASSEMBLY<br>転写前帯電器 | |
| 1 | 97 - 5527 - 000 | | 1 | SPRING, TENSION<br>帯電線ヒッパリ バネ | |
| 2 | FA3 - 2128 - 000 | | 1 | DAMPER<br>パッド | |
| 3 | FA3 - 2565 - 000 | | 1 | BRUSH, FRONT<br>バイアス ブラシ（前） | |
| 4 | FA3 - 8004 - 000 | | 1 | BRUSH, REAR<br>バイアス ブラシ（後） | |
| 5 | FB4 - 1680 - 000 | | 1 | COVER, PRE-TRANSFER MOTOR<br>転写前モータ カバー | |
| 6 | FB4 - 1681 - 000 | | 1 | HOLDER, SHAFT SCREW<br>リード ネジ ホルダ | |
| 7 | FB4 - 1682 - 000 | | 1 | ROLLER, BIAS<br>バイアス ローラ | |
| 8 | FB4 - 1683 - 000 | | 1 | ARM, BIAS ROLLER<br>バイアス ローラ アーム | |
| 9 | FB4 - 1690 - 000 | | 1 | GUIDE, PRE-TRANSFER<br>転写前ガイド | |
| 10 | FB4 - 1691 - 000 | | 1 | MOUNT, PRE-TRANSFER SCRAPER<br>転写前スクレーパ | |
| 11 | FB4 - 1693 - 000 | | 1 | SCREW, SHAFT<br>リード ネジ | |
| 12 | FB4 - 1694 - 000 | | 1 | TERMINAL, CORONA<br>帯電電極 | |
| 13 | FB4 - 1695 - 000 | | 1 | TERMINAL, BIAS ROLLER<br>バイアス ローラ電極 | |
| 14 | FB4 - 1696 - 000 | | 1 | SPRING, TORSION<br>ネジリ バネ | |
| 15 | FB4 - 1698 - 000 | | 1 | PLATE, SCRAPER RETAINING<br>スクレーパ押え板 | |
| 16 | FF5 - 2942 - 020 | | 1 | PLATE, PRESSURE<br>加圧板 | |
| 17 | FF5 - 3090 - 000 | | 1 | HOLDER, WIRE CLEANING<br>ワイヤ クリーナ ホルダ | |
| 18 | FF5 - 7934 - 000 | | 1 | SCRAPER, PRE-TRANSFER<br>転写前スクレーパ | |
| 19 | FG6 - 1856 - 000 | | 1 | CABLE, PRE-TRANSFER CONNECTING<br>転写前中継束線 | J129,130 |
| 20 | FH6 - 1135 - 000 | | 1 | MOTOR, DC, 1.36W<br>DCモータ | M7 J130 |
| 21 | FS6 - 0115 - 000 | | 1 | GEAR, 18T<br>18T ギア | |
| 22 | FY3 - 0030 - 000 | | AR | WIRE, CORONA, 0.06MM (20M)<br>帯電線 | 100V |
| | FY3 - 0040 - 000 | | AR | WIRE, CORONA, 0.06MM (20M)<br>帯電線 | 115/120/220/240V |
| 23 | VS1 - 5057 - 002 | | 1 | CONNECTOR, SNAP TIGHT<br>チュウケイ コネクタ | J130 |
| 24 | XA9 - 0591 - 000 | | 4 | SCREW,M3X8<br>タイト ネジ | |
| 25 | XA9 - 0915 - 000 | | 4 | SCREW,M3X6<br>タイト ネジ | |
| 501 | XB1 - 2300 - 609 | | 8 | SCREW,MACH.,TRUSS HEAD,M3X6<br>バインド ネジ | |
| 502 | XB1 - 2301 - 603 | | 1 | SCREW,MACH.,TRUSS HEAD,M3X16<br>バインド ネジ | |
| 503 | XB1 - 2400 - 407 | | 1 | SCREW,MACH.,TRUSS HEAD,M4X4<br>バインド ネジ | |

COPYRIGHT © 1998 CANON INC.

| FIGURE & KEY NO. | PART NUMBER | RANK | Q'TY | DESCRIPTION | SERIAL NUMBER / REMARKS |
|---|---|---|---|---|---|
| 570 - 504 | XD2 - 1100 - 242 | | 1 | RING,E<br>E リング | |


COPYRIGHT © 1998 CANON INC.
CANON 605/605V/600 REV.0 NOV. 1998 PRINTED IN JAPAN [IMPRIME AU JAPON]

# FIGURE 580 TRANSFER/SEPARATE CORONA ASSEMBLY
転写／分離帯電器

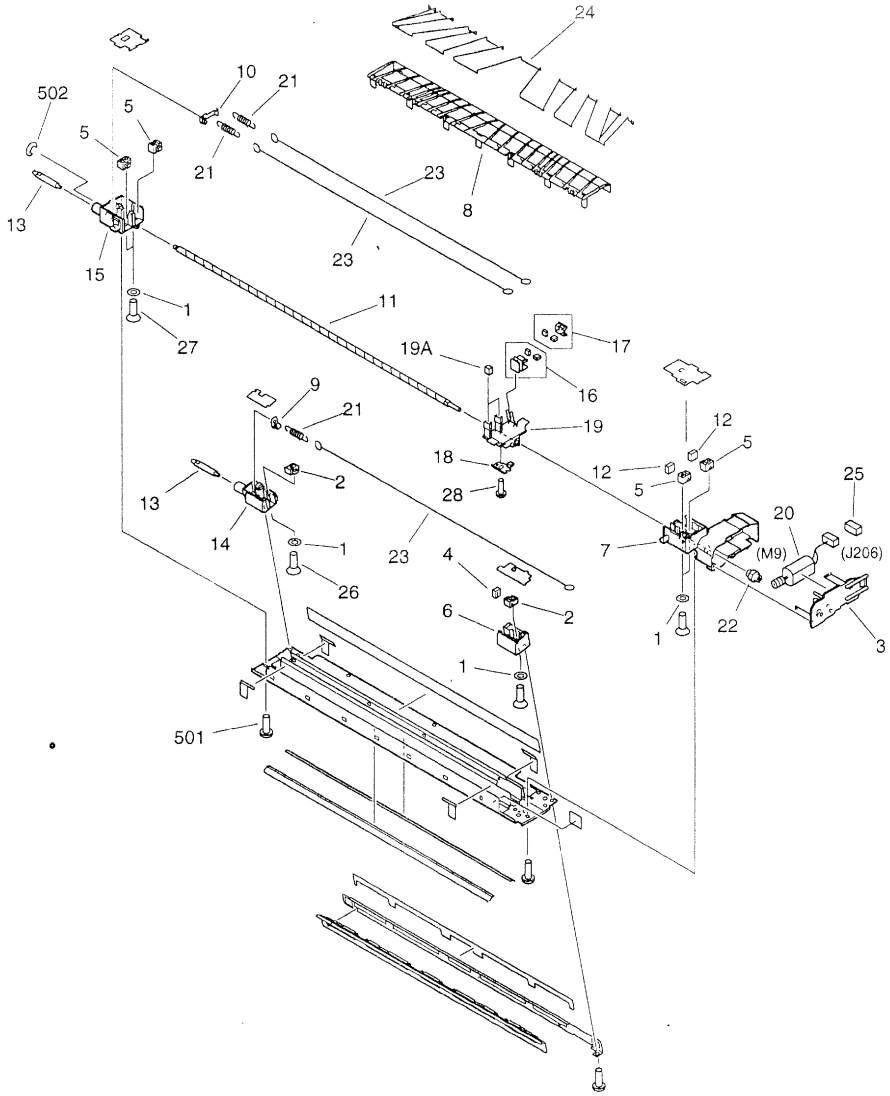



COPYRIGHT © 1998 CANON INC.
CANON 605/605V/600 REV.0 NOV. 1998 PRINTED IN JAPAN [IMPRIME AU JAPON]

| FIGURE & KEY NO. | PART NUMBER | RANK | Q'TY | DESCRIPTION | SERIAL NUMBER / REMARKS |
|---|---|---|---|---|---|
| 580 - | FG6 - 2045 - 000 | | 1 | TRANSFER/SEPARATE CORONA ASS'Y<br>転写／分離帯電器 | |
| 1 | FA2 - 1498 - 000 | | 6 | WASHER<br>ワッシャ | |
| 2 | FA3 - 8828 - 000 | | 2 | GUIDE, CORONA WIRE<br>帯電線ガイド | |
| 3 | FB2 - 6850 - 000 | | 1 | COVER, MOTOR<br>モータ　カバー | |
| 4 | FB2 - 7096 - 000 | | 1 | PAD, DUST-PROOF<br>防塵パッド | |
| 5 | FB2 - 8469 - 000 | | 4 | BLOCK, ADJUSTING<br>調整コマ | |
| 6 | FB4 - 1648 - 000 | | 1 | BLOCK, TRANSFER, FRONT<br>転写ブロック（前） | |
| 7 | FB4 - 1650 - 000 | | 1 | BLOCK, SEPARATION, FRONT<br>分離ブロック（前） | |
| 8 | FB4 - 1653 - 000 | | 1 | GUIDE, PAPER SEPARATION<br>分離紙ガイド | |
| 9 | FB4 - 1656 - 000 | | 1 | HOOK, SPRING, 1<br>バネ掛け（1） | |
| 10 | FB4 - 1657 - 000 | | 1 | HOOK, SPRING, 2<br>バネ掛け（2） | |
| 11 | FB4 - 1693 - 000 | | 1 | SCREW, SHAFT<br>リード　ネジ | |
| 12 | FB4 - 1718 - 000 | | 2 | PAD, SEPARATION<br>分離パッド | |
| 13 | FB4 - 9355 - 000 | | 2 | PIN, TRANSFER/SEPARATION<br>転写／分離ピン | |
| 14 | FB5 - 0529 - 000 | | 1 | BLOCK, TRANSFER, REAR<br>転写ブロック（後） | |
| 15 | FB5 - 0530 - 000 | | 1 | BLOCK, SEPARATION, REAR<br>分離ブロック（後） | |
| 16 | FF5 - 6883 - 000 | | 1 | BLOCK, WIRE CLEANING PAD<br>帯電線清掃パッド　ブロック | |
| 17 | FF5 - 6884 - 000 | | 1 | BLOCK, WIRE CLEANING PAD<br>帯電線清掃パッド　ブロック | |
| 18 | FF5 - 6885 - 000 | | 1 | GUIDE, PIN<br>ピン　ガイド | |
| 19 | FF5 - 7891 - 000 | | 1 | HOLDER, FELT<br>フェルト　ホルダ | |
| 19A | FA5 - 7690 - 000 | | 4 | CLEANING FELT<br>クリーニング　フェルト | |
| 20 | FH6 - 1135 - 000 | | 1 | MOTOR, DC, 1.36W<br>DCモータ | M9 J206 |
| 21 | FS2 - 2551 - 000 | | 3 | SPRING, TENSION, CORONA WIRE<br>帯電線ヒッパリ　バネ | |
| 22 | FS6 - 0115 - 000 | | 1 | GEAR, 18T<br>18T　ギア | |
| 23 | FY3 - 0030 - 000 | | AR | WIRE, CORONA, 0.06MM (20M)<br>帯電線 | 100V |
| | FY3 - 0040 - 000 | | AR | WIRE, CORONA, 0.06MM (20M)<br>帯電線 | 115/120/220/240V |
| 24 | RY1 - 1502 - 000 | | AR | WIRE, GUIDE<br>テグス線 | |
| 25 | VS1 - 5057 - 002 | | 1 | CONNECTOR, SNAP TIGHT<br>チュウケイ　コネクタ | J206 |
| 26 | XA9 - 0034 - 000 | | 2 | SCREW,MACH.,C.S.HEAD,M4X15<br>サラ　ネジ | |
| 27 | XA9 - 0228 - 000 | | 4 | SCREW,MACH.,C.S.HEAD,M4X18<br>サラ　ネジ | |

COPYRIGHT © 1998 CANON INC.

| FIGURE & KEY NO. | PART NUMBER | RANK | Q'TY | DESCRIPTION | SERIAL NUMBER / REMARKS |
|---|---|---|---|---|---|
| 580 - 28 | XA9 - 0915 - 000 | | 1 | SCREW,M3X6<br>タイト ネジ | |
| 501 | XB1 - 2300 - 609 | | 8 | SCREW,MACH.,TRUSS HEAD,M3X6<br>バインド ネジ | |
| 502 | XD2 - 1100 - 242 | | 1 | RING,E<br>E リング | |


COPYRIGHT © 1998 CANON INC.
CANON 505/605V/600 REV.0 NOV. 1998 PRINTED IN JAPAN [IMPRIME AU JAPON]

# FIGURE 600 AP KIT ASSEMBLY(1/2)
APキット部(1/2)

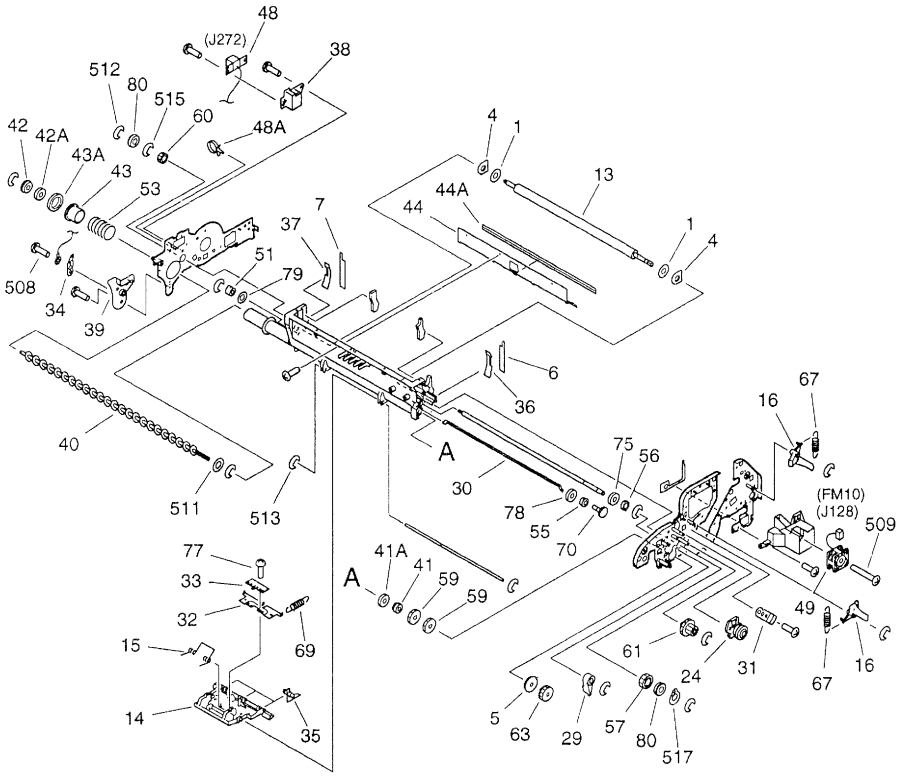


NOTE1:This assembly includes the assembly shown in Figure 720.
NOTE2:This assembly does not include the parts shown with key No.9,23,31, and 506.
注1：このユニットはFigure720のユニットを含みます。
注2：このユニットにKey No. 9、23、31、506の部品は含まれません。


COPYRIGHT © 1998 CANON INC.
CANON 605/605V/600 REV.0 NOV.1998 PRINTED IN JAPAN (IMPRIME AU JAPON)

# FIGURE 600 AP KIT ASSEMBLY(2/2)
APキット部(2/2)

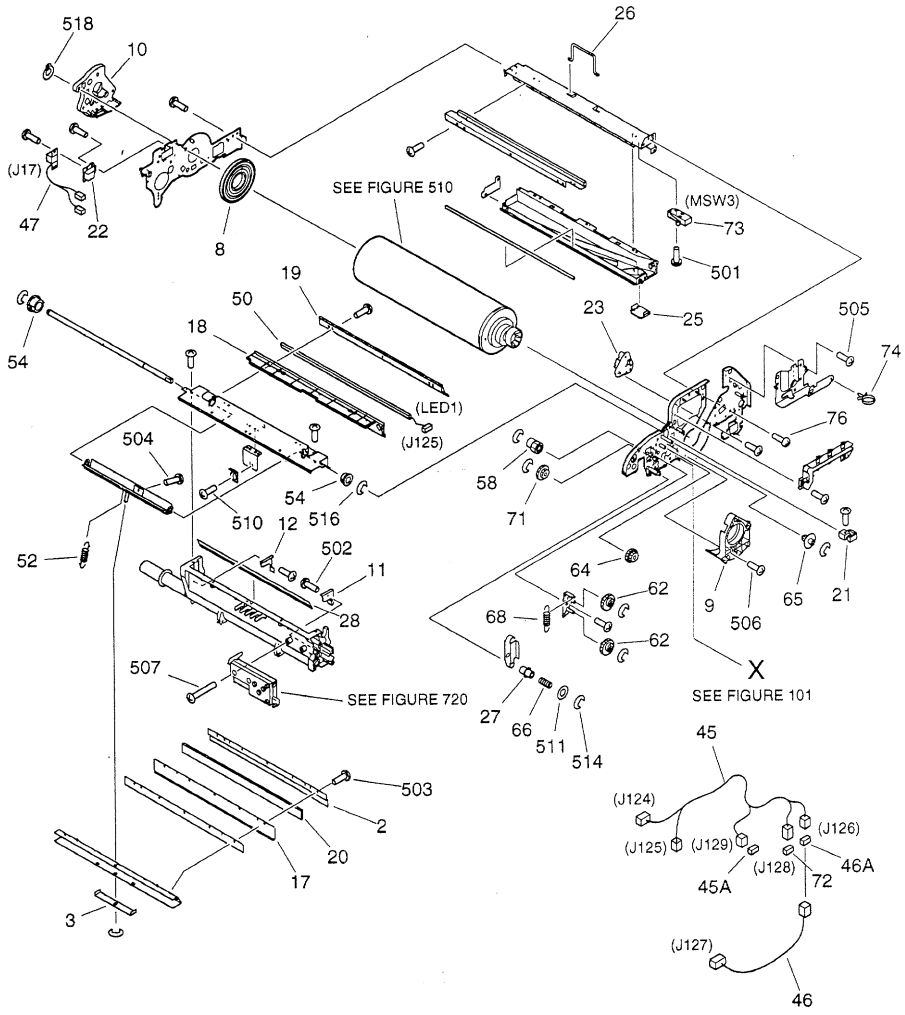

| FIGURE & KEY NO. | PART NUMBER | RANK | Q'TY | DESCRIPTION | SERIAL NUMBER / REMARKS |
|---|---|---|---|---|---|
| 600 - | FG6 - 1992 - 000 | | 1 | AP KIT ASSEMBLY<br>APキット部 | SEE NOTE 1 |
| 1 | FA4 - 1819 - 000 | | 2 | SPACER<br>スペーサ | |
| 2 | FA4 - 2037 - 000 | | 1 | RETAINER, BLADE<br>ブレード オサエ | |
| 3 | FA5 - 4590 - 000 | | 1 | SPRING, LEAF<br>板バネ | |
| 4 | FA6 - 7865 - 000 | | 2 | SEAL, FELT<br>シール フェルト | |
| 5 | FB2 - 8302 - 000 | | 1 | BUSHING<br>ブッシング | |
| 6 | FB4 - 1569 - 000 | | 1 | SEAL, SIDE, FRONT<br>サイド シール (前) | |
| 7 | FB4 - 1570 - 000 | | 1 | SEAL, SIDE, REAR<br>サイド シール (後) | |
| 8 | FB4 - 1575 - 000 | | 1 | SUPPORT, DRUM SIDE<br>ドラム サイド押え | |
| 9 | FB4 - 1576 - 000 | | 1 | BLOCK, TRANSFER FIXING, FRONT<br>転写固定ブロック (前) | SEE NOTE 2 |
| 10 | FB4 - 1577 - 000 | | 1 | BLOCK, TRANSFER FIXING, REAR<br>転写固定ブロック (後) | |
| 11 | FB4 - 1578 - 000 | | 1 | SCRAPER, FRONT<br>スクレーパ (前) | |
| 12 | FB4 - 1579 - 000 | | 1 | SCRAPER, REAR<br>スクレーパ (後) | |
| 13 | FB4 - 1580 - 000 | | 1 | ROLLER, MAGNET<br>マグネット ローラ | |
| 14 | FB4 - 1584 - 000 | | 1 | HOLDER, CLAW<br>爪ホルダ | |
| 15 | FB4 - 1585 - 000 | | 1 | SPRING, TORSION<br>ネジリ バネ | |
| 16 | FB4 - 1590 - 000 | | 2 | SUPPORT, CORONA FIXING<br>帯電器固定板 | |
| 17 | FB4 - 1592 - 000 | | 1 | PLATE, BLADE BACKING<br>ブレード背板 | |
| 18 | FB4 - 1594 - 000 | | 1 | HOLDER, PRECONDITIONING, A<br>前露光ホルダ (A) | |
| 19 | FB4 - 1595 - 000 | | 1 | HOLDER, PRECONDITIONING, B<br>前露光ホルダ (B) | |
| 20 | FB4 - 1596 - 000 | | 1 | BLADE, CLEANING<br>クリーニング ブレード | |
| 21 | FB4 - 1598 - 000 | | 1 | ARM, RECIPROCATING<br>レシプロ アーム | |
| 22 | FB4 - 1600 - 000 | | 1 | HOLDER, CONNECTOR<br>コネクタ ホルダ | |
| 23 | FB4 - 1607 - 000 | | 1 | HOLDER, POSITIONING, FRONT<br>位置決めホルダ (前) | SEE NOTE 2 |
| 24 | FB4 - 1609 - 000 | | 1 | LIMITER, TORQUE<br>トルク リミッタ | |
| 25 | FB4 - 1611 - 000 | | 1 | COVER, PRE-TRANSFER DUCT<br>転写前ダクト カバー | |
| 26 | FB4 - 1612 - 000 | | 1 | HANDLE<br>把手 | |
| 27 | FB4 - 1613 - 000 | | 1 | SPACER<br>スペーサ | |
| 28 | FB4 - 1615 - 000 | | 1 | SHEET, SCRAPER, LOWER<br>スクレーパ シート (下) | |
| 29 | FB4 - 1617 - 000 | | 1 | ARM, ROLLER<br>ローラ アーム | |


COPYRIGHT © 1998 CANON INC.
CANON 605/605V/600 REV.0 NOV. 1998 PRINTED IN JAPAN [IMPRIME AU JAPON]

| FIGURE & KEY NO. | PART NUMBER | RANK | Q'TY | DESCRIPTION | SERIAL NUMBER / REMARKS |
|---|---|---|---|---|---|
| 600 - 30 | FB4 - 1618 - 000 | | 1 | SHAFT, CLEANER STIRRING<br>クリーナ撹拌棒 | |
| 31 | FB4 - 1619 - 000 | | 1 | RETAINER, BEARING<br>ベアリング押え | SEE NOTE 2 |
| 32 | FB4 - 8012 - 000 | | 1 | PLATE, SEPARATION CLAW<br>分離爪プレート | |
| 33 | FB4 - 8013 - 000 | | 1 | PLATE, GROUNDING, 1<br>アース板 (1) | |
| 34 | FB4 - 8014 - 000 | | 1 | PLATE, GROUNDING, 2<br>アース板 (2) | |
| 35 | FB4 - 8018 - 000 | | 3 | CLAW, SEPARATION<br>分離爪 | |
| 36 | FB4 - 9517 - 000 | | 1 | PLATE, SHEET SUPPORT, FRONT<br>シート保護板 (前) | |
| 37 | FB4 - 9518 - 000 | | 1 | PLATE, SHEET SUPPORT, REAR<br>シート保護板 (後) | |
| 38 | FB4 - 9525 - 000 | | 1 | HOLDER, CONNECTOR<br>コネクタ ホルダ | |
| 39 | FB4 - 9526 - 000 | | 1 | HOLDER, BIAS SUPPORT<br>バイアス支持ホルダ | |
| 40 | FB4 - 9798 - 000 | | 1 | SCREW, CLEANING<br>クリーナ スクリュ | |
| 41 | FF2 - 2891 - 000 | | 1 | BUSHING<br>ブッシング | |
| 41A | XG9 - 0111 - 000 | | 1 | SEAL, OIL<br>オイル シール | |
| 42 | FF5 - 2983 - 000 | | 1 | BUSHING<br>ブッシング | |
| 42A | XG9 - 0111 - 000 | | 1 | SEAL, OIL<br>オイル シール | |
| 43 | FF5 - 2986 - 000 | | 1 | SHUTTER, WASTE TONER<br>ハイトナー シャッタ | |
| 43A | FB2 - 6897 - 000 | | 1 | SEAL, SHUTTER<br>シャッタ シール | |
| 44 | FF5 - 7682 - 000 | | 1 | SCRAPER<br>スクレーパ | |
| 44A | FB4 - 1616 - 000 | | 1 | SHEET, SCRAPER<br>スクレーパ シート | |
| 45 | FG6 - 1851 - 000 | | 1 | CABLE, AP KIT<br>APキット束線 | J124-126,128,129 |
| 45A | VS1 - 5057 - 002 | | 1 | CONNECTOR, SNAP TIGHT<br>チュウケイ コネクタ | J129 |
| 46 | FG6 - 1852 - 000 | | 1 | CABLE, PRE-TRANSFER CONNECTING<br>転写前中継束線 | J126,127 |
| 46A | VS1 - 5057 - 002 | | 1 | CONNECTOR, SNAP TIGHT<br>チュウケイ コネクタ | J126 |
| 47 | FG6 - 1853 - 000 | | 1 | CABLE, DRUM HEATER<br>ドラム ヒータ中継束線 | J17 |
| 48 | FG6 - 3568 - 000 | | 1 | CABLE, SEPARATION CLAW<br>分離爪束線 | J272 |
| 48A | WT2 - 5565 - 000 | | 2 | CLAMP, CABLE<br>ソクセン オサエ | |
| 49 | FH6 - 1547 - 000 | | 1 | FAN, COOLING<br>冷却ファン | FM10 J128 |
| 50 | FH7 - 3348 - 000 | | 1 | LED ARRAY ASSEMBLY<br>LEDアレイ部 | LED1 J125 |
| 51 | FS2 - 1463 - 000 | | 1 | BUSHING<br>ブッシング | |
| 52 | FS3 - 2886 - 020 | | 1 | SPRING, TENSION<br>ヒッパリ バネ | |

COPYRIGHT © 1998 CANON INC.

| FIGURE & KEY NO. | PART NUMBER | RANK | Q'TY | DESCRIPTION | SERIAL NUMBER / REMARKS |
|---|---|---|---|---|---|
| 600 - 53 | FS3 - 2887 - 000 | | 1 | SPRING, COMPRESSION<br>アッシュク バネ | |
| 54 | FS5 - 1795 - 000 | | 2 | BUSHING<br>ブッシング | |
| 55 | FS5 - 1800 - 000 | | 1 | BUSHING<br>ブッシング | |
| 56 | FS5 - 1801 - 000 | | 1 | BUSHING<br>ブッシング | |
| 57 | FS6 - 0121 - 000 | | 1 | GEAR, 14T<br>14T ギア | |
| 58 | FS6 - 0136 - 000 | | 1 | GEAR, 18T<br>18T ギア | |
| 59 | FS6 - 0138 - 000 | | 2 | GEAR, 30T<br>30T ギア | |
| 60 | FS6 - 0972 - 000 | | 1 | GEAR, 14T<br>14T ギア | |
| 61 | FS6 - 0973 - 000 | | 1 | GEAR, 14T/26T<br>14T/26T ギア | |
| 62 | FS6 - 0975 - 000 | | 2 | GEAR, 24T<br>24T ギア | |
| 63 | FS6 - 0976 - 000 | | 1 | GEAR, 20T<br>20T ギア | |
| 64 | FS6 - 0977 - 000 | | 1 | GIAR, 14T/26T<br>14T/26T ギア | |
| 65 | FS6 - 0978 - 000 | | 1 | GEAR, 14T<br>14T ギア | |
| 66 | FS6 - 2748 - 000 | | 1 | SPRING, COMPRESSION<br>アッシュク バネ | |
| 67 | FS6 - 2749 - 000 | | 2 | SPRING, TENSION<br>ヒッパリ バネ | |
| 68 | FS6 - 2981 - 000 | | 1 | SPRING, TENSION<br>ヒッパリ バネ | |
| 69 | FS6 - 2991 - 000 | | 3 | SPRING, TENSION<br>ヒッパリ バネ | |
| 70 | FS7 - 0048 - 000 | | 1 | GEAR, 26T<br>26T ギア | |
| 71 | FS7 - 0050 - 000 | | 1 | GEAR, 23T/39T<br>23T/39T ギア | |
| 72 | VS1 - 5057 - 003 | | 1 | CONNECTOR, SNAP TIGHT<br>チュウケイ コネクタ | J128 |
| 73 | WC4 - 5157 - 000 | | 1 | MICRO SWITCH<br>マイクロ スイッチ | MSW3 |
| 74 | WT2 - 5178 - 000 | | 2 | CLIP, CABLE<br>ロッキング ワイヤ サドル | |
| 75 | X71 - 9310 - 000 | | 1 | SEAL, OIL<br>オイル シール | |
| 76 | XA9 - 0605 - 000 | | 4 | SCREW,M4X8<br>タイト ネジ | |
| 77 | XA9 - 0673 - 000 | | 1 | SCREW,M3X4.5<br>タイト ネジ | |
| 78 | XG9 - 0111 - 000 | | 1 | SEAL, OIL<br>オイル シール | |
| 79 | XG9 - 0143 - 000 | | 1 | SEAL, OIL<br>オイル シール | |
| 80 | XG9 - 0250 - 000 | | 2 | BEARING, BALL<br>ボール ベアリング | |
| 501 | XB1 - 2231 - 009 | | 1 | SCREW,MACH.,TRUSS HEAD,M2.3X10<br>バインド ネジ | |
| 502 | XB1 - 2300 - 602 | | 2 | SCREW,MACH.,TRUSS HEAD,M3X6<br>バインド ネジ | |


COPYRIGHT © 1998 CANON INC.
CANON 605/605V/600 REV.0 NOV. 1998 PRINTED IN JAPAN [IMPRIME AU JAPON]

| FIGURE & KEY NO. | PART NUMBER | RANK | Q'TY | DESCRIPTION | SERIAL NUMBER / REMARKS |
|---|---|---|---|---|---|
| 600 - 503 | XB1 - 2300 - 609 | | 9 | SCREW,MACH.,TRUSS HEAD,M3X6<br>バインド ネジ | |
| 504 | XB1 - 2300 - 809 | | 4 | SCREW,MACH.,TRUSS HEAD,M3X8<br>バインド ネジ | |
| 505 | XB1 - 2400 - 609 | | 37 | SCREW,MACH.,TRUSS HEAD,M4X6<br>バインド ネジ | |
| 506 | XB1 - 2400 - 609 | | 6 | SCREW,MACH.,TRUSS HEAD,M4X6<br>バインド ネジ | SEE NOTE 2 |
| 507 | XB1 - 2401 - 609 | | 2 | SCREW,MACH.,TRUSS HEAD,M4X16<br>バインド ネジ | |
| 508 | XB2 - 7300 - 607 | | 1 | SCREW,W/WASHER,M3X6<br>バネツキ バインド ネジ | |
| 509 | XB4 - 7303 - 009 | | 2 | SCREW,TAPPING,TRUSS HEAD,M3X30<br>バインド タッピン ネジ | |
| 510 | XB6 - 7400 - 609 | | 1 | SCREW,TP,M4X6<br>TP ネジ | |
| 511 | XD1 - 1106 - 235 | | 2 | SHIM<br>ヒョウジュン ワッシャ | |
| 512 | XD2 - 1100 - 322 | | 6 | RING,E<br>E リング | |
| 513 | XD2 - 1100 - 402 | | 4 | RING,E<br>E リング | |
| 514 | XD2 - 1100 - 502 | | 6 | RING,E<br>E リング | |
| 515 | XD2 - 1100 - 642 | | 4 | RING,E<br>E リング | |
| 516 | XD2 - 1100 - 802 | | 2 | RING,E<br>E リング | |
| 517 | XD2 - 2100 - 802 | | 1 | RING,GRIP<br>グリップ リング | |
| 518 | XD2 - 2300 - 602 | | 3 | RING,GRIP<br>グリップ リング | |

COPYRIGHT © 1998 CANON INC.

# FIGURE 640 DEVELOPING ASSEMBLY
現像器

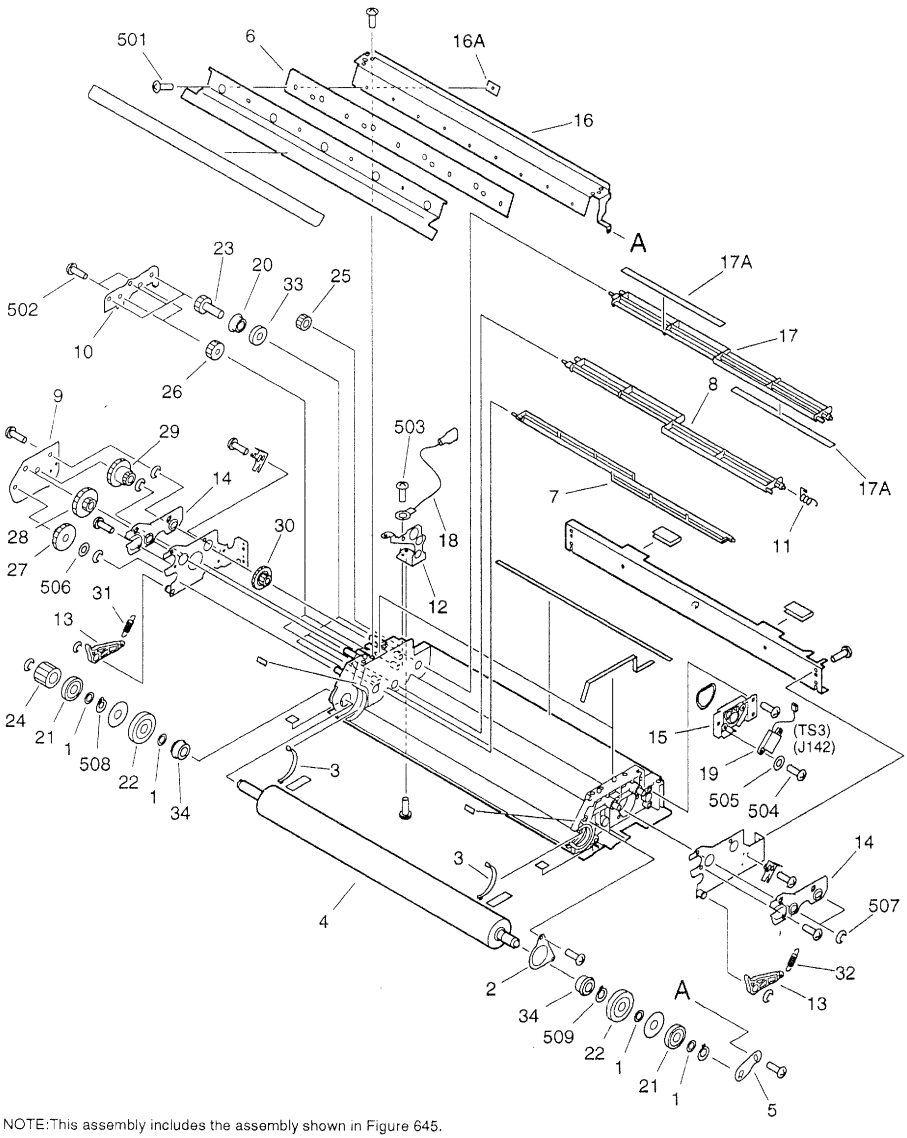


NOTE:This assembly includes the assembly shown in Figure 645.
注：このユニットはFigure645のユニットを含みます。


COPYRIGHT © 1998 CANON INC.
CANON 605/605V/600 REV.0 NOV. 1998 PRINTED IN JAPAN (IMPRIME AU JAPON)

| FIGURE & KEY NO. | PART NUMBER | RANK | Q'TY | DESCRIPTION | SERIAL NUMBER / REMARKS |
|---|---|---|---|---|---|
| 640 - | FG6 - 2010 - 000 | | 1 | DEVELOPING ASSEMBLY<br>現像器 | SEE NOTE |
| 1 | FA3 - 0515 - 000 | | 4 | WASHER<br>ワッシャ | |
| 2 | FA6 - 7822 - 000 | | 1 | MOUNT, BUSHING<br>軸受押え | |
| 3 | FB4 - 0464 - 000 | | 2 | PLATE, MAGNETIC<br>磁性板 | |
| 4 | FB4 - 1819 - 000 | | 1 | CYLINDER, DEVELOPING<br>現像シリンダ | |
| 5 | FB4 - 1820 - 000 | | 1 | PLATE, MAGNET POSITIONING<br>極決め板 | |
| 6 | FB4 - 1821 - 000 | | 1 | BLADE, MAGNET<br>磁性ブレード | |
| 7 | FB4 - 1824 - 000 | | 1 | ROD, STIRRING, 1<br>撹拌棒 (1) | |
| 8 | FB4 - 1825 - 000 | | 1 | ROD, STIRRING, 2<br>撹拌棒 (2) | |
| 9 | FB4 - 1828 - 000 | | 1 | RETAINER, REDUCTION GEAR<br>減速ギア押え | |
| 10 | FB4 - 1829 - 000 | | 1 | RETAINER, STIRRER DRIVE GEAR<br>撹拌ギア押え | |
| 11 | FB4 - 1831 - 000 | | 1 | SPRING, TORSION<br>ネジリ バネ | |
| 12 | FB4 - 1837 - 000 | | 1 | TERMINAL, BIAS<br>バイアス電極 | |
| 13 | FB4 - 1862 - 000 | | 2 | ARM, PRESSURE<br>加圧アーム | |
| 14 | FB4 - 1866 - 000 | | 2 | MOUNT, PRESSURE SLIDE<br>加圧スライド台 | |
| 15 | FF5 - 7698 - 000 | | 1 | MOUNT, TONER SENSOR<br>トナー センサ台 | |
| 16 | FF5 - 7700 - 000 | | 1 | PLATE, BLADE SUPPORT<br>ブレード支板 | |
| 16A | FA6 - 7838 - 000 | | 9 | SHEET<br>シート | |
| 17 | FF5 - 7701 - 000 | | 1 | ROD, STIRRING, 3<br>撹拌棒 (3) | |
| 17A | FB4 - 1830 - 000 | | 2 | RUBBER, STIRRING<br>撹拌ゴム | |
| 18 | FG6 - 1854 - 000 | | 1 | CABLE, HV, DEVELOPING UNIT<br>現像ユニット高圧束線 | |
| 19 | FH7 - 7337 - 000 | | 1 | SENSOR, TONER<br>トナー センサ | TS3 J142 |
| 20 | FS2 - 1014 - 000 | | 3 | BUSHING<br>ブッシング | |
| 21 | FS5 - 6574 - 000 | | 2 | ROLLER, PRESSURE<br>加圧コロ | |
| 22 | FS5 - 6579 - 000 | | 2 | COLLAR<br>突き当てコロ | |
| 23 | FS6 - 0857 - 000 | | 3 | GEAR, 20T<br>20T ギア | |
| 24 | FS6 - 0979 - 000 | | 1 | GEAR, 24T<br>24T ギア | |
| 25 | FS6 - 0980 - 000 | | 1 | GEAR, 19T<br>19T ギア | |
| 26 | FS6 - 0981 - 000 | | 2 | GEAR, 21T<br>21T ギア | |
| 27 | FS6 - 0982 - 000 | | 1 | GEAR, 16T/31T<br>16T/31T ギア | |

COPYRIGHT © 1998 CANON INC.

| FIGURE & KEY NO. | PART NUMBER | RANK | Q'TY | DESCRIPTION | SERIAL NUMBER / REMARKS |
|---|---|---|---|---|---|
| 640 - 28 | FS6 - 0983 - 000 | | 1 | GEAR, 14T/34T<br>14T/34T ギア | |
| 29 | FS6 - 0984 - 000 | | 1 | GEAR, 14T/32T<br>14T/32T ギア | |
| 30 | FS6 - 0985 - 000 | | 1 | GEAR, 16T/34T<br>16T/34T ギア | |
| 31 | FS6 - 2750 - 000 | | 1 | SPRING, TENSION<br>ヒッパリ バネ | |
| 32 | FS6 - 2751 - 000 | | 1 | SPRING, TENSION<br>ヒッパリ バネ | |
| 33 | X71 - 9310 - 000 | | 3 | SEAL, OIL<br>オイル シール | |
| 34 | XG9 - 0120 - 000 | | 2 | BEARING, BALL<br>ボール ベアリング | |
| 501 | XB1 - 2300 - 402 | | 9 | SCREW,MACH.,TRUSS HEAD,M3X4<br>バインド ネジ | |
| 502 | XB1 - 2300 - 409 | | 28 | SCREW,MACH.,TRUSS HEAD,M3X4<br>バインド ネジ | |
| 503 | XB2 - 7300 - 407 | | 3 | SCREW,W/WASHER,M3X4<br>バネツキ バインド ネジ | |
| 504 | XB4 - 7300 - 809 | | 2 | SCREW,TAPPING,TRUSS HEAD,M3X8<br>バインド タッピン ネジ | |
| 505 | XD1 - 1103 - 139 | | 2 | SHIM<br>ヒョウジュン ワッシャ | |
| 506 | XD1 - 1106 - 222 | | 1 | SHIM<br>ヒョウジュン ワッシャ | |
| 507 | XD2 - 1100 - 502 | | 8 | RING,E<br>E リング | |
| 508 | XD2 - 2101 - 002 | | 1 | RING,GRIP<br>グリップ リング | |
| 509 | XD2 - 3100 - 102 | | 2 | RING,C,EXTERNAL<br>C リング (ジクヨウ) | |


COPYRIGHT © 1998 CANON INC.
CANON EIS/X5V/600 REV.0 NOV. 1998 PRINTED IN JAPAN [IMPRIME AU JAPON]

# FIGURE 645 HOPPER ASSEMBLY
ホッパ部

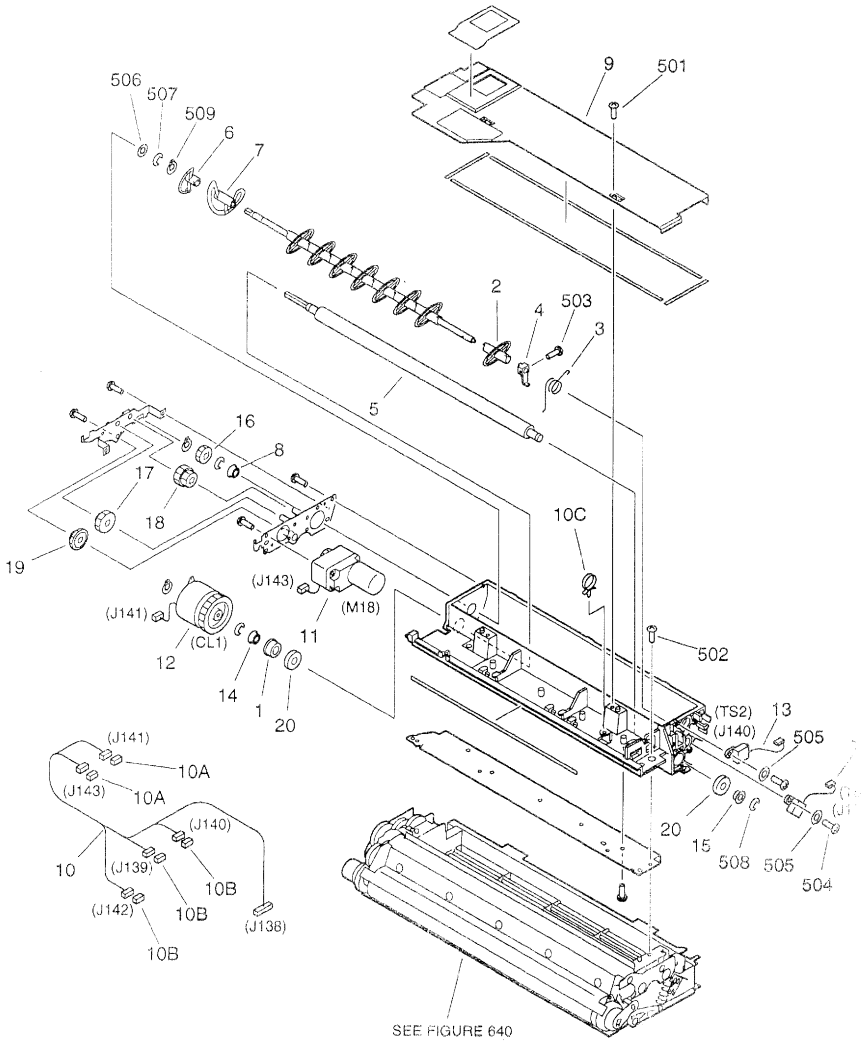


NOTE1:This assembly is included in the assembly shown in Figure 640.
NOTE2:This assembly does not include the part shown with key No.502.
注1：このユニットはFigure640のユニットに含まれます。
注2：このユニットにKey No. 502の部品は含まれません。


COPYRIGHT © 1998 CANON INC.
CANON 605/605W/620 REV.0 NOV.1998 PRINTED IN JAPAN (IMPRIME AU JAPON)

| FIGURE & KEY NO. | PART NUMBER | RANK | Q'TY | DESCRIPTION | SERIAL NUMBER / REMARKS |
|---|---|---|---|---|---|
| 645 - | FG6 - 2011 - 000 | | 1 | BUFFER ASSEMBLY<br>バッファ部 | SEE NOTE 1 |
| 1 | FA4 - 0207 - 000 | | 1 | HOLDER, OIL SEAL<br>シール ホルダ | |
| 2 | FB4 - 1842 - 000 | | 8 | BLADE, STIRRING<br>撹拌羽根 | |
| 3 | FB4 - 1849 - 000 | | 1 | SPRING, TORSION<br>ネジリ バネ | |
| 4 | FB4 - 1850 - 000 | | 1 | MOUNT, SCRAPER<br>スクレーパ台 | |
| 5 | FB4 - 1856 - 000 | | 1 | ROLLER, MAGNET<br>マグネット ローラ | |
| 6 | FB4 - 1857 - 000 | | 1 | BLADE, STIRRING<br>撹拌羽根 | |
| 7 | FB4 - 1858 - 000 | | 1 | BLADE, STIRRING<br>撹拌羽根 | |
| 8 | FF2 - 5730 - 000 | | 1 | BUSHING<br>ブッシング | |
| 9 | FF5 - 7695 - 000 | | 1 | COVER, BUFFER<br>バッファ カバー | |
| 10 | FG6 - 1891 - 000 | | 1 | CABLE, BUFFER UNIT<br>バッファ ユニット束線 | J138-143 |
| 10A | VS1 - 5057 - 002 | | 2 | CONNECTOR, SNAP TIGHT<br>チュウケイ コネクタ | J141,143 |
| 10B | VS1 - 5057 - 003 | | 3 | CONNECTOR, SNAP TIGHT<br>チュウケイ コネクタ | J139,140,142 |
| 10C | WT2 - 5565 - 000 | | 1 | CLAMP, CABLE<br>ソクセン オサエ | |
| 11 | FH6 - 1543 - 000 | | 1 | MOTOR, DC 16.8W<br>DCモータ | M18 J143 |
| 12 | FH7 - 5840 - 000 | | 1 | CLUTCH, ELECTROMAGNETIC<br>電磁クラッチ | CL1 J141 |
| 13 | FH7 - 7337 - 000 | | 2 | SENSOR, TONER<br>トナー センサ | TS1,2 J139,140 |
| 14 | FS1 - 1202 - 000 | | 1 | BUSHING<br>ブッシング | |
| 15 | FS1 - 1503 - 000 | | 1 | BUSHING<br>ブッシング | |
| 16 | FS2 - 0875 - 000 | | 1 | GEAR, 16T<br>16T ギア | |
| 17 | FS6 - 0988 - 000 | | 1 | GEAR, 14T/27T<br>14T/27T ギア | |
| 18 | FS6 - 0989 - 000 | | 1 | GEAR, 18T/19T<br>18T/19T ギア | |
| 19 | FS6 - 0990 - 000 | | 1 | GEAR, 14T/27T<br>14T/27T ギア | |
| 20 | X71 - 9310 - 000 | | 2 | SEAL, OIL<br>オイル シール | |
| 501 | XB1 - 2300 - 409 | | 13 | SCREW,MACH.,TRUSS HEAD,M3X4<br>バインド ネジ | |
| 502 | XB1 - 2300 - 409 | | 4 | SCREW,MACH.,TRUSS HEAD,M3X4<br>バインド ネジ | SEE NOTE 2 |
| 503 | XB1 - 2300 - 809 | | 1 | SCREW,MACH.,TRUSS HEAD,M3X8<br>バインド ネジ | |
| 504 | XB4 - 7300 - 809 | | 9 | SCREW,TAPPING,TRUSS HEAD,M3X8<br>バインド タッピン ネジ | |
| 505 | XD1 - 1103 - 139 | | 4 | SHIM<br>ヒョウジュン ワッシャ | |
| 506 | XD1 - 1106 - 221 | | 1 | SHIM<br>ヒョウジュン ワッシャ | |

COPYRIGHT © 1998 CANON INC.

| FIGURE & KEY NO. | PART NUMBER | RANK | Q'TY | DESCRIPTION | SERIAL NUMBER / REMARKS |
|---|---|---|---|---|---|
| 645 - 507 | XD2 - 1100 - 502 | | 2 | RING,E<br>E リング | |
| 508 | XD2 - 1100 - 642 | | 2 | RING,E<br>E リング | |
| 509 | XD2 - 2100 - 602 | | 3 | RING,GRIP<br>グリップ リング | |


COPYRIGHT © 1998 CANON INC.
CANON 605/605V/600 REV.0 NOV. 1998 PRINTED IN JAPAN [IMPRIME AU JAPON]

# FIGURE 720 SEPARATION CLAW DRIVE ASSEMBLY
分離爪駆動部

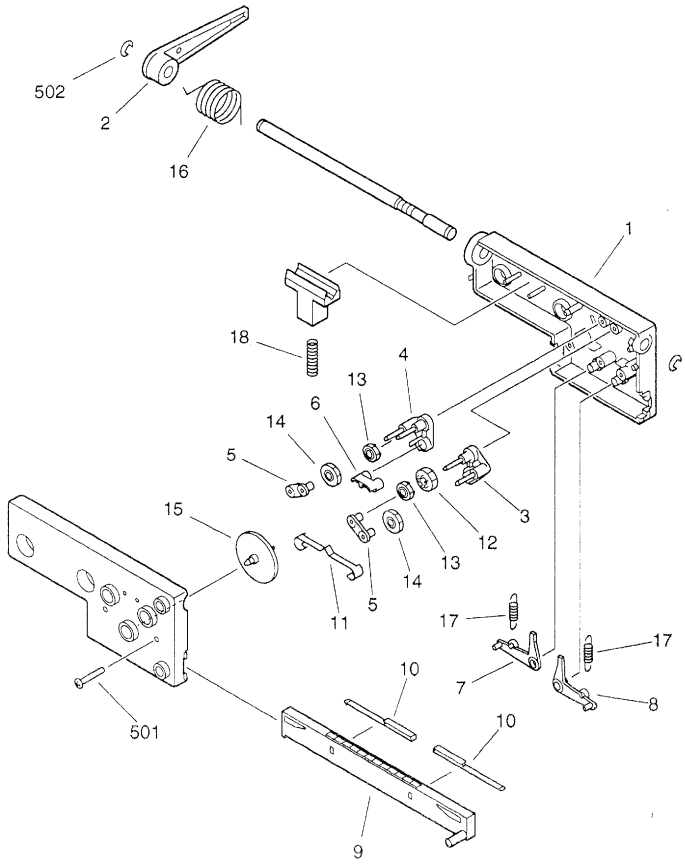


NOTE:This assembly is included in the assembly shown in Figure 600.
注：このユニットはFigure600のユニットに含まれます。


COPYRIGHT © 1998 CANON INC.
CANON 605/605V/600 REV.0 NOV. '998 PRINTED IN JAPAN [IMPRIME AU JAPON]

| FIGURE & KEY NO. | PART NUMBER | RANK | Q'TY | DESCRIPTION | SERIAL NUMBER / REMARKS |
|---|---|---|---|---|---|
| 720 - | FG1 - 3472 - 000 | | 1 | SEPARATION CLAW DRIVE ASSEMBLY<br>分離爪駆動部 | SEE NOTE |
| 1 | FA3 - 2471 - 000 | | 1 | BASE<br>ベース | |
| 2 | FA3 - 2472 - 000 | | 1 | LEVER<br>クドウレバー | |
| 3 | FA3 - 2473 - 000 | | 1 | LINK, RIGHT<br>ユウドウ リンク (ミギ) | |
| 4 | FA3 - 2474 - 000 | | 1 | LINK, LEFT<br>ユウドウ リンク (ヒダリ) | |
| 5 | FA3 - 2475 - 000 | | 2 | BRACE<br>ツナギ リンク | |
| 6 | FA3 - 2476 - 000 | | 1 | LINK<br>クリック リンク | |
| 7 | FA3 - 2477 - 000 | | 1 | LEVER, RIGHT<br>キリカエ レバー (ミギ) | |
| 8 | FA3 - 2478 - 000 | | 1 | LEVER, LEFT<br>キリカエ レバー (ヒダリ) | |
| 9 | FA3 - 2479 - 000 | | 1 | RACK<br>ラック | |
| 10 | FA3 - 2480 - 000 | | 2 | SPRING, LEAF<br>イタ バネ | |
| 11 | FA3 - 2481 - 000 | | 1 | SPRING, LEAF<br>クリック イタ バネ | |
| 12 | FS2 - 0088 - 000 | | 1 | GEAR, 20T<br>20T ギア | |
| 13 | FS2 - 0089 - 000 | | 2 | GEAR, 20T<br>20T ギア | |
| 14 | FS2 - 0090 - 000 | | 2 | GEAR, 25T<br>25T ギア | |
| 15 | FS2 - 0091 - 000 | | 1 | GEAR, 60T<br>60T ギア | |
| 16 | FS2 - 2001 - 000 | | 1 | SPRING, TORSION<br>ネジリ バネ | |
| 17 | FS2 - 2002 - 000 | | 2 | SPRING, TENSION<br>ヒッパリ バネ | |
| 18 | FS2 - 2058 - 000 | | 1 | SPRING, COMPRESSION<br>アッシュク バネ | |
| 501 | XB4 - 7301 - 209 | | 2 | SCREW,TAPPING,TRUSS HEAD,M3X12<br>バインド タッピン ネジ | |
| 502 | XD2 - 1100 - 502 | | 2 | RING,E<br>E リング | |

COPYRIGHT © 1998 CANON INC.

# FIGURE 770 WASTE TONER ASSEMBLY
廃トナー部

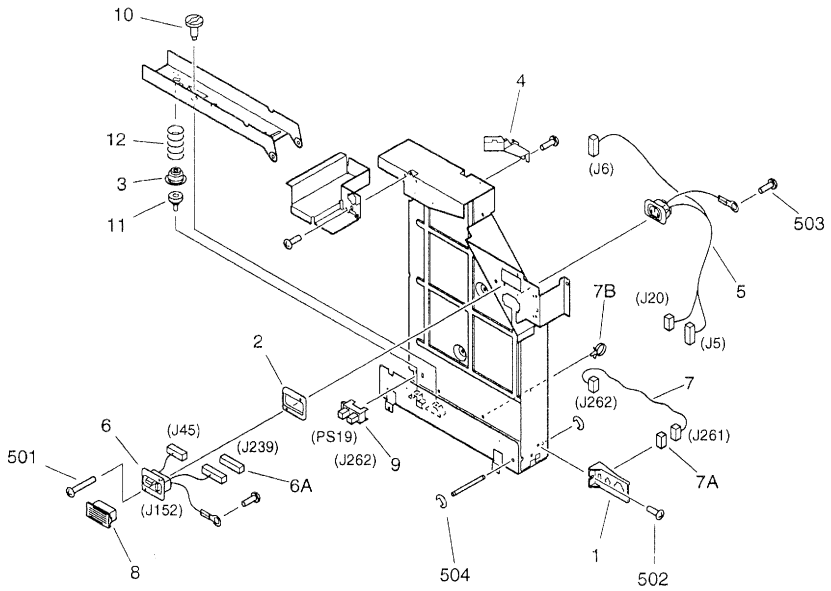


NOTE:This assembly does not include the part shown with key No.8.
注：このユニットにKey No. 8の部品は含まれません。


COPYRIGHT © 1998 CANON INC.
CANON 605/605V/600 REV.0 NOV.1996 PRINTED IN JAPAN [IMPRIME AU JAPON]

| FIGURE & KEY NO. | PART NUMBER | RANK | Q'TY | DESCRIPTION | SERIAL NUMBER / REMARKS |
|---|---|---|---|---|---|
| 770 - | FG6 − 2021 − 000 | | 1 | WASTE TONER ASSEMBLY<br>廃トナー部 | |
| 1 | FB4 − 1443 − 000 | | 1 | MOUNT, AC CONNECTOR<br>ACコネクタ台 | |
| 2 | FB4 − 1542 − 000 | | 1 | SPACER, LATTICE CABLE<br>ラティス束線スペーサ | |
| 3 | FB4 − 9511 − 000 | | 1 | SUPPORT, SPRING<br>バネ座 | |
| 4 | FB4 − 9799 − 000 | | 1 | GUIDE, CABLE<br>束線ガイド | |
| 5 | FG6 − 1818 − 000 | | 1 | CABLE, MAIN SWITCH CONNECTING<br>メイン スイッチ中継束線 | J5,6,20 |
| 6 | FG6 − 1819 − 000 | | 1 | CABLE, LATTICE, 3.5K DECK<br>ラティス束線 (3. 5KPD) | J45,152,239 |
| 6A | VS1 − 5057 − 007 | | 1 | CONNECTOR, SNAP TIGHT<br>チュウケイ コネクタ | J239 |
| 7 | FG6 − 1820 − 000 | | 1 | CABLE, WASTE TONER SENSOR<br>廃トナー検知束線 | J261,262 |
| 7A | VS1 − 5057 − 003 | | 1 | CONNECTOR, SNAP TIGHT<br>チュウケイ コネクタ | J261 |
| 7B | WT2 − 5565 − 000 | | 4 | CLAMP, CABLE<br>ソクセン オサエ | |
| 8 | FH2 − 6552 − 000 | | 1 | COVER, CONNECTOR<br>コネクタ カバー | SEE NOTE |
| 9 | FH7 − 7462 − 000 | | 1 | PHOTO-INTERRUPTER<br>フォトインタラプタ | PS19 J262 |
| 10 | FS2 − 9410 − 000 | | 1 | SCREW, STEPPED, M4X12.7<br>段ビス | |
| 11 | FS5 − 9398 − 000 | | 1 | SCREW, SIDE REGIST., M3X8<br>横レジ ビス | |
| 12 | FS6 − 2760 − 000 | | 1 | SPRING, COMPRESSION<br>アッシュク バネ | |
| 501 | XB1 − 2301 − 407 | | 2 | SCREW,MACH.,TRUSS HEAD,M3X14<br>バインド ネジ | |
| 502 | XB1 − 2400 − 609 | | 3 | SCREW,MACH.,TRUSS HEAD,M4X6<br>バインド ネジ | |
| 503 | XB2 − 7400 − 607 | | 2 | SCREW,W/WASHER,M4X6<br>バネツキ バインド ネジ | |
| 504 | XD2 − 1100 − 502 | | 2 | RING,E<br>E リング | |

COPYRIGHT © 1998 CANON INC.

# FIGURE 775 WASTE TONER PIPE ASSEMBLY
廃トナーパイプ部

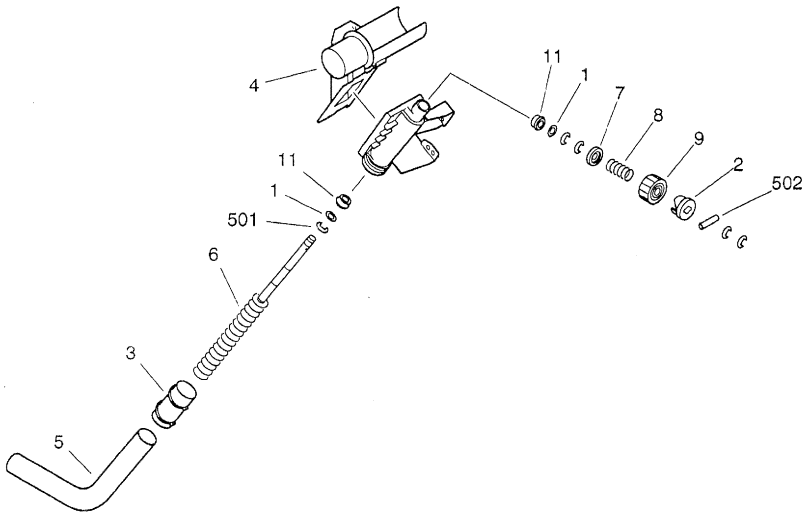


| FIGURE & KEY NO. | PART NUMBER | RANK | Q'TY | DESCRIPTION | SERIAL NUMBER / REMARKS |
|---|---|---|---|---|---|
| 775 - | FG6 - 2020 - 000 | | 1 | WASTE TONER PIPE ASSEMBLY<br>廃トナー パイプ部 | |
| 1 | FB2 - 6285 - 000 | | 2 | SHIM<br>ワッシャ | |
| 2 | FB2 - 7981 - 000 | | 1 | CAM<br>カム | |
| 3 | FB2 - 8402 - 000 | | 1 | TUBE<br>チューブ | |
| 4 | FB4 - 1792 - 000 | | 1 | CAP, WASTE TONER, 1<br>廃トナー キャップ (1) | |
| 5 | FB4 - 1794 - 000 | | 1 | PIPE, WASTE TONER<br>廃トナー パイプ | |
| 6 | FB4 - 1795 - 000 | | 1 | SHAFT, WASTE TONER<br>廃トナー軸 | |
| 7 | FB4 - 1797 - 000 | | 1 | SUPPORT, SPRING<br>バネ受け | |
| 8 | FS6 - 2756 - 000 | | 1 | SPRING, COMPRESSION<br>アッシュク バネ | |
| 9 | FS7 - 0027 - 000 | | 1 | GEAR, 26T<br>26T ギア | |
| 10 | X62 - 7921 - 000 | | 2 | CLAMP, CABLE<br>束線バンド | |
| 11 | XG9 - 0211 - 000 | | 2 | BALL BEARING, MF128ZZ1MC3D4M<br>ボール ベアリング | |
| 501 | XD2 - 1100 - 642 | | 4 | RING,E<br>E リング | |
| 502 | XD3 - 2200 - 182 | | 1 | PIN,DOWEL<br>ヘイコウ ピン | |


COPYRIGHT © 1998 CANON INC.

# FIGURE 810 FIXING ASSEMBLY(1/2)
# 定着器(1/2)

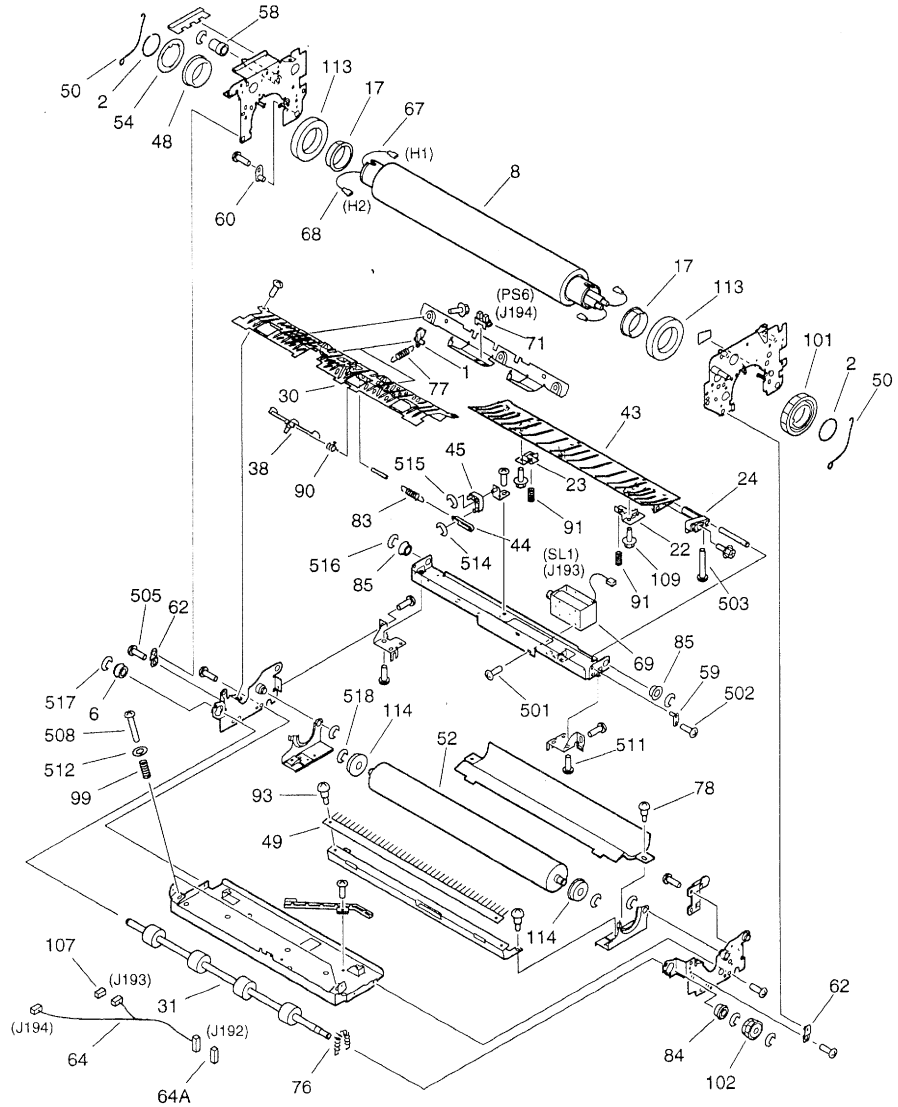


NOTE:This assembly is included in the assembly shown in Figure 320.
注：このユニットはFigure320のユニットに含まれます。


COPYRIGHT © 1998 CANON INC.
CANON 605/605V/600 REV.0 NOV. 1998 PRINTED IN JAPAN [IMPRIME AU JAPON]

# FIGURE 810 FIXING ASSEMBLY(2/2) 定着器(2/2)

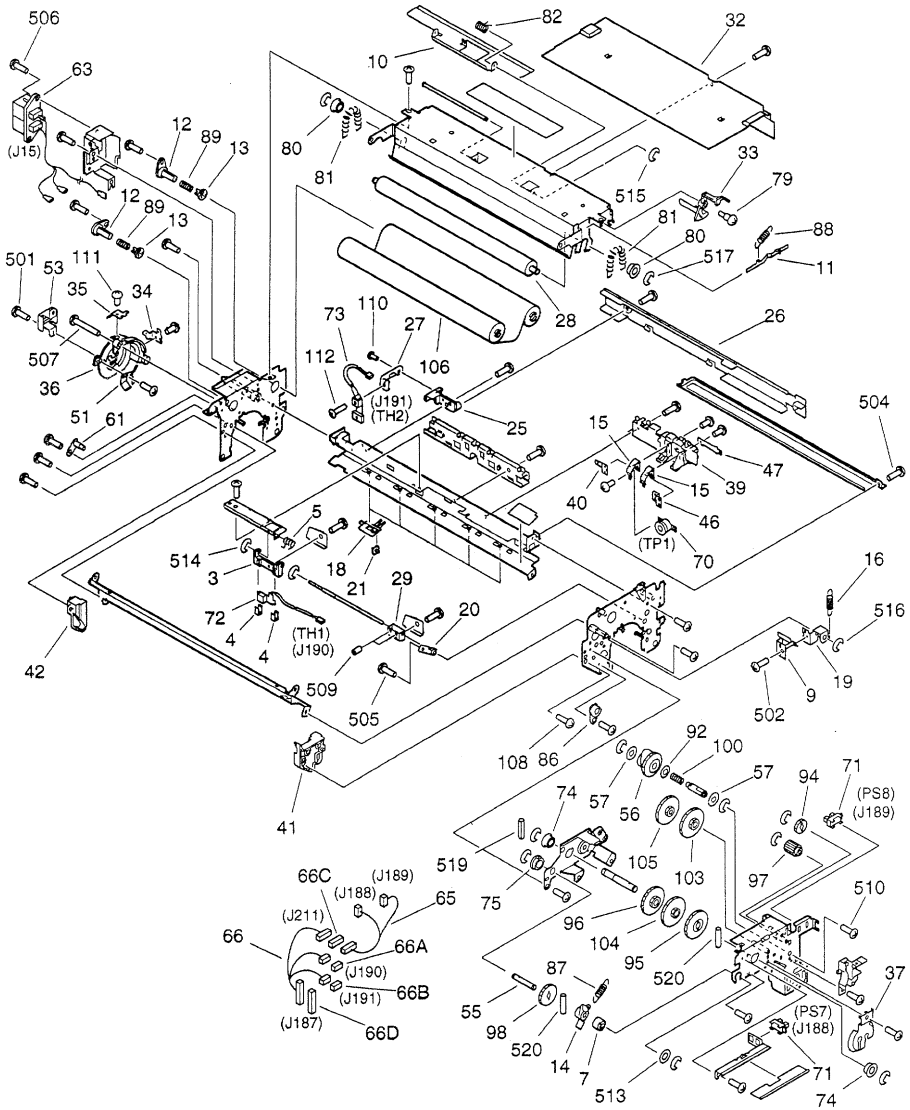


COPYRIGHT © 1998 CANON INC.

| FIGURE & KEY NO. | PART NUMBER | RANK | Q'TY | DESCRIPTION | SERIAL NUMBER / REMARKS |
|---|---|---|---|---|---|
| 810 - | FG6 - 2261 - 000 | | 1 | FIXING ASSEMBLY<br>定着器 | 100V 20A SEE NOTE |
| | FG6 - 2262 - 000 | | 1 | FIXING ASSEMBLY<br>定着器 | 100V 15A SEE NOTE |
| | FG6 - 2263 - 000 | | 1 | FIXING ASSEMBLY<br>定着器 | 115/120V SEE NOTE |
| | FG6 - 2264 - 000 | | 1 | FIXING ASSEMBLY<br>定着器 | 220/240V SEE NOTE |
| 1 | FA2 - 9037 - 000 | | 2 | CLAW, SEPARATION, LOWER<br>分離爪（下） | |
| 2 | FA3 - 8894 - 000 | | 2 | RING, RETAINING<br>トメ　ワ | |
| 3 | FA5 - 4400 - 000 | | 1 | MOUNT, THERMISTOR<br>サーミスタ　トリツケ　ダイ | |
| 4 | FA5 - 4403 - 000 | | 2 | SPRING, LEAF<br>サーミスタ　オサエ　バネ | |
| 5 | FA6 - 8003 - 000 | | 1 | SPRING, TORSION<br>ネジリ　バネ | |
| 6 | FA9 - 2112 - 000 | | 1 | BUSHING<br>ブッシング | |
| 7 | FB1 - 6833 - 000 | | 1 | BUSHING<br>ブッシング | |
| 8 | FB2 - 7200 - 000 | | 1 | ROLLER, FIXING<br>定着ローラ | |
| 9 | FB2 - 7219 - 020 | | 1 | PLATE, LIMIT, ARM<br>アーム　キセイ　バン | |
| 10 | FB2 - 7221 - 000 | | 1 | PLATE, SUPPORT<br>ウェブ　オサエ　バン | |
| 11 | FB2 - 7223 - 000 | | 1 | PLATE, LIMIT, LEVER<br>レバー　キセイ　バン | |
| 12 | FB2 - 7224 - 030 | | 2 | SUPPORT, SHAFT<br>ウェブ　ササエ　ジク | |
| 13 | FB2 - 7225 - 030 | | 2 | FLANGE, SHAFT<br>ウェブ　ジク　フランジ | |
| 14 | FB2 - 7228 - 000 | | 1 | ARM, ONE-WAY<br>ワンウェイ　アーム | |
| 15 | FB2 - 7232 - 000 | | 2 | PLATE, TERMINAL<br>デンキョク　バン | |
| 16 | FB2 - 7238 - 000 | | 1 | SPRING, TENSION<br>ヒッパリ　バネ | |
| 17 | FB2 - 7239 - 000 | | 2 | BUSHING<br>ブッシング | |
| 18 | FB2 - 7240 - 000 | | 5 | MOUNT, ROWEL<br>ハクシャ　ダイ | |
| 19 | FB2 - 7260 - 000 | | 1 | PLATE, LIMIT, ARM, 2<br>アーム規制板（2） | |
| 20 | FB2 - 7261 - 000 | | 1 | BUSHING<br>レシプロ　ジク　ウケ | |
| 21 | FB2 - 7264 - 000 | | 5 | ROWEL<br>拍車 | |
| 22 | FB3 - 8401 - 000 | | 1 | BLOCK, GUIDE, FRONT<br>ガイド　ベース　ブロック（前） | |
| 23 | FB3 - 8402 - 000 | | 1 | BLOCK, GUIDE, REAR<br>ガイド　ベース　ブロック（後） | |
| 24 | FB3 - 8403 - 020 | | 1 | BLOCK, INLET GUIDE<br>入口ガイド　ブロック | |
| 25 | FB3 - 8409 - 000 | | 1 | HOLDER, THERMISTOR, 2<br>サーミスタ　ホルダ（2） | |
| 26 | FB3 - 8412 - 000 | | 1 | COVER, CROSSMEMBER<br>ステイ　カバー | |


COPYRIGHT © 1996 CANON INC.
CANON 605/605V/600 REV.0 NOV. 1998 PRINTED IN JAPAN (IMPRIME AU JAPON)

| FIGURE & KEY NO. | PART NUMBER | RANK | Q'TY | DESCRIPTION | SERIAL NUMBER / REMARKS |
|---|---|---|---|---|---|
| 810 - 27 | FB3 - 8420 - 000 | | 1 | HOLDER, THERMISTOR, 1<br>サーミスタ ホルダ (1) | |
| 28 | FB3 - 9174 - 000 | | 1 | ROLLER, CLEANING<br>ウェブ ローラ | |
| 29 | FB3 - 9372 - 000 | | 1 | BLOCK, MOUNTING<br>束線固定ブロック | |
| 30 | FB4 - 2180 - 000 | | 1 | GUIDE, DELIVERY, LOWER<br>排紙ガイド (下) | |
| 31 | FB4 - 2181 - 000 | | 1 | ROLLER, INTERNAL DELIVERY<br>内排紙ローラ | |
| 32 | FB4 - 2182 - 000 | | 1 | COVER, FIXING, UPPER<br>定着カバー (上) | |
| 33 | FB4 - 2186 - 000 | | 1 | LEVER, PAPER SENSOR<br>ウェブ残量検知レバー | |
| 34 | FB4 - 2187 - 000 | | 1 | TERMINAL, HEATER<br>ヒータ端子 | |
| 35 | FB4 - 2188 - 000 | | 1 | TERMINAL, HEATER<br>ヒータ端子 | |
| 36 | FB4 - 2189 - 000 | | 1 | HOLDER, HEATER<br>ヒータ ホルダ | |
| 37 | FB4 - 2190 - 000 | | 1 | SUPPORT, HEATER<br>ヒータ支持板 | |
| 38 | FB4 - 2191 - 000 | | 1 | LEVER, PAPER JAM SENSOR<br>滞留センサ レバー | |
| 39 | FB4 - 2193 - 000 | | 1 | HOLDER, THERMOSWITCH<br>サーモスイッチ ホルダ | |
| 40 | FB4 - 2194 - 000 | | 2 | TERMINAL, THERMOSWITCH, 1<br>サーモスイッチ端子 (1) | |
| 41 | FB4 - 2195 - 000 | | 1 | BLOCK, CLAW STOP, FRONT<br>爪ストッパ (前) | |
| 42 | FB4 - 2196 - 000 | | 1 | BLOCK, CLAW STOP, REAR<br>爪ストッパ (後) | |
| 43 | FB4 - 2198 - 000 | | 1 | GUIDE, INLET<br>入口ガイド | |
| 44 | FB4 - 2203 - 000 | | 1 | LINK, INLET GUIDE, 1<br>入口ガイド リンク (1) | |
| 45 | FB4 - 2204 - 000 | | 1 | LINK, INLET GUIDE, 2<br>入口ガイド リンク (2) | |
| 46 | FB4 - 2206 - 000 | | 1 | TERMINAL, THERMOSWITCH, 2<br>サーモスイッチ端子 (2) | |
| 47 | FB4 - 2207 - 000 | | 1 | TERMINAL, THERMOSWITCH, 3<br>サーモスイッチ端子 (3) | |
| 48 | FB4 - 2212 - 000 | | 1 | COLLAR, FIXING ROLLER<br>定着ローラ カラー | |
| 49 | FB4 - 2214 - 000 | | 1 | ELIMINATOR, STATIC CHARGE<br>除電針 | |
| 50 | FB4 - 2215 - 000 | | 2 | SUPPORT, BEARING<br>ベアリング押さえ | |
| 51 | FB4 - 2216 - 000 | | 1 | TERMINAL, BIAS<br>バイアス接点 | |
| 52 | FB4 - 2220 - 000 | | 1 | ROLLER, PRESSURE<br>加圧ローラ | |
| 53 | FB4 - 2222 - 000 | | 1 | COVER, HEATER<br>ヒータ カバー | |
| 54 | FB4 - 2239 - 000 | | 1 | RING, BIAS<br>バイアス リング | |
| 55 | FB4 - 9044 - 000 | | 1 | SHAFT, ONE-WAY<br>ワンウエイ軸 | |
| 56 | FB4 - 9360 - 000 | | 1 | GEAR CAM, 50T<br>50T ギア カム | |

COPYRIGHT © 1998 CANON INC.

| FIGURE & KEY NO. | PART NUMBER | RANK | Q'TY | DESCRIPTION | SERIAL NUMBER / REMARKS |
|---|---|---|---|---|---|
| 810 - 57 | FB4 - 9361 - 000 | | 2 | PLATE, FRICTION<br>摩擦板 | |
| 58 | FB4 - 9524 - 000 | | 1 | COLLAR<br>カラー | |
| 59 | FF5 - 3211 - 000 | | 1 | PIN, GUIDE, POSITIONING<br>イチギメ ピン | |
| 60 | FF5 - 7860 - 000 | | 1 | PIN, POSITIONING<br>位置決めピン | |
| 61 | FF5 - 8656 - 000 | | 1 | PLATE, PIN<br>フロート ピン | |
| 62 | FF5 - 8657 - 000 | | 2 | PLATE, FIXING POSITION<br>定着位置決め板 | |
| 63 | FG6 - 1875 - 000 | | 1 | CABLE, AC, FIXING/FEEDER<br>定着/搬送AC束線 | J15 |
| 64 | FG6 - 1878 - 000 | | 1 | CABLE, DC, FIXING<br>定着DC束線 | J192-194 |
| 64A | VS1 - 6318 - 006 | | 1 | CONNECTOR, SNAP TIGHT<br>チュウケイ コネクタ | J192 |
| 65 | FG6 - 1880 - 000 | | 1 | CABLE, CLEANING BELT SENSOR<br>ウエブ センサ束線 | J188,189,211 |
| 66 | FG6 - 1881 - 000 | | 1 | CABLE, DC, FIXING, UPPER<br>定着DC上束線 | J187,190,191,211 |
| 66A | VS1 - 5057 - 002 | | 1 | CONNECTOR, SNAP TIGHT<br>チュウケイ コネクタ | J190 |
| 66B | VS1 - 5057 - 003 | | 1 | CONNECTOR, SNAP TIGHT<br>チュウケイ コネクタ | J191 |
| 66C | VS1 - 5057 - 006 | | 1 | CONNECTOR, SNAP TIGHT<br>チュウケイ コネクタ | J211 |
| 66D | VS1 - 6318 - 010 | | 1 | CONNECTOR, SNAP TIGHT<br>チュウケイ コネクタ | J187 |
| 67 | FH7 - 4588 - 000 | | 1 | HALOGEN HEATER<br>ハロゲン ヒータ | 100V 20A H1 |
| | FH7 - 4590 - 000 | | 1 | HALOGEN HEATER<br>ハロゲン ヒータ | 100V 15A H1 |
| | FH7 - 4592 - 000 | | 1 | HALOGEN HEATER<br>ハロゲン ヒータ | 115/120V H1 |
| | FH7 - 4594 - 000 | | 1 | HALOGEN HEATER<br>ハロゲン ヒータ | 220/240V H1 |
| 68 | FH7 - 4596 - 000 | | 1 | HALOGEN HEATER<br>ハロゲン ヒータ | 100V 20A H2 |
| | FH7 - 4598 - 000 | | 1 | HALOGEN HEATER<br>ハロゲン ヒータ | 100V 15A H2 |
| | FH7 - 4600 - 000 | | 1 | HALOGEN HEATER<br>ハロゲン ヒータ | 115/120V H2 |
| | FH7 - 4602 - 000 | | 1 | HALOGEN HEATER<br>ハロゲン ヒータ | 220/240V H2 |
| 69 | FH7 - 5895 - 000 | | 1 | SOLENOID<br>ソレノイド | SL1 J193 |
| 70 | FH7 - 6281 - 000 | | 1 | THERMOSWITCH<br>サーモスイッチ | TP1 |
| 71 | FH7 - 7462 - 000 | | 3 | PHOTO-INTERRUPTER<br>フォトインタラプタ | PS6,7,8 J194,188,189 |
| 72 | FH7 - 7463 - 000 | | 1 | MAIN THERMISTOR ASSEMBLY<br>メイン サーミスタ部 | TH1 J190 |
| 73 | FH7 - 7464 - 000 | | 1 | SUB THERMISTOR ASSEMBLY<br>サブ サーミスタ部 | TH2 J191 |
| 74 | FS1 - 1449 - 000 | | 2 | BUSHING<br>ブッシング | |
| 75 | FS1 - 1569 - 000 | | 1 | BUSHING<br>ブッシング | |


COPYRIGHT © 1998 CANON INC.

| FIGURE & KEY NO. | PART NUMBER | RANK | Q'TY | DESCRIPTION | SERIAL NUMBER / REMARKS |
|---|---|---|---|---|---|
| 810 - 76 | FS1 - 2370 - 000 | | 1 | SPRING, TENSION<br>ヒッパリ バネ | |
| 77 | FS1 - 2834 - 000 | | 2 | SPRING, TENSION<br>ヒッパリ バネ | |
| 78 | FS1 - 9010 - 000 | | 2 | SCREW, STEPPED, M3<br>ダンビス | |
| 79 | FS1 - 9051 - 000 | | 2 | SCREW,STEPPED,M3<br>段ビス | |
| 80 | FS2 - 1256 - 000 | | 2 | BUSHING<br>ブッシング | |
| 81 | FS2 - 2325 - 000 | | 2 | SPRING, TENSION<br>ヒッパリ バネ | |
| 82 | FS3 - 2053 - 000 | | 1 | SPRING, TORSION<br>ネジリ バネ | |
| 83 | FS3 - 2159 - 000 | | 1 | SPRING, TENSION<br>ヒッパリ バネ | |
| 84 | FS5 - 1466 - 000 | | 1 | BUSHING<br>ブッシング | |
| 85 | FS5 - 1755 - 000 | | 2 | BUSHING<br>ブッシング | |
| 86 | FS5 - 1797 - 000 | | 1 | BUSHING<br>ブッシング | |
| 87 | FS5 - 2939 - 000 | | 1 | SPRING, TENSION<br>ヒッパリ バネ | |
| 88 | FS5 - 2940 - 000 | | 1 | SPRING, TENSION<br>ヒッパリ バネ | |
| 89 | FS5 - 2941 - 000 | | 2 | SPRING, COMPRESSION<br>アッシュク バネ | |
| 90 | FS5 - 2950 - 000 | | 1 | SPRING, TORSION<br>ネジリ バネ | |
| 91 | FS5 - 2977 - 020 | | 2 | SPRING, COMPRESSION<br>アッシュク バネ | |
| 92 | FS5 - 6583 - 000 | | 1 | SPACER<br>スペーサ | |
| 93 | FS5 - 9619 - 000 | | 4 | SCREW,STEPPED,M3<br>段ビス | |
| 94 | FS6 - 0103 - 000 | | 1 | GEAR, 28T<br>28T ギア | |
| 95 | FS6 - 0104 - 000 | | 1 | GEAR, 60T<br>60T ギア | |
| 96 | FS6 - 0105 - 000 | | 1 | GEAR, 22T/60T<br>22T/60T ギア | |
| 97 | FS6 - 0106 - 000 | | 1 | GEAR, 23T<br>23T ギア | |
| 98 | FS6 - 0134 - 000 | | 2 | GEAR, 44T<br>44T ギア | |
| 99 | FS6 - 2758 - 000 | | 2 | SPRING, COMPRESSION<br>アッシュク バネ | |
| 100 | FS6 - 2990 - 000 | | 1 | SPRING, COMPRESSION<br>アッシュク バネ | |
| 101 | FS7 - 0007 - 000 | | 1 | GEAR, 52T<br>52T ギア | |
| 102 | FS7 - 0008 - 000 | | 1 | GEAR, 23T<br>23T ギア | |
| 103 | FS7 - 0045 - 000 | | 1 | GEAR, 22T/63T<br>22T/63T ギア | |
| 104 | FS7 - 0046 - 000 | | 1 | GEAR, 19T/63T<br>19T/63T ギア | |
| 105 | FS7 - 0047 - 000 | | 1 | GEAR, 19T/60T<br>19T/60T ギア | |

COPYRIGHT © 1998 CANON INC.

| FIGURE & KEY NO. | PART NUMBER | RANK | Q'TY | DESCRIPTION | SERIAL NUMBER / REMARKS |
|---|---|---|---|---|---|
| 810 - 106 | FY1 - 1157 - 000 | | 1 | ROLLER, CLEANING BELT<br>ウェブ ローラ | |
| 107 | VS1 - 5057 - 003 | | 1 | CONNECTOR, SNAP TIGHT<br>チュウケイ コネクタ | J193 |
| 108 | XA9 - 0605 - 000 | | 2 | SCREW,M4X8<br>タイト ネジ | |
| 109 | XA9 - 0628 - 000 | | 6 | SCREW,RS,M4X8<br>RS タイト ネジ | |
| 110 | XA9 - 0807 - 000 | | 1 | SCREW, TP, M3X6<br>TP ネジ | |
| 111 | XA9 - 0866 - 000 | | 7 | SCREW,W/WASHER,M3X7<br>セムス ネジ | |
| 112 | XA9 - 0925 - 000 | | 1 | SCREW,MACH.,TRUSS HEAD,M3X10<br>バインド ネジ | |
| 113 | XG9 - 0325 - 000 | | 2 | BEARING<br>ベアリング | |
| 114 | XG9 - 0383 - 000 | | 2 | BEARING, BALL<br>ボール ベアリング | |
| 501 | XB1 - 2300 - 409 | | 5 | SCREW,MACH.,TRUSS HEAD,M3X4<br>バインド ネジ | |
| 502 | XB1 - 2300 - 609 | | 5 | SCREW,MACH.,TRUSS HEAD,M3X6<br>バインド ネジ | |
| 503 | XB1 - 2301 - 009 | | 1 | SCREW,MACH.,TRUSS HEAD,M3X10<br>バインド ネジ | |
| 504 | XB1 - 2400 - 409 | | 6 | SCREW,MACH.,TRUSS HEAD,M4X4<br>バインド ネジ | |
| 505 | XB1 - 2400 - 609 | | 29 | SCREW,MACH.,TRUSS HEAD,M4X6<br>バインド ネジ | |
| 506 | XB1 - 2400 - 809 | | 2 | SCREW,MACH.,TRUSS HEAD,M4X8<br>バインド ネジ | |
| 507 | XB1 - 2401 - 009 | | 1 | SCREW,MACH.,TRUSS HEAD,M4X10<br>バインド ネジ | |
| 508 | XB1 - 2404 - 509 | | 2 | SCREW,MACH.,TRUSS HEAD,M4X45<br>バインド ネジ | |
| 509 | XB6 - 2300 - 408 | | 2 | SETSCREW,M3X4<br>ロッカク アナツキ トメネジ | |
| 510 | XB6 - 7300 - 609 | | 1 | SCREW,TP,M3X6<br>TP ネジ | |
| 511 | XB6 - 7400 - 609 | | 2 | SCREW,TP,M4X6<br>TP ネジ | |
| 512 | XD1 - 1104 - 635 | | 2 | SHIM<br>ヒョウジュン ワッシャ | |
| 513 | XD1 - 1106 - 225 | | 1 | SHIM<br>ヒョウジュン ワッシャ | |
| 514 | XD2 - 1100 - 242 | | 2 | RING,E<br>E リング | |
| 515 | XD2 - 1100 - 322 | | 3 | RING,E<br>E リング | |
| 516 | XD2 - 1100 - 502 | | 12 | RING,E<br>E リング | |
| 517 | XD2 - 1100 - 642 | | 9 | RING,E<br>E リング | |
| 518 | XD2 - 1100 - 802 | | 3 | RING,E<br>E リング | |
| 519 | XD3 - 1300 - 142 | | 1 | PIN,SPRING<br>スプリング ピン | |
| 520 | XD3 - 2200 - 122 | | 2 | PIN,DOWEL<br>ヘイコウ ピン | |


COPYRIGHT © 1998 CANON INC.
CANON 635/605/6600 REV.0 NOV. 1998 PRINTED IN JAPAN (IMPRIME AU JAPON)

# FIGURE 900 SYSTEM BOX ASSEMBLY
# システムボックス部

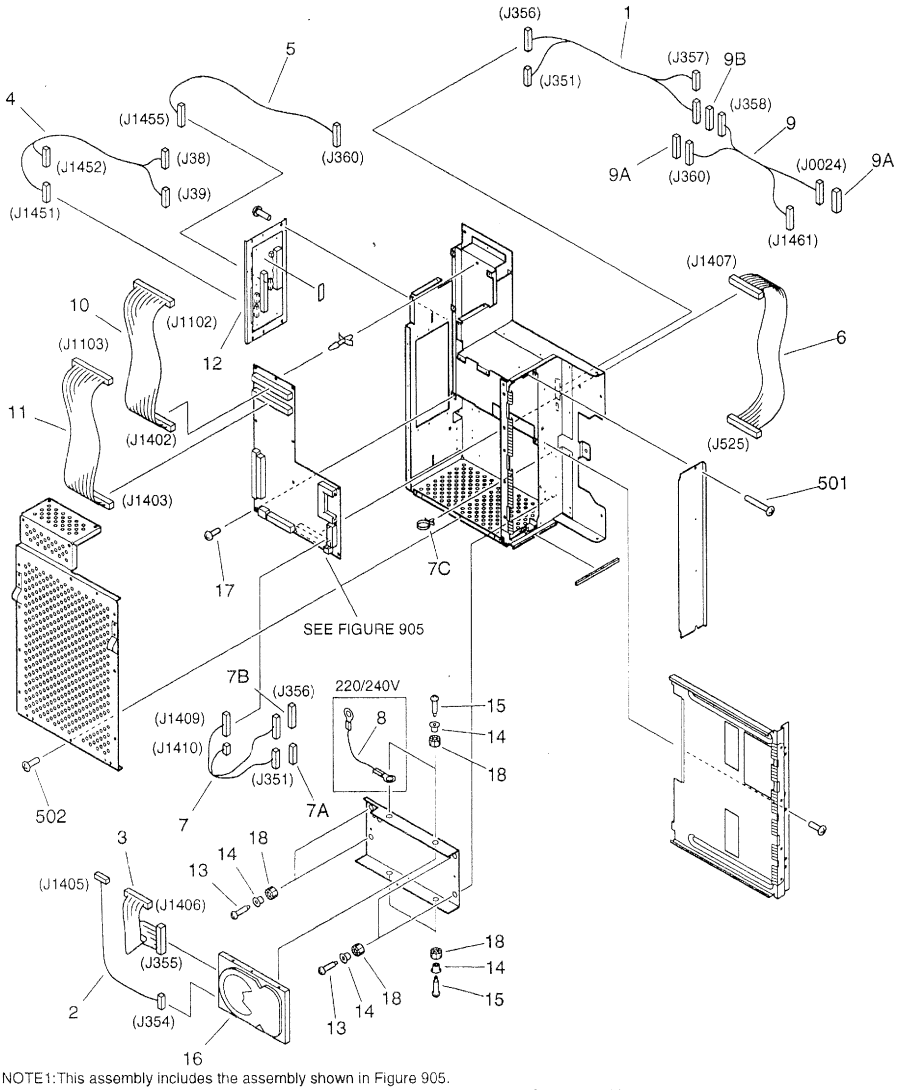


NOTE1:This assembly includes the assembly shown in Figure 905.
NOTE2:This assembly does not include the parts shown with key No.9,9A,9B,10,11, and 501.
注1：このユニットはFigure905のユニットを含みます。
注2：このユニットにKey No. 9、9A、9B、10、11、501の部品は含まれません。


COPYRIGHT © 1998 CANON INC.
CANON 605/605V/600 REV.0 NOV.1998 PRINTED IN JAPAN (IMPRIME AU JAPON)

| FIGURE & KEY NO. | PART NUMBER | RANK | Q'TY | DESCRIPTION | SERIAL NUMBER / REMARKS |
|---|---|---|---|---|---|
| 900 - | FG6 - 1960 - 000 | | 1 | SYSTEM BOX ASSEMBLY<br>システム ボックス部 | JAPANESE<br>SEE NOTE 1 |
| | FG6 - 1961 - 000 | | 1 | SYSTEM BOX ASSEMBLY<br>システム ボックス部 | ENGLISH A/INCH SIZE<br>SEE NOTE 1 |
| | FG6 - 1962 - 000 | | 1 | SYSTEM BOX ASSEMBLY<br>システム ボックス部 | FRENCH<br>SEE NOTE 1 |
| | FG6 - 1963 - 000 | | 1 | SYSTEM BOX ASSEMBLY<br>システム ボックス部 | GERMAN<br>SEE NOTE 1 |
| | FG6 - 1964 - 000 | | 1 | SYSTEM BOX ASSEMBLY<br>システム ボックス部 | ITALIAN<br>SEE NOTE 1 |
| | FG6 - 3564 - 000 | | 1 | SYSTEM BOX ASSEMBLY<br>システム ボックス部 | ENGLISH AB/INCH SIZE<br>SEE NOTE 1 |
| | FG6 - 3563 - 000 | | 1 | SYSTEM BOX ASSEMBLY<br>システム ボックス部 | ENGLISH A SIZE<br>SEE NOTE 1 |
| 1 | FG6 - 1829 - 000 | | 1 | CABLE, PC - RS SYSTEM<br>PC-RSシステム束線 | J351,356-358 |
| 2 | FG6 - 1846 - 000 | | 1 | CABLE, CONNECTING, HD<br>ハード ディスク中継束線 | J354,1405 |
| 3 | FG6 - 1847 - 000 | | 1 | CABLE, FLAT, HD<br>フラット ケーブル (ハード ディスク) | J355,1406 |
| 4 | FG6 - 1848 - 000 | | 1 | CABLE, SYSTEM POWER SUPPLY<br>システム電源束線 | J38,39,1451,1452 |
| 5 | FG6 - 1849 - 000 | | 1 | CABLE, CONTROLLER SYSTEM<br>操作部システム中継束線 | J360,1455 |
| 6 | FG6 - 1850 - 000 | | 1 | CABLE, FLAT, DC CONTROLLER-MFC<br>フラット ケーブル (DCコントローラ - MFC) | J525,1407 |
| 7 | FG6 - 1862 - 000 | | 1 | CABLE, PC INTERFACE<br>PCインターフェース束線 | J351,356,1409,1410 |
| 7A | VS1 - 6318 - 005 | | 1 | CONNECTOR, SNAP TIGHT<br>チュウケイ コネクタ | J351 |
| 7B | VS1 - 6319 - 040 | | 1 | CONNECTOR, SNAP TIGHT<br>チュウケイ コネクタ | J356 |
| 7C | WT2 - 5178 - 000 | | 1 | CLIP, CABLE<br>ロッキング ワイヤ サドル | |
| 8 | FG6 - 1873 - 000 | | 1 | CABLE, GROUNDING<br>アース線 | 220/240V |
| 9 | FG6 - 1907 - 000 | | 1 | CABLE, CONTROL PANEL INTERFACE<br>操作部インターフェース束線 | SEE NOTE 2<br>J358,360,0024,1461 |
| 9A | VS1 - 6318 - 020 | | 2 | CONNECTOR, SNAP TIGHT<br>チュウケイ コネクタ | SEE NOTE 2<br>J360,0024 |
| 9B | VS1 - 6319 - 040 | | 1 | CONNECTOR, SNAP TIGHT<br>チュウケイ コネクタ | SEE NOTE 2<br>J358 |
| 10 | FG6 - 1908 - 000 | | 1 | CABLE, FLAT, IP-MFC<br>フラット ケーブル (イメプロ - MFC) | SEE NOTE 2<br>J1102,1402 |
| 11 | FG6 - 2333 - 000 | | 1 | CABLE, FLAT, IP-MFC<br>フラット ケーブル (イメプロ - MFC) | SEE NOTE 2<br>J1103,1403 |
| 12 | FG6 - 2944 - 000 | | 1 | MOTHER BOARD PCB ASSEMBLY<br>マザー ボード回路基板 | |
| 13 | FS1 - 9051 - 000 | | 4 | SCREW,STEPPED,M3<br>段ビス | |
| 14 | FS5 - 6578 - 000 | | 8 | SPACER<br>スペーサ | |
| 15 | FS5 - 9493 - 000 | | 4 | SCREW,STEPPED,M4<br>段ビス | |
| 16 | WM2 - 5116 - 000 | | 1 | HDD UNIT, MPB3021AT<br>ハード ディスク ドライブ | |
| 17 | XA9 - 0385 - 000 | | 8 | SCREW, W/WASHER, TRUSS HEAD<br>バネツキ ネジ | |
| 18 | XH9 - 0110 - 000 | | 8 | RUBBER, CUSION<br>クッション ゴム | |

COPYRIGHT © 1998 CANON INC.

| FIGURE & KEY NO. | PART NUMBER | RANK | Q'TY | DESCRIPTION | SERIAL NUMBER / REMARKS |
|---|---|---|---|---|---|
| 900 - 501 | XB1 - 2401 - 007 | | 2 | SCREW,MACH.,TRUSS HEAD,MAX10<br>バインド ネジ | SEE NOTE 2 |
| 502 | XB6 - 7300 - 407 | | 39 | SCREW,TP,M3X4<br>TP ネジ | |


COPYRIGHT © 1998 CANON INC.
CANON 605/605V/600 REV.0 NOV. 1998 PRINTED IN JAPAN [IMPRIME AU JAPON]

# FIGURE 905 MFC PCB ASSEMBLY
MFC回路基板

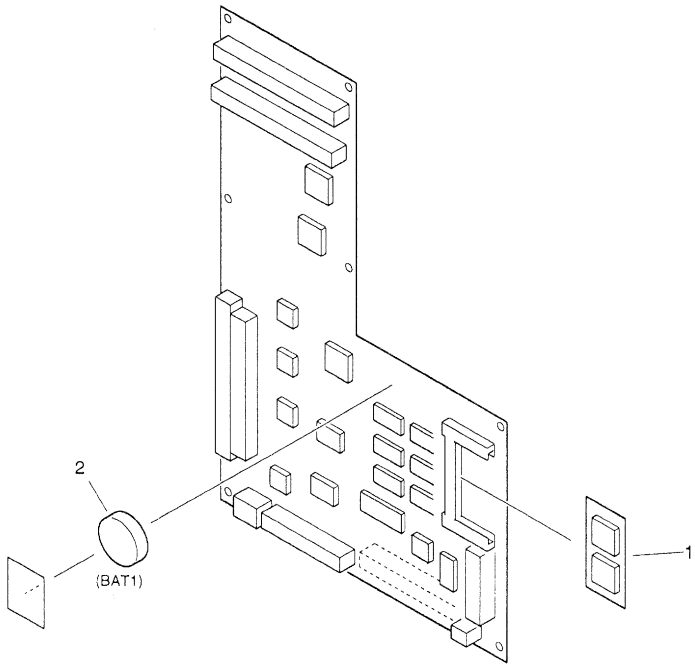


NOTE:This assembly is included in the assembly shown in Figure 900.
注：このユニットはFigure900のユニットに含まれます。


COPYRIGHT © 1998 CANON INC.

| FIGURE & KEY NO. | PART NUMBER | RANK | Q'TY | DESCRIPTION | SERIAL NUMBER / REMARKS |
|---|---|---|---|---|---|
| 905 - | FG6 - 1915 - 000 | | 1 | MFC PCB ASSEMBLY<br>MFC回路基板 | JAPANESE<br>SEE NOTE |
| | FG6 - 1916 - 000 | | 1 | MFC PCB ASSEMBLY<br>MFC回路基板 | ENGLISH A/INCH SIZE<br>SEE NOTE |
| | FG6 - 3565 - 000 | | 1 | MFC PCB ASSEMBLY<br>MFC回路基板 | ENGLISH A SIZE<br>SEE NOTE |
| | FG6 - 3566 - 000 | | 1 | MFC PCB ASSEMBLY<br>MFC回路基板 | ENGLISH AB/INCH SIZE<br>SEE NOTE |
| | FG6 - 1917 - 000 | | 1 | MFC PCB ASSEMBLY<br>MFC回路基板 | FRENCH<br>SEE NOTE |
| | FG6 - 1918 - 000 | | 1 | MFC PCB ASSEMBLY<br>MFC回路基板 | GERMAN<br>SEE NOTE |
| | FG6 - 1919 - 000 | | 1 | MFC PCB ASSEMBLY<br>MFC回路基板 | ITALIAN<br>SEE NOTE |
| 1 | FG6 - 1954 - 000 | | 1 | DIMM ASS'Y, MBM29F016-90PFTN<br>DIMM | JAPANESE |
| | FG6 - 1955 - 000 | | 1 | DIMM ASS'Y, MBM29FO16-90PFTN<br>DIMM | ENGLISH |
| | FG6 - 1956 - 000 | | 1 | DIMM ASS'Y, MBM29F016-90PFTN<br>DIMM | FRENCH |
| | FG6 - 1957 - 000 | | 1 | DIMM ASS'Y, MBM29FO16-90PFTN<br>DIMM | GERMAN |
| | FG6 - 1958 - 000 | | 1 | DIMM ASS'Y, MBM29FO16-90PFTN<br>DIMM | ITALIAN |
| 2 | WK1 - 0082 - 000 | | 1 | BATTERY, LITIUM<br>リチウム電池 | BAT1 |
| IC 1 | FH4 - 5990 - 000 | | 1 | IC, TC200E1801AF-01,GATE ARRAY<br>ゲート アレイ | |
| IC 2 | FH4 - 5985 - 000 | | 1 | IC, M66389FP, GATE ARRAY<br>ゲート アレイ | |
| IC 5 | FH4 - 6041 - 000 | | 1 | IC, LC21041B-MA6, GATE ARRAY<br>ゲート アレイ | |
| IC11 | FH4 - 3702 - 000 | | 1 | IC, HD6432653BA12F, MPU<br>マイクロ コンピュータ | |
| IC16 | FH4 - 5952 - 000 | | 1 | IC, UPD65636GB, GATE ARRAY<br>ゲート アレイ | |
| IC21 | FH4 - 5903 - 000 | | 1 | IC, TC160G16AF-1283,GATE ARRAY<br>ゲート アレイ | |

COPYRIGHT © 1998 CANON INC.

# FIGURE 910 DC POWER SUPPLY PCB ASSEMBLY
DC電源回路基板

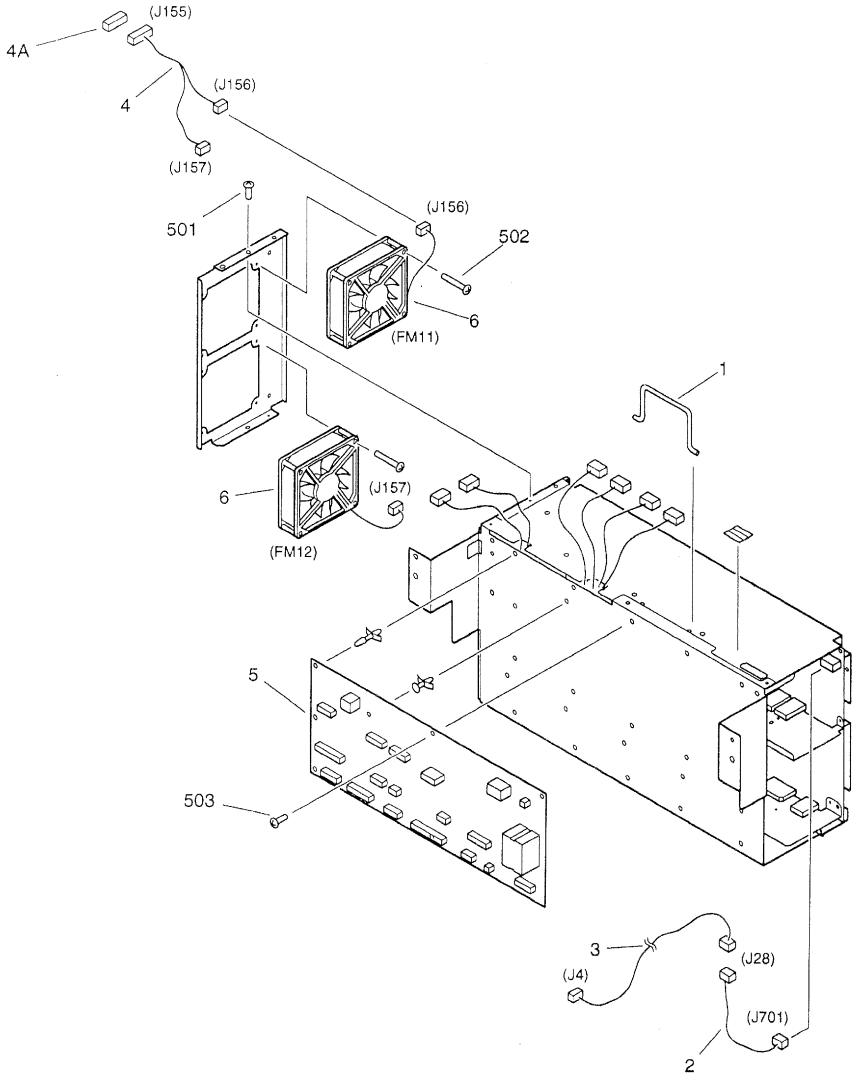


NOTE:This assembly does not include the parts shown with key No.5 and 503.
注：このユニットにKey No. 5、503の部品は含まれません。


COPYRIGHT © 1998 CANON INC.
CANON 605/605V/600 REV.0 NOV. 1998 PRINTED IN JAPAN [IMPRIME AU JAPON]

| FIGURE & KEY NO. | PART NUMBER | RANK | Q'TY | DESCRIPTION | SERIAL NUMBER / REMARKS |
|---|---|---|---|---|---|
| 910 - | FG6 − 1998 − 000 | | 1 | DC POWER SUPPLY PCB ASSEMBLY<br>DC電源回路基板 | 100/115/120V |
| | FG6 − 1999 − 000 | | 1 | DC POWER SUPPLY PCB ASSEMBLY<br>DC電源回路基板 | 220/240V |
| 1 | FB4 − 1612 − 000 | | 1 | HANDLE<br>把手 | |
| 2 | FG6 − 1882 − 000 | | 1 | CABLE, POWER SUPPLY INTERNAL<br>電源内部束線 | J28,701 |
| 3 | FG6 − 1886 − 000 | | 1 | CABLE, POWER SUPPLY INPUT<br>電源AC入力束線 | J4,28 |
| 4 | FG6 − 1887 − 000 | | 1 | CABLE, POEWR SUPPLY FAN<br>電源ファン束線 | J155-157 |
| 4A | VS1 − 6318 − 006 | | 1 | CONNECTOR, SNAP TIGHT<br>チュウケイ コネクタ | J155 |
| 5 | FG6 − 1936 − 000 | | 1 | RELAY PCB ASSEMBLY<br>リレー回路基板 | SEE NOTE |
| 6 | FH6 − 1546 − 000 | | 2 | FAN, COOLING<br>冷却ファン | FM11,12 J156,157 |
| 501 | XB1 − 2300 − 607 | | 1 | SCREW,MACH.,TRUSS HEAD,M3X6<br>バインド ネジ | |
| 502 | XB1 − 2403 − 009 | | 4 | SCREW,MACH.,TRUSS HEAD,M4X30<br>バインド ネジ | |
| 503 | XB2 − 4300 − 806 | | 1 | SCREW,W/WASHER,M3X8<br>バネツキ ナベ ネジ | SEE NOTE |
| CT111 | FH3 − 0666 − 000 | | 1 | TRANSFORMER<br>トランス | 220/240V |
| CT301 | FH3 − 0665 − 000 | | 1 | TRANSFORMER<br>トランス | |
| FU101 | VD7 − 0461 − 502 | | 1 | FUSE, AC125V 15A<br>ヒューズ | 100/115/120V |
| | VD7 − 0646 − 301 | | 1 | FUSE<br>ヒューズ | 220/240V |
| L101 | FH7 − 9308 − 000 | | 1 | COIL, CHOKE<br>チョーク コイル | 100/115/120V |
| L111 | FH3 − 7170 − 000 | | 1 | COIL, CHOKE<br>チョーク コイル | 100/115/120V |
| L112 | FH3 − 0887 − 000 | | 1 | COIL, CHOKE<br>チョーク コイル | 100/115/120V |
| L151 | FH3 − 7170 − 000 | | 1 | COIL, CHOKE<br>チョーク コイル | 100/115/120V |
| L251 | FH3 − 0889 − 000 | | 1 | COIL, CHOKE<br>チョーク コイル | |
| L301 | RH6 − 3148 − 000 | | 1 | SN COIL, 110UH, 3A<br>SN コイル | 100/115/120V |
| L351 | FH3 − 0890 − 000 | | 1 | COIL, CHOKE<br>チョーク コイル | |
| L501 | FH3 − 0688 − 000 | | 1 | COIL, CHOKE<br>チョーク コイル | |
| Q901 | FH4 − 6040 − 000 | | 1 | IC, H8D2885, HYBRID<br>ハイブリッドIC | |
| Q931 | FH4 − 6040 − 000 | | 1 | IC, H8D2885, HYBRID<br>ハイブリッドIC | |
| T301 | FH3 − 0744 − 000 | | 1 | TRANSFORMER<br>トランス | |
| T901 | FH3 − 0888 − 000 | | 1 | TRANSFORMER<br>トランス | |
| T931 | FH3 − 0740 − 000 | | 1 | TRANSFORMER<br>トランス | |

COPYRIGHT © 1998 CANON INC.

# FIGURE 920 CONTROL PANEL CPU PCB ASSEMBLY
操作CPU回路基板

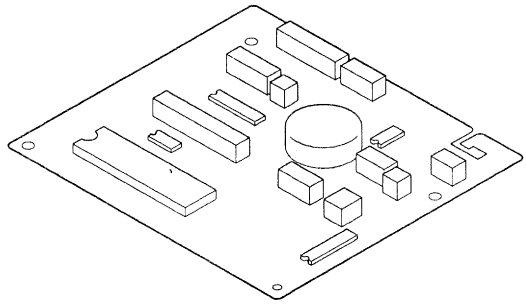

NOTE:This assembly is included in the assembly shown in Figure 130.
注：このユニットはFigure130のユニットに含まれます。

| FIGURE & KEY NO. | PART NUMBER | RANK | Q'TY | DESCRIPTION | SERIAL NUMBER / REMARKS |
|---|---|---|---|---|---|
| 920 - | FG6 - 1103 - 000 | | 1 | CONTROL PANEL CPU PCB ASSEMBLY<br>操作CPU回路基板 | SEE NOTE |
| I C1004 | FH4 - 3738 - 000 | | 1 | IC, MB89636RP-G-551-SH, MPU<br>マイクロ コンピュータ | |


COPYRIGHT © 1998 CANON INC.
CANON 605/605V/600 REV.0 NOV.1998 PRINTED IN JAPAN (IMPRIME AU JAPON)

# FIGURE 925 CONTROL PANEL INVERTER PCB ASSEMBLY
操作部インバータ回路基板

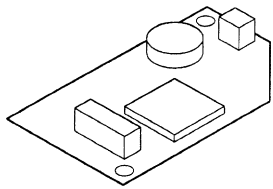

NOTE:This assembly is included in the assembly shown in Figure 130.
注：このユニットはFigure130のユニットに含まれます。

| FIGURE & KEY NO. | PART NUMBER | RANK | Q'TY | DESCRIPTION | SERIAL NUMBER / REMARKS |
|---|---|---|---|---|---|
| 925 - | FG9 - 3515 - 000 | | 1 | C. PANEL INVERTER PCB ASSEMBLY<br>操作部インバータ回路基板 | SEE NOTE |
| F1 | VD5 - 0321 - 001 | | 1 | FUSE, 125V, 1A<br>ヒューズ | |
| T1 | FH3 - 0775 - 000 | | 1 | TRANSFORMER, INVERTER<br>インバータ　トランス | |

COPYRIGHT © 1998 CANON INC.

# FIGURE 930 DC CONTROLLER PCB ASSEMBLY
DCコントローラ回路基板

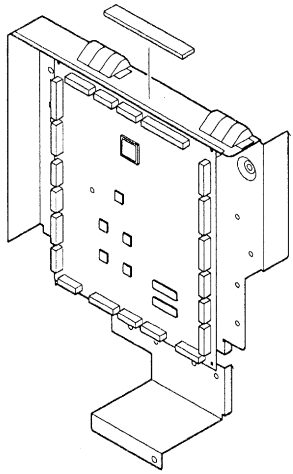

| FIGURE & KEY NO. | PART NUMBER | RANK | Q'TY | DESCRIPTION | SERIAL NUMBER / REMARKS |
|---|---|---|---|---|---|
| 930 - | FG6 − 2040 − 000 | | 1 | DC CONTROLLER PCB ASSEMBLY<br>DCコントローラ回路基板 | |
| I C 6 | FH4 − 5901 − 000 | | 1 | IC,UPD65640GC2847EA,GATE ARRAY<br>ゲート アレイ | |
| I C12 | FH4 − 5560 − 000 | | 1 | IC, M38881M2-010GP, MCU<br>MCU | |
| I C13 | FH4 − 1355 − 000 | | 1 | IC, HD64F3048F16-FH41355, MPU<br>マイクロ コンピュータ | |


COPYRIGHT © 1998 CANON INC.
CANON 605/605V/600 REV.0 NOV. 1998 PRINTED IN JAPAN [IMPRIME AU JAPON]

# FIGURE 940 POTENTIAL MEASURING PCB ASSEMBLY
電位測定回路基板

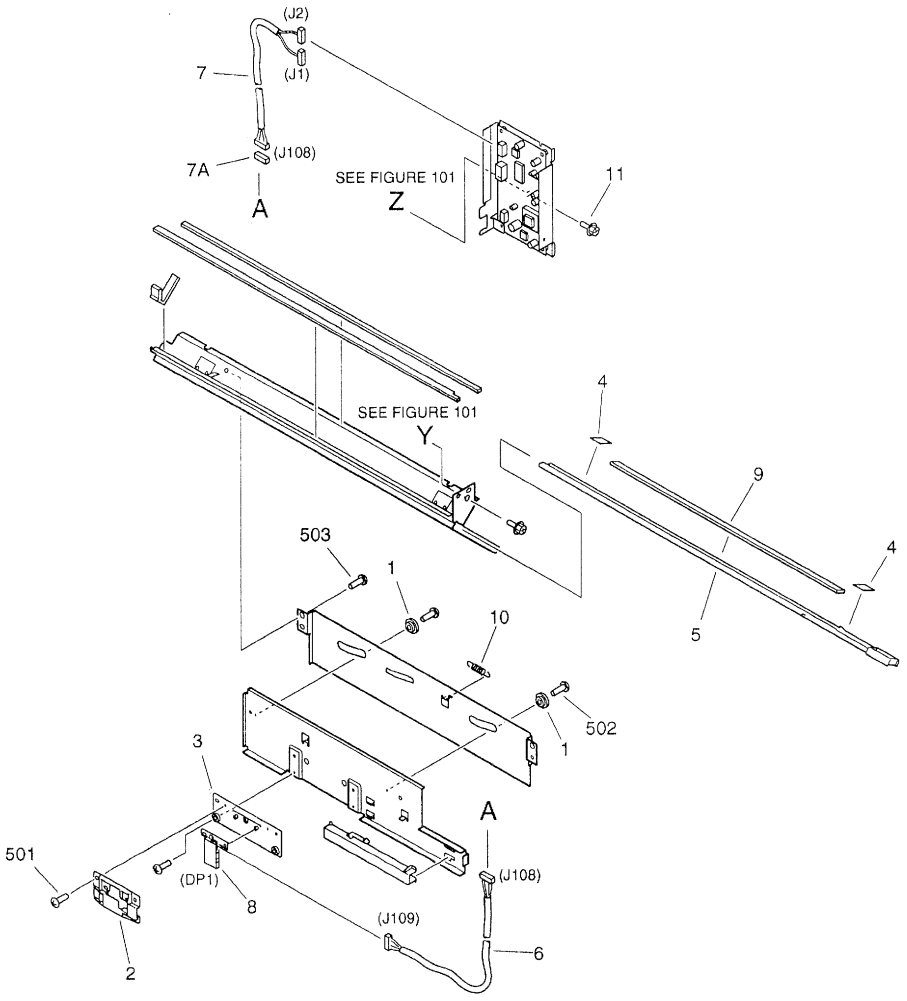


NOTE:This assembly does not include the parts shown with key No.4,5,9, and 11.
注：このユニットにKey No. 4、5、9、11の部品は含まれません。


COPYRIGHT © 1998 CANON INC.
CANON 605/605V/600 REV.0 NOV. 1998 PRINTED IN JAPAN [IMPRIME AU JAPON]

| FIGURE & KEY NO. | PART NUMBER | RANK | Q'TY | DESCRIPTION | SERIAL NUMBER / REMARKS |
|---|---|---|---|---|---|
| 940 - | FG6 - 2228 - 000 | | 1 | POTENTIAL MEASURING PCB ASS'Y<br>電位測定回路基板 | |
| 1 | FA4 - 8609 - 000 | | 2 | SPACER<br>スペーサ | |
| 2 | FB4 - 1947 - 000 | | 1 | MOUNT, SENSOR, UPPER<br>センサ台（上） | |
| 3 | FB4 - 1948 - 000 | | 1 | MOUNT, SENSOR, LOWER<br>センサ台（下） | |
| 4 | FB4 - 9346 - 000 | | 2 | TAPE, GLASS<br>ガラス接着テープ | SEE NOTE |
| 5 | FF5 - 7651 - 000 | | 1 | HOLDER, DUST-PROOF GLASS<br>防塵ガラス ホルダ | SEE NOTE |
| 6 | FG6 - 1884 - 000 | | 1 | CABLE, SENSOR CONNECTING<br>電位センサ中継束線 | J108,109 |
| 7 | FG6 - 1885 - 000 | | 1 | CABLE, POTENTIAL SENSOR<br>電位センサ束線 | J1,2,108 |
| 7A | VS1 - 5057 - 006 | | 1 | CONNECTOR, SNAP TIGHT<br>チュウケイ コネクタ | J108 |
| 8 | FH4 - 6019 - 000 | | 1 | POTENTIAL SENSOR UNIT<br>電位センサ ユニット | DP1 J109 |
| 9 | FN5 - 4002 - 000 | | 1 | GLASS, DUST-PROOF<br>防塵ガラス | SEE NOTE |
| 10 | FS6 - 2759 - 000 | | 1 | SPRING, TENSION<br>ヒッパリ バネ | |
| 11 | XA9 - 0643 - 000 | | 2 | SCREW,RS,M4X10<br>RS タイト ネジ | SEE NOTE |
| 501 | XB1 - 2300 - 609 | | 4 | SCREW,MACH.,TRUSS HEAD,M3X6<br>バインド ネジ | |
| 502 | XB1 - 2300 - 609 | | 2 | SCREW,MACH.,TRUSS HEAD,M3X6<br>バインド ネジ | |
| 503 | XB1 - 2400 - 609 | | 2 | SCREW,MACH.,TRUSS HEAD,M4X6<br>バインド ネジ | |
| RA1 | FH4 - 9181 - 000 | | 1 | RESISTOR ARRAY, 10MOHM<br>抵抗アレイ | |
| T1 | FH3 - 0242 - 000 | | 1 | TRANSFORMER<br>トランス | |

COPYRIGHT © 1998 CANON INC.

# FIGURE 945 INVERTER PCB ASSEMBLY
インバータ回路基板

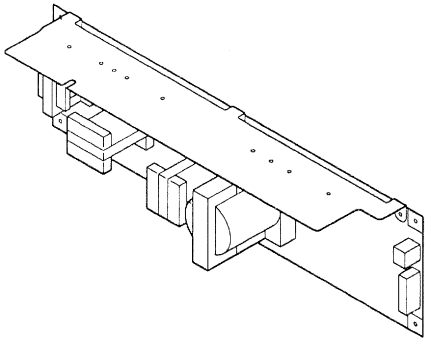

| FIGURE & KEY NO. | PART NUMBER | RANK | Q'TY | DESCRIPTION | SERIAL NUMBER / REMARKS |
|---|---|---|---|---|---|
| 945 - | FG6 - 2291 - 000 | | 1 | INVERTER PCB ASSEMBLY<br>インバータ回路基板 | |
| FU1001 | VD7 - 1624 - 000 | | 1 | FUSE, 4A, 60V<br>ヒューズ | |
| FU1002 | VD7 - 1621 - 000 | | 1 | FUSE, 60V, 1A<br>ヒューズ | |
| L1001 | FH3 - 7203 - 000 | | 1 | INDUCTOR<br>インダクタ | |
| L1002 | FH3 - 7202 - 000 | | 1 | INDUCTOR<br>インダクタ | |
| T1001 | FH3 - 0879 - 000 | | 1 | TRANSFORMER<br>トランス | |
| T1002 | FH3 - 0666 - 000 | | 1 | TRANSFORMER<br>トランス | |
| T1003 | FH3 - 0881 - 000 | | 1 | TRANSFORMER<br>トランス | |


COPYRIGHT © 1998 CANON INC.
CANON 605/605V/600 REV.0 NOV. 1998 PRINTED IN JAPAN [IMPRIME AU JAPON]

# FIGURE 950 IMAGE PROCESSOR PCB ASSEMBLY
イメージプロセッサ回路基板

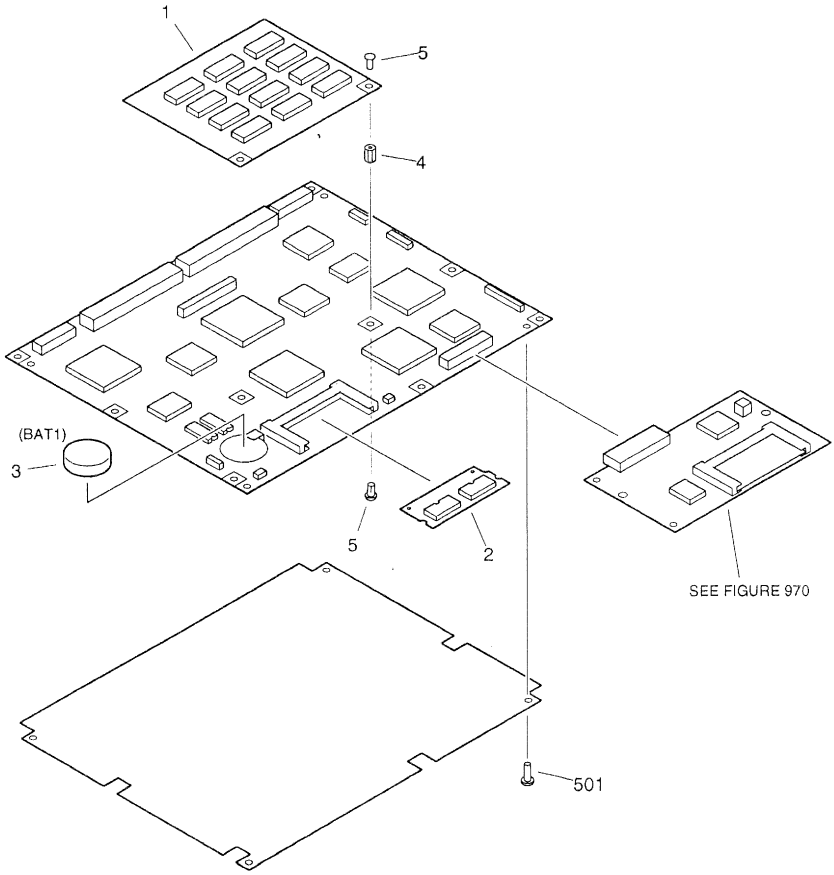


NOTE:This assembly does not include the parts shown with key No.1,4,5, and 501.
注：このユニットにKey No. 1、4、5、501の部品は含まれません。


COPYRIGHT © 1998 CANON INC.
CANON 605/605V/600 REV.0 NOV. 1998 PRINTED IN JAPAN (IMPRIME AU JAPON)

| FIGURE & KEY NO. | PART NUMBER | RANK | Q'TY | DESCRIPTION | SERIAL NUMBER / REMARKS |
|---|---|---|---|---|---|
| 950 - | FG6 - 1911 - 000 | | 1 | IMAGE PROCESSOR PCB ASSEMBLY<br>イメージ プロセッサ回路基板 | |
| 1 | FG6 - 1912 - 000 | | 1 | PAGE MEMORY PCB ASSEMBLY<br>ページ メモリ回路基板 | SEE NOTE |
| 2 | FG6 - 1922 - 000 | | 1 | DIMM ASS'Y, MBM29F080A-90PFTN<br>DIMM | |
| 3 | WK1 - 0082 - 000 | | 1 | BATTERY, LITHIUM<br>リチウム電池 | BAT1 |
| 4 | WT2 - 5585 - 000 | | 2 | SPACER<br>スペーサ | SEE NOTE |
| 5 | WT8 - 0053 - 000 | | 4 | RIVET, NYLON<br>ナイロン リベット | SEE NOTE |
| 501 | XB6 - 7300 - 407 | | 4 | SCREW,TP,M3X4<br>TP ネジ | SEE NOTE |
| IC13 | FH4 - 5898 - 000 | | 1 | IC, MB87F1380, GATE ARRAY<br>ゲート アレイ | |
| IC14 | FH4 - 3702 - 000 | | 1 | IC, HD6432653BA12F, MPU<br>マイクロ コンピュータ | |
| IC15 | FH4 - 5899 - 000 | | 1 | IC, MBCG46713-108, GATE ARRAY<br>ゲート アレイ | |
| IC16 | FH4 - 5897 - 000 | | 1 | IC, KZ3E157411CFP, GATE ARRAY<br>ゲート アレイ | |
| IC17 | FH4 - 5882 - 000 | | 1 | IC, UPD93642GJ-3EB, GATE ARRAY<br>ゲート アレイ | |
| IC18 | FH4 - 5880 - 000 | | 1 | IC, MB87E105, GATE ARRAY<br>ゲート アレイ | |
| IC19 | FH4 - 5900 - 000 | | 1 | IC, MB87D121, GATE ARRAY<br>ゲート アレイ | |
| IC22 | FH4 - 5896 - 000 | | 1 | IC,UPD97044GD-001-LML, G.ARRAY<br>ゲート アレイ | |
| IC26 | FH4 - 5881 - 000 | | 1 | IC, HG51D274FD, GATE ARRAY<br>ゲート アレイ | |
| IC27 | FH4 - 5895 - 000 | | 1 | IC,UPD82049GJ-001-3EN, G.ARRAY<br>ゲート アレイ | |

COPYRIGHT © 1998 CANON INC.

# FIGURE 970 DOCUMENT DETECT PCB ASSEMBLY
原稿向き検出回路基板

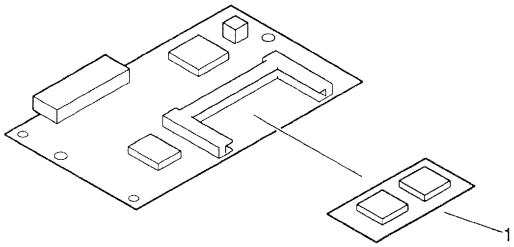


| FIGURE & KEY NO. | PART NUMBER | RANK | Q'TY | DESCRIPTION | SERIAL NUMBER / REMARKS |
|---|---|---|---|---|---|
| 970 - | FG6 – 1946 – 000 | | 1 | DOCUMENT DETECT PCB ASSEMBLY<br>原稿向き検出回路基板 | |
| 1 | FG6 – 1949 – 000 | | 1 | DIMM ASS'Y, MBM29LV400T-10PFTN<br>DIMM | |
| I C2 | FH4 – 5904 – 000 | | 1 | IC, MBCG46833-119, GATE ARRAY<br>ゲート アレイ | |
| I C3 | FH4 – 5905 – 000 | | 1 | IC, MB87D119, GATE ARRAY<br>ゲート アレイ | |


COPYRIGHT © 1998 CANON INC.
CANON 6C5/6C5V/6C0 REV.0 NOV. 1998 PRINTED IN JAPAN (IMPRIME AU JAPON)

# FIGURE 980 H.V. AC TRANSFORMER PCB ASSEMBLY
高圧ACトランス回路基板

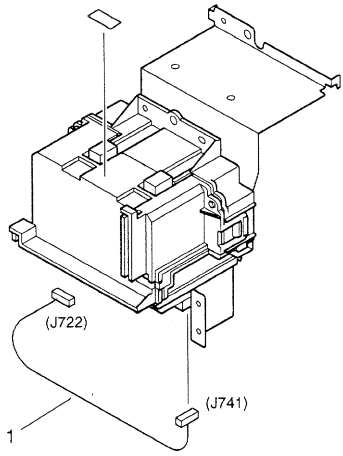


| FIGURE & KEY NO. | PART NUMBER | RANK | Q'TY | DESCRIPTION | SERIAL NUMBER / REMARKS |
|---|---|---|---|---|---|
| 980 - | FG6 – 2001 – 000 | | 1 | H.V. AC TRANSFORMER PCB ASS'Y<br>高圧ACトランス回路基板 | |
| 1 | FG6 – 1863 – 000 | | 1 | CABLE, H.V.T. CONNECTING<br>高圧トランス中継束線 | J722,741 |
| T1 | FH3 – 0891 – 000 | | 1 | TRANSFORMER<br>トランス | |

COPYRIGHT © 1998 CANON INC.

# FIGURE 985 H.V. DC TRANSFORMER PCB ASSEMBLY
高圧DCトランス回路基板

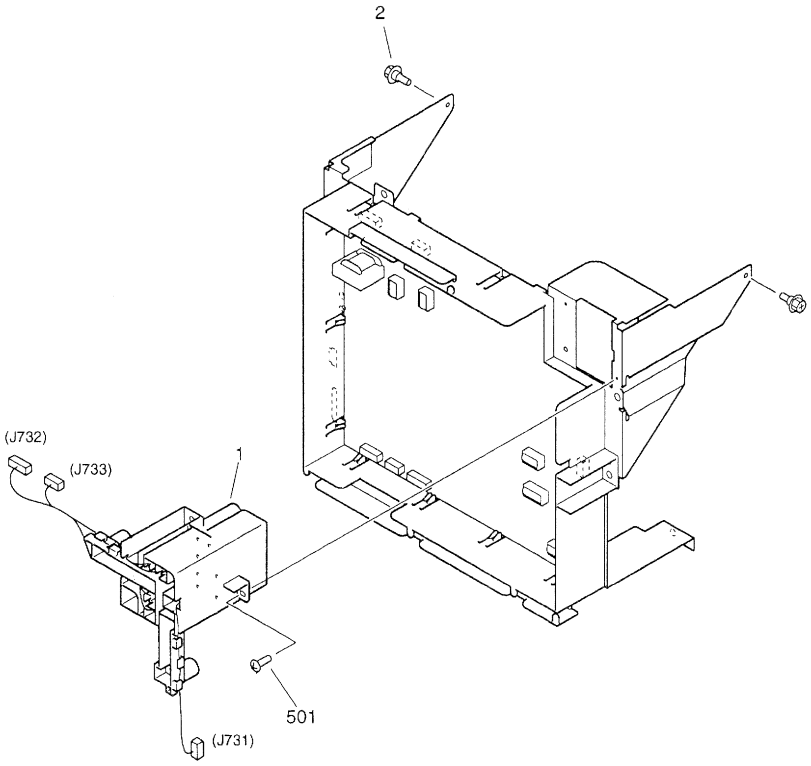



COPYRIGHT © 1998 CANON INC.
CANON 605/605V/600 REV.0 NOV. 1998 PRINTED IN JAPAN [IMPRIME AU JAPON]

| FIGURE & KEY NO. | PART NUMBER | RANK | Q'TY | DESCRIPTION | SERIAL NUMBER / REMARKS |
|---|---|---|---|---|---|
| 985 - | FG6 – 2002 – 000 | | 1 | H.V. DC TRANSFORMER PCB ASS'Y<br>高圧DCトランス回路基板 | |
| 1 | FH2 – 9231 – 000 | | 1 | JOINT CONNECTOR UNIT<br>連結コネクタ ユニット | J731-733 |
| 2 | FS5 – 9214 – 000 | | 2 | SCREW,RS STEPPED,M4<br>RS タイト 段ビス | |
| 501 | XB1 – 2400 – 609 | | 4 | SCREW,MACH.,TRUSS HEAD,M4X6<br>バインド ネジ | |
| R206 | FH4 – 9157 – 000 | | 1 | RESISTOR, 4MOHM, 1/4W<br>抵抗 | |
| R551 | FH6 – 3337 – 000 | | 1 | RESISTOR, 3MOHM, 1/3W<br>抵抗 | |
| R561 | FH6 – 3337 – 000 | | 1 | RESISTOR, 3MOHM, 1/3W<br>抵抗 | |
| R571 | FH6 – 3337 – 000 | | 1 | RESISTOR, 3MOHM, 1/3W<br>抵抗 | |
| R581 | FH6 – 3337 – 000 | | 1 | RESISTOR, 3MOHM, 1/3W<br>抵抗 | |
| R851 | FH6 – 3337 – 000 | | 1 | RESISTOR, 3MOHM, 1/3W<br>抵抗 | |
| R857 | FH6 – 3337 – 000 | | 1 | RESISTOR, 3MOHM, 1/3W<br>抵抗 | |
| T101 | FH3 – 0893 – 000 | | 1 | TRANSFORMER<br>トランス | |
| T202 | RH3 – 0071 – 000 | | 1 | TRANSFORMER<br>トランス | |
| T301 | FH3 – 0894 – 000 | | 1 | TRANSFORMER<br>トランス | |
| T401 | FH3 – 0894 – 000 | | 1 | TRANSFORMER<br>トランス | |
| T501 | FH3 – 0893 – 000 | | 1 | TRANSFORMER<br>トランス | |
| T601 | FH3 – 0766 – 000 | | 1 | TRANSFORMER<br>トランス | |
| T701 | FH3 – 0830 – 000 | | 1 | TRANSFORMER<br>トランス | |
| T801 | FH3 – 0893 – 000 | | 1 | TRANSFORMER<br>トランス | |

COPYRIGHT © 1998 CANON INC.

# FIGURE B LIST OF CONNECTORS(1/4)
コネクター覧(1/4)

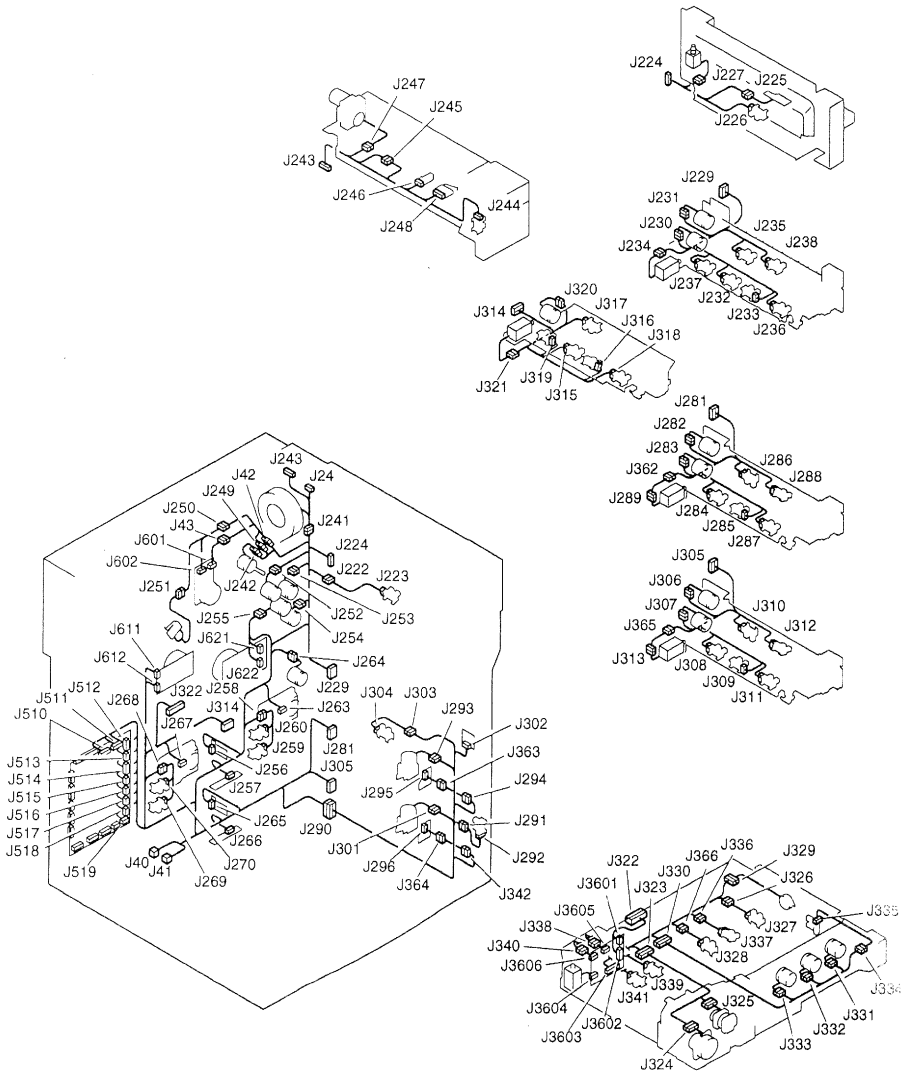



COPYRIGHT © 1998 CANON INC.
CANON 605/605V/600 REV.0 NOV. 1998 PRINTED IN JAPAN (IMPRIME AU JAPON)

# FIGURE B LIST OF CONNECTORS(2/4)
コネクター覧(2/4)

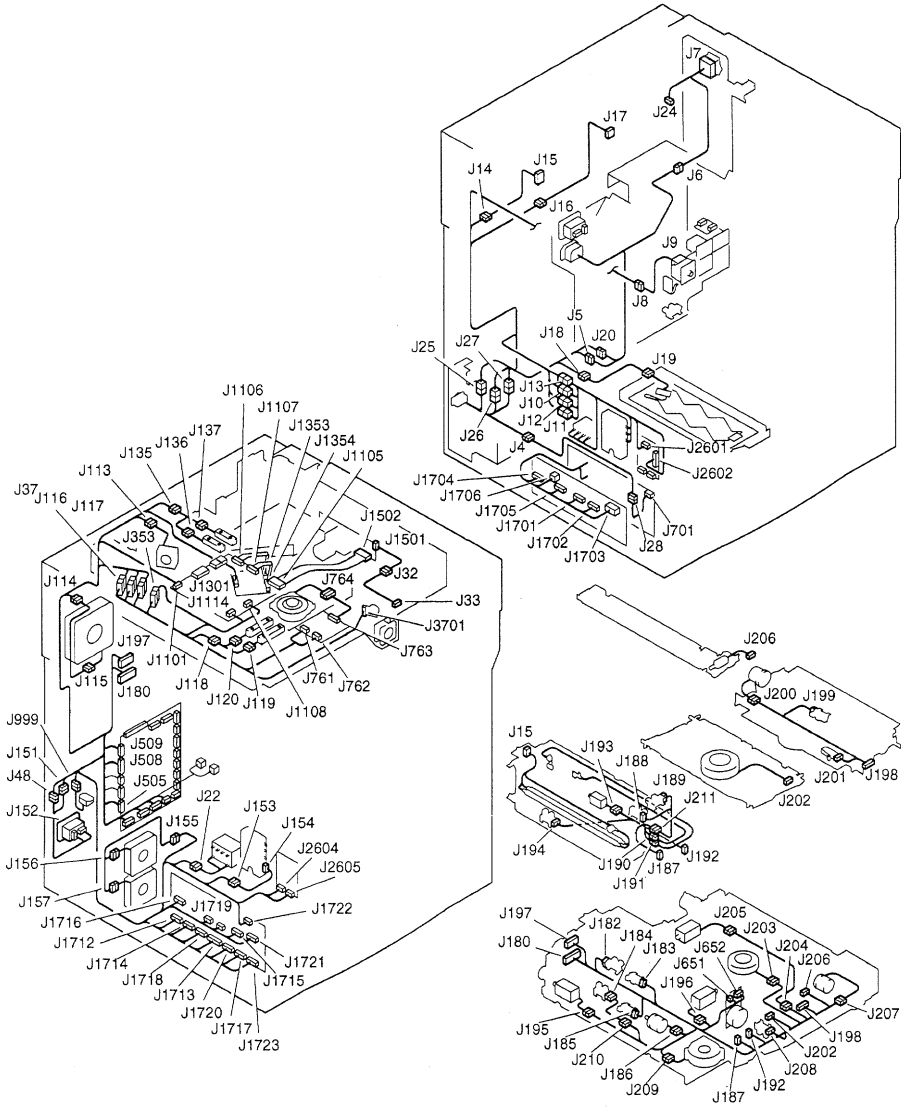


COPYRIGHT © 1998 CANON INC.

# FIGURE B LIST OF CONNECTORS(3/4)
コネクター覧(3/4)

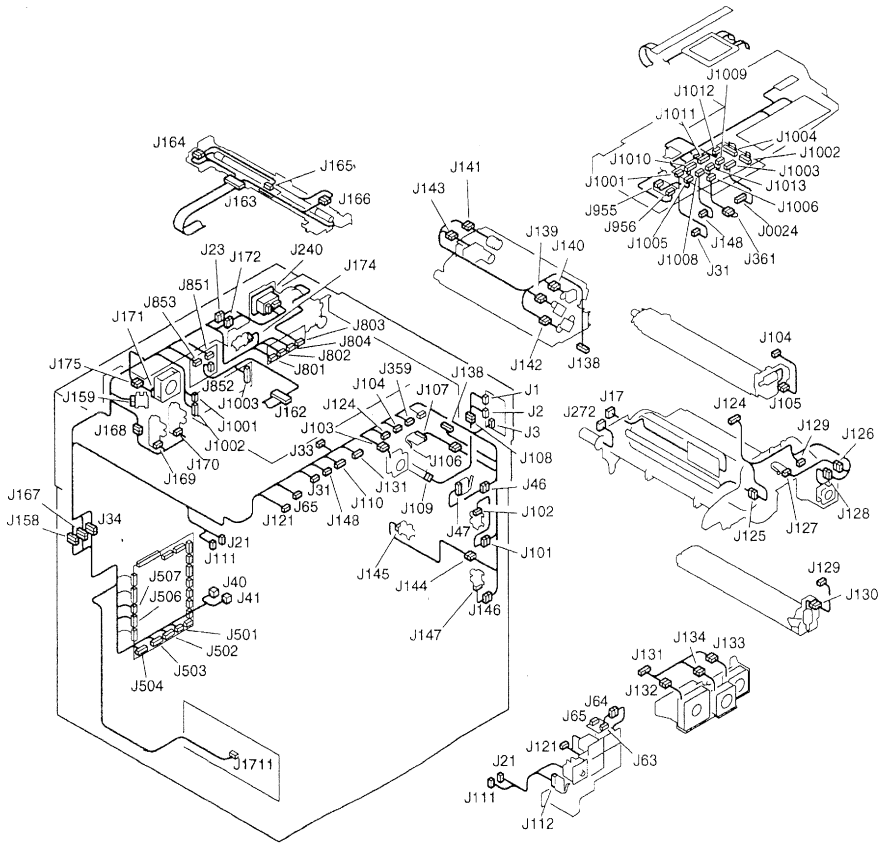



COPYRIGHT © 1998 CANON INC.
CANON 605/605V/600 REV.0 NOV. 1998 PRINTED IN JAPAN [IMPRIME AU JAPON]

# FIGURE B LIST OF CONNECTORS(4/4)
コネクター覧(4/4)

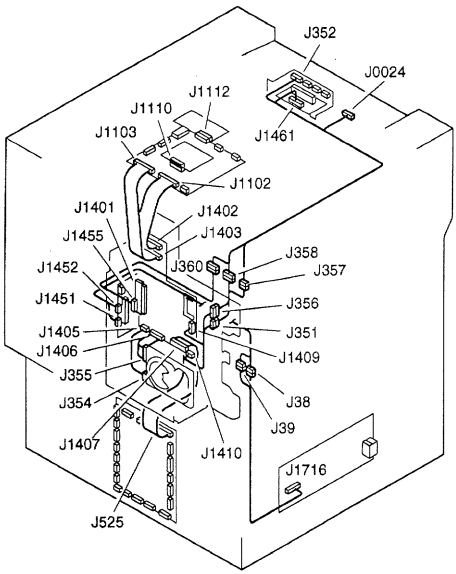


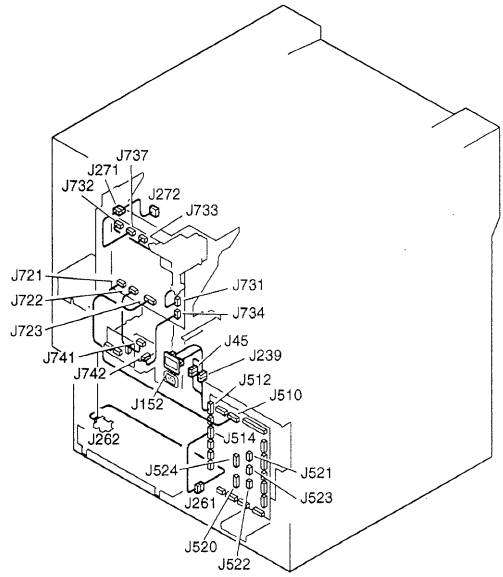

| FIGURE & KEY NO. | PART NUMBER | RANK | Q'TY | DESCRIPTION | SERIAL NUMBER / REMARKS |
|---|---|---|---|---|---|
| B – | NPN | | RF | LIST OF CONNECTORS<br>コネクター覧 | |
| J 1 | PCB | | | POTENTIAL MEASURING<br>電位制御 | |
| | VS1 – 0279 – 005 | | 1 | CONNECTOR, 5P, FEMALE<br>コネクタ （メス） | |
| | WS3 – 0437 – 000 | | 3 | SOCKET CONTACT, 20-30AWG<br>ソケット コンタクト | |
| J 2 | PCB | | | POTENTIAL MEASURING<br>電位制御 | |
| | VS1 – 0279 – 004 | | 1 | CONNECTOR, 4P, FEMALE<br>コネクタ （メス） | |
| | WS3 – 0469 – 000 | | 3 | SOCKET CONTACT, 26-30AWG<br>ソケット コンタクト | |
| J 3 | PCB | | | POTENTIAL MEASURING<br>電位制御 | |
| | VS1 – 6321 – 004 | | 1 | CONNECTOR, 4P, FEMALE<br>コネクタ （メス） | |
| J 4 | VS4 – 0001 – 004 | | 1 | CONNECTOR, 4P, MALE<br>コネクタ （オス） | |
| | VS4 – 0002 – 004 | | 1 | CONNECTOR, 4P, FEMALE<br>コネクタ （メス） | |
| | WS4 – 0217 – 000 | | 4 | SOCKET CONTACT, 22-18AWG<br>ソケット コンタクト | |
| | WS4 – 0219 – 000 | | 4 | PIN CONTACT, 18-22AWG<br>ピン コンタクト | |
| J 5 | VS3 – 5121 – 004 | | 1 | CONNECTOR, 4P, FEMALE<br>コネクタ （メス） | |
| | VS3 – 5122 – 004 | | 1 | CONNECTOR, 4P, MALE<br>コネクタ （オス） | |
| | WS3 – 5291 – 000 | | 4 | PIN CONTACT<br>ピン コンタクト | |
| | WS3 – 5292 – 000 | | 4 | SOCKET CONTACT<br>ソケット コンタクト | |
| J 6 | VS3 – 5121 – 004 | | 1 | CONNECTOR, 4P, FEMALE<br>コネクタ （メス） | |
| | VS3 – 5122 – 004 | | 1 | CONNECTOR, 4P, MALE<br>コネクタ （オス） | |
| | WS3 – 5291 – 000 | | 4 | PIN CONTACT<br>ピン コンタクト | |
| | WS3 – 5292 – 000 | | 4 | SOCKET CONTACT<br>ソケット コンタクト | |
| J 7 | NPN | | | MAIN SWITCH<br>メイン スイッチ | SW1 |
| | FH2 – 6572 – 000 | | 1 | CONNECTOR, 6P, FEMALE<br>コネクタ （メス） | |
| | WS3 – 5603 – 000 | | 4 | SOCKET CONTACT, 16-20AWG<br>ソケット コンタクト | |
| | WS3 – 5605 – 000 | | 2 | SOCKET CONTACT, 22-26AWG<br>ソケット コンタクト | |
| J 8 | VS4 – 0001 – 004 | | 1 | CONNECTOR, 4P, MALE<br>コネクタ （オス） | |
| | VS4 – 0002 – 004 | | 1 | CONNECTOR, 4P, FEMALE<br>コネクタ （メス） | |
| | WS4 – 0217 – 000 | | 4 | SOCKET CONTACT, 22-18AWG<br>ソケット コンタクト | |
| | WS4 – 0219 – 000 | | 4 | PIN CONTACT, 18-22AWG<br>ピン コンタクト | |
| J 9 | NPN | | | DOOR SWITCH<br>ドア スイッチ | SW2 |


COPYRIGHT © 1993 CANON INC.
CANON 605/605V/600 REV.0 NOV.1998 PRINTED IN JAPAN [IMPRIME AU JAPON]

| FIGURE & KEY NO. | PART NUMBER | RANK | Q'TY | DESCRIPTION | SERIAL NUMBER / REMARKS |
|---|---|---|---|---|---|
| B - J 9 | FH2 - 6629 - 000 | | 1 | CONNECTOR, 4P, FEMALE<br>コネクタ (メス) | |
| | WS3 - 5616 - 000 | | 4 | SOCKET CONTACT, 16-18AWG<br>ソケット コンタクト | |
| J 10 | VS4 - 0001 - 002 | | 1 | CONNECTOR, 2P, MALE<br>コネクタ (オス) | |
| | VS4 - 0002 - 002 | | 1 | CONNECTOR, 2P, FEMALE<br>コネクタ (メス) | |
| | WS4 - 0217 - 000 | | 2 | SOCKET CONTACT, 22-18AWG<br>ソケット コンタクト | |
| | WS4 - 0219 - 000 | | 2 | PIN CONTACT, 18-22AWG<br>ピン コンタクト | |
| J 11 | VS3 - 5121 - 002 | | 1 | CONNECTOR, 2P, FEMALE<br>コネクタ (メス) | |
| | VS3 - 5122 - 002 | | 1 | CONNECTOR, 2P, MALE<br>コネクタ (オス) | |
| | WS3 - 5291 - 000 | | 2 | PIN CONTACT<br>ピン コンタクト | |
| | WS3 - 5292 - 000 | | 2 | SOCKET CONTACT<br>ソケット コンタクト | |
| J 12 | VS3 - 5121 - 003 | | 1 | CONNECTOR, 3P, FEMALE<br>コネクタ (メス) | |
| | VS3 - 5122 - 003 | | 1 | CONNECTOR, 3P, MALE<br>コネクタ (オス) | |
| | WS3 - 5291 - 000 | | 3 | PIN CONTACT<br>ピン コンタクト | |
| | WS3 - 5292 - 000 | | 3 | SOCKET CONTACT<br>ソケット コンタクト | |
| J 13 | VS4 - 0001 - 006 | | 1 | CONNECTOR, 6P, MALE<br>コネクタ (オス) | |
| | VS4 - 0002 - 006 | | 1 | CONNECTOR, 6P, FEMALE<br>コネクタ (メス) | |
| | WS4 - 0217 - 000 | | 6 | SOCKET CONTACT, 22-18AWG<br>ソケット コンタクト | |
| | WS4 - 0219 - 000 | | 6 | PIN CONTACT, 18-22AWG<br>ピン コンタクト | |
| J 14 | FG6 - 1904 - 000 | | 1 | CABLE, FIXING DRAWER CONNECT<br>定着ドロア中継束線 | |
| | VS3 - 5121 - 003 | | 1 | CONNECTOR, 3P, FEMALE<br>コネクタ (メス) | |
| | WS3 - 5291 - 000 | | 3 | PIN CONTACT<br>ピン コンタクト | |
| J 15 | FG6 - 1875 - 000 | | 1 | CABLE, AC, FIXING/FEEDER<br>定着/搬送AC束線 | |
| | FG6 - 1904 - 000 | | 1 | CABLE, FIXING DRAWER CONNECT<br>定着ドロア中継束線 | |
| J 16 | FG6 - 1855 - 000 | | 1 | CABLE, DRUM HEATER CONNECTING<br>ドラム ヒータ中継束線 | |
| | VS4 - 0002 - 003 | | 1 | CONNECTOR, 3P, FEMALE<br>コネクタ (メス) | |
| | WS4 - 0217 - 000 | | 2 | SOCKET CONTACT, 22-18AWG<br>ソケット コンタクト | |
| J 17 | FG6 - 1853 - 000 | | 1 | CABLE, DRUM HEATER<br>ドラム ヒータ中継束線 | |
| | FG6 - 1855 - 000 | | 1 | CABLE, DRUM HEATER CONNECTING<br>ドラム ヒータ中継束線 | |
| J 18 | VS4 - 0001 - 003 | | 1 | CONNECTOR, 3P, MALE<br>コネクタ (オス) | |
| | VS4 - 0002 - 003 | | 1 | CONNECTOR, 3P, FEMALE<br>コネクタ (メス) | |

COPYRIGHT © 1998 CANON INC.

| FIGURE & KEY NO. | PART NUMBER | RANK | Q'TY | DESCRIPTION | SERIAL NUMBER / REMARKS |
|---|---|---|---|---|---|
| B - J 18 | WS4 - 0217 - 000 | | 2 | SOCKET CONTACT, 22-18AWG<br>ソケット コンタクト | |
| | WS4 - 0219 - 000 | | 2 | PIN CONTACT, 18-22AWG<br>ピン コンタクト | |
| J 19 | NPN | | | CASSETTE HEATER<br>カセット ヒータ | H4 |
| | VS4 - 0001 - 003 | | 1 | CONNECTOR, 3P, MALE<br>コネクタ (オス) | |
| | WS4 - 0219 - 000 | | 2 | PIN CONTACT, 18-22AWG<br>ピン コンタクト | |
| J 20 | VS4 - 0001 - 002 | | 1 | CONNECTOR, 2P, MALE<br>コネクタ (オス) | |
| | VS4 - 0002 - 002 | | 1 | CONNECTOR, 2P, FEMALE<br>コネクタ (メス) | |
| | WS4 - 0217 - 000 | | 2 | SOCKET CONTACT, 22-18AWG<br>ソケット コンタクト | |
| | WS4 - 0219 - 000 | | 2 | PIN CONTACT, 18-22AWG<br>ピン コンタクト | |
| J 21 | VS4 - 0001 - 002 | | 1 | CONNECTOR, 2P, MALE<br>コネクタ (オス) | |
| | VS4 - 0002 - 002 | | 1 | CONNECTOR, 2P, FEMALE<br>コネクタ (メス) | |
| | WS4 - 0218 - 000 | | 2 | SOCKET CONTACT, 22-26AWG<br>ソケット コンタクト | |
| | WS4 - 0220 - 000 | | 2 | PIN CONTACT, 22-26AWG<br>ピン コンタクト | |
| J 22 | VS4 - 0001 - 002 | | 1 | CONNECTOR, 2P, MALE<br>コネクタ (オス) | |
| | VS4 - 0002 - 002 | | 1 | CONNECTOR, 2P, FEMALE<br>コネクタ (メス) | |
| | WS4 - 0218 - 000 | | 2 | SOCKET CONTACT, 22-26AWG<br>ソケット コンタクト | |
| | WS4 - 0220 - 000 | | 2 | PIN CONTACT, 22-26AWG<br>ピン コンタクト | |
| J 23 | VS1 - 5729 - 002 | | 1 | CONNECTOR, 2P, MALE<br>コネクタ (オス) | |
| | VS3 - 5083 - 002 | | 1 | CONNECTOR, 2P, FEMALE<br>コネクタ (メス) | |
| | WS3 - 5160 - 000 | | 2 | SOCKET CONTACT, 18-24AWG<br>ソケット コンタクト | |
| | WS3 - 5301 - 000 | | 2 | PIN CONTACT<br>ピン コンタクト | |
| J 24 | VS1 - 0842 - 002 | | 1 | CONNECTOR, 2P, FEMALE<br>コネクタ (メス) | |
| | VS1 - 6321 - 002 | | 1 | CONNECTOR, 2P, FEMALE<br>コネクタ (メス) | |
| | VS1 - 5057 - 002 | | 1 | CONNECTOR, SNAP TIGHT<br>チュウケイ コネクタ | |
| J 25 | VS4 - 0001 - 003 | | 1 | CONNECTOR, 3P, MALE<br>コネクタ (オス) | |
| | VS4 - 0002 - 003 | | 1 | CONNECTOR, 3P, FEMALE<br>コネクタ (メス) | |
| | WS4 - 0217 - 000 | | 2 | SOCKET CONTACT, 22-18AWG<br>ソケット コンタクト | |
| | WS4 - 0219 - 000 | | 2 | PIN CONTACT, 18-22AWG<br>ピン コンタクト | |
| J 26 | VS3 - 5121 - 002 | | 1 | CONNECTOR, 2P, FEMALE<br>コネクタ (メス) | |
| | VS3 - 5122 - 002 | | 1 | CONNECTOR, 2P, MALE<br>コネクタ (オス) | |


COPYRIGHT © 1998 CANON INC.
CANON 605/605V/600 REV.0 NOV.1998 PRINTED IN JAPAN [IMPRIME AU JAPON]

| FIGURE & KEY NO. | PART NUMBER | RANK | Q'TY | DESCRIPTION | SERIAL NUMBER / REMARKS |
|---|---|---|---|---|---|
| B - J 26 | WS3 - 5291 - 000 | | 1 | PIN CONTACT<br>ピン コンタクト | |
| | WS3 - 5292 - 000 | | 2 | SOCKET CONTACT<br>ソケット コンタクト | |
| J 27 | VS3 - 5121 - 004 | | 1 | CONNECTOR, 4P, FEMALE<br>コネクタ (メス) | |
| | VS3 - 5122 - 004 | | 1 | CONNECTOR, 4P, MALE<br>コネクタ (オス) | |
| | WS3 - 5291 - 000 | | 4 | PIN CONTACT<br>ピン コンタクト | |
| | WS3 - 5292 - 000 | | 4 | SOCKET CONTACT<br>ソケット コンタクト | |
| J 28 | VS1 - 5729 - 007 | | 1 | CONNECTOR, 7P, MALE<br>コネクタ (オス) | |
| | VS3 - 5083 - 007 | | 1 | CONNECTOR, 7P, FEMALE<br>コネクタ (メス) | |
| | WS3 - 5160 - 000 | | 4 | SOCKET CONTACT, 18-24AWG<br>ソケット コンタクト | |
| | WS3 - 5301 - 000 | | 4 | PIN CONTACT<br>ピン コンタクト | |
| J 31 | VS1 - 6373 - 002 | | 1 | CONNECTOR, 2P, FEMALE<br>コネクタ (メス) | |
| | VS1 - 6490 - 002 | | 1 | CONNECTOR, 2P, MALE<br>コネクタ (オス) | |
| | WS3 - 5569 - 000 | | 2 | SOCKET CONTACT, 22-28AWG<br>ソケット コンタクト | |
| | WS3 - 5598 - 000 | | 2 | PIN CONTACT<br>ピン コンタクト | |
| J 32 | VS1 - 6373 - 008 | | 1 | CONNECTOR, 8P, FEMALE<br>コネクタ (メス) | |
| | VS1 - 6490 - 008 | | 1 | CONNECTOR, 8P, MALE<br>コネクタ (オス) | |
| | WS3 - 5569 - 000 | | 8 | SOCKET CONTACT, 22-28AWG<br>ソケット コンタクト | |
| | WS3 - 5598 - 000 | | 8 | PIN CONTACT<br>ピン コンタクト | |
| J 33 | VS1 - 6372 - 008 | | 1 | CONNECTOR, 8P, MALE<br>コネクタ (オス) | |
| | VS1 - 6373 - 008 | | 1 | CONNECTOR, 8P, FEMALE<br>コネクタ (メス) | |
| | WS3 - 5569 - 000 | | 8 | SOCKET CONTACT, 22-28AWG<br>ソケット コンタクト | |
| | WS3 - 5598 - 000 | | 8 | PIN CONTACT<br>ピン コンタクト | |
| J 34 | VS4 - 0001 - 015 | | 1 | CONNECTOR, 15P, MALE<br>コネクタ (オス) | |
| | VS4 - 0002 - 015 | | 1 | CONNECTOR, 15P, FEMALE<br>コネクタ (メス) | |
| | WS4 - 0217 - 000 | | 15 | SOCKET CONTACT, 22-18AWG<br>ソケット コンタクト | |
| | WS4 - 0219 - 000 | | 15 | PIN CONTACT, 18-22AWG<br>ピン コンタクト | |
| J 37 | VS1 - 6372 - 002 | | 1 | CONNECTOR, 2P, MALE<br>コネクタ (オス) | |
| | VS1 - 6373 - 002 | | 1 | CONNECTOR, 2P, FEMALE<br>コネクタ (メス) | |
| | WS3 - 5569 - 000 | | 2 | SOCKET CONTACT, 22-28AWG<br>ソケット コンタクト | |
| | WS3 - 5598 - 000 | | 2 | PIN CONTACT<br>ピン コンタクト | |

COPYRIGHT © 1998 CANON INC.

| FIGURE & KEY NO. | PART NUMBER | RANK | Q'TY | DESCRIPTION | SERIAL NUMBER / REMARKS |
|---|---|---|---|---|---|
| B - J 38 | VS1 - 5730 - 006 | | 1 | CONNECTOR, 6P, MALE<br>コネクタ (オス) | |
| | VS3 - 5083 - 006 | | 1 | CONNECTOR, 6P, FEMALE<br>コネクタ (メス) | |
| | WS3 - 5160 - 000 | | 6 | SOCKET CONTACT, 18-24AWG<br>ソケット コンタクト | |
| | WS3 - 5301 - 000 | | 6 | PIN CONTACT<br>ピン コンタクト | |
| J 39 | VS1 - 5730 - 007 | | 1 | CONNECTOR, 7P, MALE<br>コネクタ (オス) | |
| | VS3 - 5083 - 007 | | 1 | CONNECTOR, 7P, FEMALE<br>コネクタ (メス) | |
| | WS3 - 5160 - 000 | | 6 | SOCKET CONTACT, 18-24AWG<br>ソケット コンタクト | |
| | WS3 - 5301 - 000 | | 6 | PIN CONTACT<br>ピン コンタクト | |
| J 40 | VS4 - 0001 - 006 | | 1 | CONNECTOR, 6P, MALE<br>コネクタ (オス) | |
| | VS4 - 0002 - 006 | | 1 | CONNECTOR, 6P, FEMALE<br>コネクタ (メス) | |
| | WS4 - 0217 - 000 | | 6 | SOCKET CONTACT, 22-18AWG<br>ソケット コンタクト | |
| | WS4 - 0220 - 000 | | 6 | PIN CONTACT, 22-26AWG<br>ピン コンタクト | |
| J 41 | VS4 - 0001 - 012 | | 1 | CONNECTOR, 12P, MALE<br>コネクタ (オス) | |
| | VS4 - 0002 - 012 | | 1 | CONNECTOR, 12P, FEMALE<br>コネクタ (メス) | |
| | WS4 - 0217 - 000 | | 11 | SOCKET CONTACT, 22-18AWG<br>ソケット コンタクト | |
| | WS4 - 0219 - 000 | | 11 | PIN CONTACT, 18-22AWG<br>ピン コンタクト | |
| J 42 | VS1 - 5729 - 002 | | 1 | CONNECTOR, 2P, MALE<br>コネクタ (オス) | |
| | VS3 - 5083 - 002 | | 1 | CONNECTOR, 2P, FEMALE<br>コネクタ (メス) | |
| | WS3 - 5160 - 000 | | 2 | SOCKET CONTACT, 18-24AWG<br>ソケット コンタクト | |
| | WS3 - 5301 - 000 | | 2 | PIN CONTACT<br>ピン コンタクト | |
| J 43 | VS1 - 5729 - 002 | | 1 | CONNECTOR, 2P, MALE<br>コネクタ (オス) | |
| | VS3 - 5083 - 002 | | 1 | CONNECTOR, 2P, FEMALE<br>コネクタ (メス) | |
| | WS3 - 5160 - 000 | | 2 | SOCKET CONTACT, 18-24AWG<br>ソケット コンタクト | |
| | WS3 - 5301 - 000 | | 2 | PIN CONTACT<br>ピン コンタクト | |
| J 45 | VS4 - 0001 - 004 | | 1 | CONNECTOR, 4P, MALE<br>コネクタ (オス) | |
| | VS4 - 0002 - 004 | | 1 | CONNECTOR, 4P, FEMALE<br>コネクタ (メス) | |
| | WS4 - 0218 - 000 | | 3 | SOCKET CONTACT, 22-26AWG<br>ソケット コンタクト | |
| | WS4 - 0219 - 000 | | 3 | PIN CONTACT, 18-22AWG<br>ピン コンタクト | |
| J 46 | VS1 - 5729 - 002 | | 1 | CONNECTOR, 2P, MALE<br>コネクタ (オス) | |
| | VS3 - 5083 - 002 | | 1 | CONNECTOR, 2P, FEMALE<br>コネクタ (メス) | |


COPYRIGHT © 1998 CANON INC.

| FIGURE & KEY NO. | PART NUMBER | RANK | Q'TY | DESCRIPTION | SERIAL NUMBER / REMARKS |
|---|---|---|---|---|---|
| B - J 46 | WS3 - 5160 - 000 | | 2 | SOCKET CONTACT, 18-24AWG<br>ソケット コンタクト | |
| | WS3 - 5301 - 000 | | 2 | PIN CONTACT<br>ピン コンタクト | |
| J 47 | NPN | | | MULTI DOOR INTERLOCK SWITCH<br>マルチ扉インターロック スイッチ | MSW5 |
| | RH2 - 5283 - 000 | | 1 | CONNECTOR, 3P, FEMALE<br>コネクタ (メス) | |
| | WS3 - 5419 - 000 | | 2 | SOCKET CONTACT, 22-26AWG<br>ソケット コンタクト | |
| J 48 | VS1 - 5824 - 002 | | 1 | CONNECTOR, 2P, FEMALE<br>コネクタ (メス) | |
| | VS1 - 6321 - 002 | | 1 | CONNECTOR, 2P, FEMALE<br>コネクタ (メス) | |
| | VS1 - 5057 - 002 | | 1 | CONNECTOR, SNAP TIGHT<br>チュウケイ コネクタ | |
| | WS3 - 5358 - 000 | | 2 | SOCKET CONTACT, 22-26AWG<br>ソケット コンタクト | |
| J 63 | PCB | | | OPTION COUNTER<br>オプション カウンタ | ACCESSORY PLE,TLE |
| | VS3 - 0102 - 002 | | 1 | CONNECTOR, 2P, MALE<br>コネクタ (オス) | ACCESSORY PLE,TLE |
| | WS3 - 0999 - 000 | | 2 | PIN CONTACT, 22-26AWG<br>ピン コンタクト | ACCESSORY PLE,TLE |
| J 64 | NPN | | | OPTION COUNTER<br>オプション カウンタ | ACCESSORY PLE,TLE<br>CNT2 |
| | VS1 - 0192 - 002 | | 1 | CONNECTOR, 2P, FEMALE<br>コネクタ (メス) | ACCESSORY PLE,TLE |
| J 65 | PCB | | | OPTION COUNTER<br>オプション カウンタ | ACCESSORY PLE,TLE |
| | VS1 - 6321 - 005 | | 1 | CONNECTOR, 5P, FEMALE<br>コネクタ (メス) | ACCESSORY PLE,TLE |
| J 101 | VS1 - 6321 - 003 | | 2 | CONNECTOR, 3P, FEMALE<br>コネクタ (メス) | |
| | VS1 - 5057 - 003 | | 1 | CONNECTOR, SNAP TIGHT<br>チュウケイ コネクタ | |
| J 102 | NPN | | | MULTI DOOR OPEN/CLOSE SENSOR<br>マルチ扉開閉センサ | PS56 |
| | VS1 - 6321 - 003 | | 1 | CONNECTOR, 3P, FEMALE<br>コネクタ (メス) | |
| J 103 | NPN | | | FEED/READ FAN<br>流し読みファン | FM4 |
| | VS1 - 6321 - 003 | | 1 | CONNECTOR, 3P, FEMALE<br>コネクタ (メス) | |
| | VS1 - 5057 - 003 | | 1 | CONNECTOR, SNAP TIGHT<br>チュウケイ コネクタ | |
| J 104 | VS1 - 6321 - 002 | | 2 | CONNECTOR, 2P, FEMALE<br>コネクタ (メス) | |
| | VS1 - 5057 - 002 | | 1 | CONNECTOR, SNAP TIGHT<br>チュウケイ コネクタ | |
| J 105 | NPN | | | PRIMARY CLEANING MOTOR<br>一次清掃モータ | M8 |
| | VS1 - 6321 - 002 | | 1 | CONNECTOR, 2P, FEMALE<br>コネクタ (メス) | |
| | VS1 - 5057 - 002 | | 1 | CONNECTOR, SNAP TIGHT<br>チュウケイ コネクタ | |
| J 106 | VS1 - 6321 - 002 | | 2 | CONNECTOR, 2P, FEMALE<br>コネクタ (メス) | |
| | VS1 - 5057 - 002 | | 1 | CONNECTOR, SNAP TIGHT<br>チュウケイ コネクタ | |

COPYRIGHT © 1998 CANON INC.

| FIGURE & KEY NO. | PART NUMBER | RANK | Q'TY | DESCRIPTION | SERIAL NUMBER / REMARKS |
|---|---|---|---|---|---|
| B - J 107 | NPN | | | PRIMARY CLEANING HP SENSOR<br>一次清掃ホーム ポジション センサ | MSW4 |
| | RH2 - 5283 - 000 | | 1 | CONNECTOR, 3P, FEMALE<br>コネクタ (メス) | |
| | WS3 - 5419 - 000 | | 2 | SOCKET CONTACT, 22-26AWG<br>ソケット コンタクト | |
| J 108 | VS1 - 0842 - 006 | | 1 | CONNECTOR, 6P, FEMALE<br>コネクタ (メス) | |
| | VS1 - 5824 - 006 | | 1 | CONNECTOR, 6P, FAMALE<br>コネクタ (メス) | |
| | VS1 - 5057 - 006 | | 1 | CONNECTOR, SNAP TIGHT<br>チュウケイ コネクタ | |
| | WS3 - 5358 - 000 | | 6 | SOCKET CONTACT, 22-26AWG<br>ソケット コンタクト | |
| J 109 | NPN | | | VOLTAGE SENSOR<br>電位センサ | DP1 |
| | VS3 - 5203 - 005 | | 1 | CONNECTOR, 5P, MALE<br>コネクタ (オス) | |
| | WS3 - 5365 - 000 | | 5 | PIN CONTACT, 28-32AWG<br>ピン コンタクト | |
| J 110 | SYS | | | CC-X CARD READER<br>CC-X | ACCESSORY |
| | VS1 - 6321 - 009 | | 1 | CONNECTOR, 9P, FEMALE<br>コネクタ (メス) | |
| J 111 | VS1 - 6321 - 002 | | 2 | CONNECTOR, 2P, FEMALE<br>コネクタ (メス) | |
| | VS1 - 5057 - 002 | | 1 | CONNECTOR, SNAP TIGHT<br>チュウケイ コネクタ | |
| J 112 | NPN | | | FRONT DOOR OPEN/CLOSE SWITCH<br>前扉開閉スイッチ | MSW7 |
| | RH2 - 5283 - 000 | | 1 | CONNECTOR, 3P, FEMALE<br>コネクタ (メス) | |
| | WS3 - 5419 - 000 | | 2 | SOCKET CONTACT, 22-26AWG<br>ソケット コンタクト | |
| J 113 | NPN | | | LASER DRIVER COOLING FAN<br>レーザ ドライバ冷却ファン | FM5 |
| | VS1 - 6321 - 003 | | 1 | CONNECTOR, 3P, FEMALE<br>コネクタ (メス) | |
| | VS1 - 5057 - 003 | | 1 | CONNECTOR, SNAP TIGHT<br>チュウケイ コネクタ | |
| J 114 | VS1 - 6321 - 003 | | 2 | CONNECTOR, 3P, FEMALE<br>コネクタ (メス) | |
| | VS1 - 5057 - 003 | | 1 | CONNECTOR, SNAP TIGHT<br>チュウケイ コネクタ | |
| J 115 | NPN | | | FIXING EXHAUST FAN<br>定着排熱ファン | FM2 |
| | VS1 - 6321 - 003 | | 1 | CONNECTOR, 3P, FEMALE<br>コネクタ (メス) | |
| J 116 | VS1 - 6321 - 004 | | 2 | CONNECTOR, 4P, FEMALE<br>コネクタ (メス) | |
| | VS1 - 5057 - 004 | | 1 | CONNECTOR, SNAP TIGHT<br>チュウケイ コネクタ | |
| J 117 | VS1 - 6321 - 006 | | 2 | CONNECTOR, 6P, FEMALE<br>コネクタ (メス) | |
| | VS1 - 5057 - 006 | | 1 | CONNECTOR, SNAP TIGHT<br>チュウケイ コネクタ | |
| J 118 | VS1 - 6321 - 006 | | 2 | CONNECTOR, 6P, FEMALE<br>コネクタ (メス) | |
| | VS1 - 5057 - 006 | | 1 | CONNECTOR, SNAP TIGHT<br>チュウケイ コネクタ | |


COPYRIGHT © 1998 CANON INC.
CANON 605/605V/600 REV.0 NOV. 1998 PRINTED IN JAPAN [IMPRIME AU JAPON]

| FIGURE & KEY NO. | PART NUMBER | RANK | Q'TY | DESCRIPTION | SERIAL NUMBER / REMARKS |
|---|---|---|---|---|---|
| B－J 119 | NPN | | | PAPER SIZE SENSOR 1<br>紙サイズ検知 (1) | SIZE1 |
| | VS1－6321－003 | | 1 | CONNECTOR, 3P, FEMALE<br>コネクタ (メス) | |
| | VS1－5057－003 | | 1 | CONNECTOR, SNAP TIGHT<br>チュウケイ コネクタ | |
| J 120 | NPN | | | PAPER SIZE SENSOR 2<br>紙サイズ検知 (2) | SIZE2 |
| | VS1－6321－003 | | 1 | CONNECTOR, 3P, FEMALE<br>コネクタ (メス) | |
| | VS1－5057－003 | | 1 | CONNECTOR, SNAP TIGHT<br>チュウケイ コネクタ | |
| J 121 | NPN | | | COUNTER UNIT<br>カウンタ ユニット | CNT1,3 |
| | VS1－6321－004 | | 1 | CONNECTOR, 4P, FEMALE<br>コネクタ (メス) | |
| | VS1－5057－004 | | 1 | CONNECTOR, SNAP TIGHT<br>チュウケイ コネクタ | |
| J 124 | VS1－6314－009 | | 2 | CONNECTOR, 9P, FEMALE<br>コネクタ (メス) | |
| | VS1－6318－009 | | 1 | CONNECTOR, SNAP TIGHT<br>チュウケイ コネクタ | |
| J 125 | NPN | | | PRE-CONDITIONING EXPOSURE LED<br>前露光LED | LED1 |
| | VS1－6321－002 | | 1 | CONNECTOR, 2P, FEMALE<br>コネクタ (メス) | |
| J 126 | VS1－6321－002 | | 2 | CONNECTOR, 2P, FEMALE<br>コネクタ (メス) | |
| | VS1－5057－002 | | 1 | CONNECTOR, SNAP TIGHT<br>チュウケイ コネクタ | |
| J 127 | NPN | | | PRE-TRANSFER CLEANING SWITCH<br>転写前清掃スイッチ | MSW3 |
| | VS1－6302－002 | | 1 | CONNECTOR, 2P, FEMALE<br>コネクタ (メス) | |
| | WS3－5569－000 | | 2 | SOCKET CONTACT, 22-28AWG<br>ソケット コンタクト | |
| J 128 | NPN | | | PRE-TRANSFER FAN<br>転写前ファン | FM10 |
| | VS1－6321－003 | | 1 | CONNECTOR, 3P, FEMALE<br>コネクタ (メス) | |
| | VS1－5057－003 | | 1 | CONNECTOR, SNAP TIGHT<br>チュウケイ コネクタ | |
| J 129 | VS1－6321－002 | | 2 | CONNECTOR, 2P, FEMALE<br>コネクタ (メス) | |
| | VS1－5057－002 | | 1 | CONNECTOR, SNAP TIGHT<br>チュウケイ コネクタ | |
| J 130 | NPN | | | PRE-TRANSFER CLEANING MOTOR<br>転写前清掃モータ | M7 |
| | VS1－6321－002 | | 1 | CONNECTOR, 2P, FEMALE<br>コネクタ (メス) | |
| | VS1－5057－002 | | 1 | CONNECTOR, SNAP TIGHT<br>チュウケイ コネクタ | |
| J 131 | VS1－6314－009 | | 2 | CONNECTOR, 9P, FEMALE<br>コネクタ (メス) | |
| | VS1－6318－009 | | 1 | CONNECTOR, SNAP TIGHT<br>チュウケイ コネクタ | |
| J 132 | NPN | | | SCANNER COOLING FAN<br>光学冷却ファン | FM3 |
| | VS1－6321－003 | | 1 | CONNECTOR, 3P, FEMALE<br>コネクタ (メス) | |

COPYRIGHT © 1998 CANON INC.

| FIGURE & KEY NO. | PART NUMBER | RANK | Q'TY | DESCRIPTION | SERIAL NUMBER / REMARKS |
|---|---|---|---|---|---|
| B- J 133 | NPN | | | PRIMARY CORONA FAN<br>一次帯電ファン | FM1 |
| | VS1 - 6321 - 003 | | 1 | CONNECTOR, 3P, FEMALE<br>コネクタ (メス) | |
| J 134 | NPN | | | POLYGON FAN<br>ポリゴン ファン | FM14 |
| | VS1 - 6321 - 003 | | 1 | CONNECTOR, 3P, FEMALE<br>コネクタ (メス) | |
| J 135 | VS1 - 6314 - 006 | | 2 | CONNECTOR, 6P, FEMALE<br>コネクタ (メス) | |
| | VS1 - 6318 - 006 | | 1 | CONNECTOR, SNAP TIGHT<br>チュウケイ コネクタ | |
| J 136 | NPN | | | PAPER SIZE SENSOR, 3<br>紙サイズ検知 (3) | SIZE 3 |
| | VS1 - 6321 - 003 | | 1 | CONNECTOR, 3P, FEMALE<br>コネクタ (メス) | |
| | VS1 - 5057 - 003 | | 1 | CONNECTOR, SNAP TIGHT<br>チュウケイ コネクタ | |
| J 137 | NPN | | | PAPER SIZE SENSOR, 4<br>紙サイズ検知 (4) | SIZE 4 |
| | VS1 - 6321 - 003 | | 1 | CONNECTOR, 3P, FEMALE<br>コネクタ (メス) | |
| | VS1 - 5057 - 003 | | 1 | CONNECTOR, SNAP TIGHT<br>チュウケイ コネクタ | |
| J 138 | VS1 - 6314 - 013 | | 2 | CONNECTOR, 13P, FEMALE<br>コネクタ (メス) | |
| | VS1 - 6318 - 013 | | 1 | CONNECTOR, SNAP TIGHT<br>チュウケイ コネクタ | |
| J 139 | NPN | | | BUFFER TONER SENSOR<br>バッファ残量検知 | TS1 |
| | VS1 - 6321 - 003 | | 1 | CONNECTOR, 3P, FEMALE<br>コネクタ (メス) | |
| | VS1 - 5057 - 003 | | 1 | CONNECTOR, SNAP TIGHT<br>チュウケイ コネクタ | |
| J 140 | NPN | | | BUFFER TONER EMPTINESS SENSOR<br>バッファ空検知 | TS2 |
| | VS1 - 6321 - 003 | | 1 | CONNECTOR, 3P, FEMALE<br>コネクタ (メス) | |
| | VS1 - 5057 - 003 | | 1 | CONNECTOR, SNAP TIGHT<br>チュウケイ コネクタ | |
| J 141 | NPN | | | BUFFER CLUTCH<br>バッファ クラッチ | CL1 |
| | VS1 - 6321 - 002 | | 1 | CONNECTOR, 2P, FEMALE<br>コネクタ (メス) | |
| | VS1 - 5057 - 002 | | 1 | CONNECTOR, SNAP TIGHT<br>チュウケイ コネクタ | |
| J 142 | NPN | | | DEVELOPING TONER SENSOR<br>現像トナー センサ | TS3 |
| | VS1 - 6321 - 003 | | 1 | CONNECTOR, 3P, FEMALE<br>コネクタ (メス) | |
| | VS1 - 5057 - 003 | | 1 | CONNECTOR, SNAP TIGHT<br>チュウケイ コネクタ | |
| J 143 | NPN | | | BUFFER MOTOR<br>バッファ モータ | M18 |
| | VS1 - 6321 - 002 | | 1 | CONNECTOR, 2P, FEMALE<br>コネクタ (メス) | |
| | VS1 - 5057 - 002 | | 1 | CONNECTOR, SNAP TIGHT<br>チュウケイ コネクタ | |
| J 144 | VS1 - 6321 - 003 | | 2 | CONNECTOR, 3P, FEMALE<br>コネクタ (メス) | |


COPYRIGHT © 1998 CANON INC.
CANON 605/605V/600 REV.0 NOV.1998 PRINTED IN JAPAN [IMPRIME AU JAPON]

| FIGURE & KEY NO. | PART NUMBER | RANK | Q'TY | DESCRIPTION | SERIAL NUMBER / REMARKS |
|---|---|---|---|---|---|
| B - J 144 | VS1 - 5057 - 003 | | 1 | CONNECTOR, SNAP TIGHT<br>チュウケイ コネクタ | |
| J 145 | NPN | | | VERTICAL PATH SENSOR 1<br>縦パス センサ (1) | PS47 |
| | VS1 - 6321 - 003 | | 1 | CONNECTOR, 3P, FEMALE<br>コネクタ (メス) | |
| J 146 | VS1 - 6321 - 004 | | 2 | CONNECTOR, 4P, FEMALE<br>コネクタ (メス) | |
| | VS1 - 5057 - 004 | | 1 | CONNECTOR, SNAP TIGHT<br>チュウケイ コネクタ | |
| J 147 | NPN | | | RIGHT DOOR UPPER OPEN SENSOR<br>右扉上開閉センサ | PS58 |
| | VS1 - 6321 - 003 | | 1 | CONNECTOR, 3P, FEMALE<br>コネクタ (メス) | |
| J 148 | VS1 - 0842 - 005 | | 1 | CONNECTOR, 5P, FEMALE<br>コネクタ (メス) | |
| | VS1 - 6321 - 005 | | 1 | CONNECTOR, 5P, FEMALE<br>コネクタ (メス) | |
| | VS1 - 5057 - 005 | | 1 | CONNECTOR, SNAP TIGHT<br>チュウケイ コネクタ | |
| J 151 | VS1 - 6321 - 005 | | 2 | CONNECTOR, 5P, FEMALE<br>コネクタ (メス) | |
| | VS1 - 5057 - 005 | | 1 | CONNECTOR, SNAP TIGHT<br>チュウケイ コネクタ | |
| J 152 | SYS | | | FINISHER<br>フィニッシャ | ACCESSORY |
| | FH2 - 6480 - 000 | | 1 | CONNECTOR, FEMALE<br>コネクタ (メス) | |
| | VS1 - 5452 - 007 | | 1 | CONNECTOR, 7P, FEMALE<br>コネクタ (メス) | |
| | SYS | | | 3.5K SIDE PAPER DECK<br>3.5Kサイド ペーパ デッキ | ACCESSORY |
| | FH2 - 6480 - 000 | | 1 | CONNECTOR, FEMALE<br>コネクタ (メス) | |
| | VS1 - 5452 - 008 | | 1 | CONNECTOR, 8P, FEMALE<br>コネクタ (メス) | |
| | WS3 - 5596 - 000 | | 4 | PIN CONTACT, 18-24AWG<br>ピン コンタクト | |
| J 153 | VS1 - 5824 - 006 | | 1 | CONNECTOR, 6P, FAMALE<br>コネクタ (メス) | |
| | VS1 - 6321 - 006 | | 1 | CONNECTOR, 6P, FEMALE<br>コネクタ (メス) | |
| | VS1 - 5057 - 006 | | 1 | CONNECTOR, SNAP TIGHT<br>チュウケイ コネクタ | |
| | WS3 - 5358 - 000 | | 5 | SOCKET CONTACT, 22-26AWG<br>ソケット コンタクト | |
| J 154 | NPN | | | SSR<br>SSR | SSR1 |
| | VS3 - 0044 - 005 | | 1 | CONNECTOR, 5P, FEMALE<br>コネクタ (メス) | |
| | WS3 - 0916 - 000 | | 5 | SOCKET CONTACT, 18-24AWG<br>ソケット コンタクト | |
| J 155 | VS1 - 6314 - 006 | | 2 | CONNECTOR, 6P, FEMALE<br>コネクタ (メス) | |
| | VS1 - 6318 - 006 | | 1 | CONNECTOR, SNAP TIGHT<br>チュウケイ コネクタ | |
| J 156 | NPN | | | POWER SUPPLY FAN, 1<br>電源ファン (1) | FM11 |
| | VS1 - 6321 - 003 | | 1 | CONNECTOR, 3P, FEMALE<br>コネクタ (メス) | |

COPYRIGHT © 1998 CANON INC.

| FIGURE & KEY NO. | PART NUMBER | RANK | Q'TY | DESCRIPTION | SERIAL NUMBER / REMARKS |
|---|---|---|---|---|---|
| B - J 157 | NPN | | | POWER SUPPLY FAN, 2<br>電源ファン (2) | FM12 |
| | VS1 - 6321 - 003 | | 1 | CONNECTOR, 3P, FEMALE<br>コネクタ (メス) | |
| J 158 | VS1 - 6313 - 013 | | 2 | CONNECTOR, 13P, FEMALE<br>コネクタ (メス) | |
| | VS1 - 6314 - 013 | | 2 | CONNECTOR, 13P, FEMALE<br>コネクタ (メス) | |
| | VS1 - 6319 - 026 | | 1 | CONNECTOR, SNAP TIGHT<br>チュウケイ コネクタ | |
| | VT2 - 5161 - 026 | | 2 | HOLDER, CONNECTOR, 26P<br>コネクタ ホルダ | |
| J 159 | NPN | | | GLASS SENSOR<br>ガラス有無センサ | PS57 |
| | VS1 - 6321 - 003 | | 1 | CONNECTOR, 3P, FEMALE<br>コネクタ (メス) | |
| J 162 | FH2 - 6452 - 000 | | 1 | CABLE, FLUORESCENT LAMP<br>蛍光灯フレキ束線 | |
| | FH2 - 6574 - 000 | | 1 | CABLE, FLUORESCENT<br>蛍光灯束線 | |
| J 163 | FH2 - 6452 - 000 | | 1 | CABLE, FLUORESCENT LAMP<br>蛍光灯フレキ束線 | |
| | FH2 - 6453 - 000 | | 1 | CABLE, FLUORESCENT LAMP<br>蛍光灯束線 | |
| J 164 | FH2 - 6453 - 000 | | 1 | CABLE, FLUORESCENT LAMP<br>蛍光灯束線 | |
| | VS1 - 6304 - 003 | | 1 | CONNECTOR, 3P, MALE<br>コネクタ (オス) | |
| | WS3 - 5571 - 000 | | 3 | PIN CONTACT, 22-28AWG<br>ピン コンタクト | |
| J 165 | PCB | | | EXPOSURE SENSOR<br>調光センサ | |
| | VS1 - 6302 - 005 | | 1 | CONNECTOR, 5P, FEMALE<br>コネクタ (メス) | |
| | WS3 - 5569 - 000 | | 3 | SOCKET CONTACT, 22-28AWG<br>ソケット コンタクト | |
| J 166 | NPN | | | FLUORESCENT LAMP HEATER<br>蛍光灯ヒータ | H5 |
| | FH2 - 6453 - 000 | | 1 | CABLE, FLUORESCENT LAMP<br>蛍光灯束線 | |
| J 167 | VS1 - 6313 - 010 | | 2 | CONNECTOR, 10P, FEMALE<br>コネクタ (メス) | |
| | VS1 - 6314 - 010 | | 2 | CONNECTOR, 10P, FEMALE<br>コネクタ (メス) | |
| | VS1 - 6319 - 020 | | 1 | CONNECTOR, SNAP TIGHT<br>チュウケイ コネクタ | |
| | VT2 - 5161 - 020 | | 2 | HOLDER, CONNECTOR, 20P<br>コネクタ ホルダ | |
| J 168 | VS1 - 6321 - 006 | | 2 | CONNECTOR, 6P, FEMALE<br>コネクタ (メス) | |
| | VS1 - 5057 - 006 | | 1 | CONNECTOR, SNAP TIGHT<br>チュウケイ コネクタ | |
| J 169 | NPN | | | SCANNER HOME POSITION SENSOR<br>光学ホーム ポジション センサ | PS1 |
| | VS1 - 6321 - 003 | | 1 | CONNECTOR, 3P, FEMALE<br>コネクタ (メス) | |
| J 170 | NPN | | | DOCUMENT TOP SENSOR<br>画先センサ | PS3 |
| | VS1 - 6320 - 003 | | 1 | CONNECTOR, 3P, FEMALE<br>コネクタ (メス) | |


COPYRIGHT © 1998 CANON INC.
CANON 605/605V/600 REV.0 NOV. 1998 PRINTED IN JAPAN (IMPRIME AU JAPON)

| FIGURE & KEY NO. | PART NUMBER | RANK | Q'TY | DESCRIPTION | SERIAL NUMBER / REMARKS |
|---|---|---|---|---|---|
| B－J 171 | NPN | | | INVERTER FAN<br>インバータ ファン | |
| | VS1－6321－003 | | 1 | CONNECTOR, 3P, FEMALE<br>コネクタ (メス) | |
| J 172 | VS1－6321－007 | | 2 | CONNECTOR, 7P, FEMALE<br>コネクタ (メス) | |
| | VS1－5057－007 | | 1 | CONNECTOR, SNAP TIGHT<br>チュウケイ コネクタ | |
| J 174 | NPN | | | COPYBOARD COVER OPEN SENSOR<br>圧板開閉検知 | PS4 |
| | VS1－6321－003 | | 1 | CONNECTOR, 3P, FEMALE<br>コネクタ (メス) | |
| J 175 | VS1－6321－003 | | 2 | CONNECTOR, 3P, FEMALE<br>コネクタ (メス) | |
| | VS1－5057－003 | | 1 | CONNECTOR, SNAP TIGHT<br>チュウケイ コネクタ | |
| J 180 | VS1－6313－020 | | 2 | CONNECTOR, 20P, FEMALE<br>コネクタ (メス) | |
| | VS1－6314－020 | | 2 | CONNECTOR, 20P, FEMALE<br>コネクタ (メス) | |
| | VS1－6327－040 | | 1 | CONNECTOR, 40P, FEMALE<br>コネクタ (メス) | |
| | VS1－6328－040 | | 1 | CONNECTOR, 40P, FEMALE<br>コネクタ (メス) | |
| | VT2－5161－040 | | 2 | HOLDER, CONNECTOR, 40P<br>コネクタ ホルダ | |
| | WS3－5607－000 | | 2 | SOCKET CONTACT, 20-24AWG<br>コンタクト | |
| | WS3－5609－000 | | 2 | SOCKET CONTACT, 12-14AWG<br>ソケット コンタクト | |
| J 182 | NPN | | | INTERNAL DELIVERY SENSOR<br>内排紙センサ | PS9 |
| | VS1－6321－003 | | 1 | CONNECTOR, 3P, FEMALE<br>コネクタ (メス) | |
| J 183 | NPN | | | INVERT SENSOR<br>反転センサ | PS16 |
| | VS1－6321－003 | | 1 | CONNECTOR, 3P, FEMALE<br>コネクタ (メス) | |
| J 184 | NPN | | | EXTERNAL DELIVERY SENSOR<br>外排紙センサ | PS10 |
| | VS1－6321－003 | | 1 | CONNECTOR, 3P, FEMALE<br>コネクタ (メス) | |
| J 185 | NPN | | | FIXING EXIT SENSOR<br>定着出口センサ | PS11 |
| | VS1－6321－003 | | 1 | CONNECTOR, 3P, FEMALE<br>コネクタ (メス) | |
| J 186 | NPN | | | DELIVERY SPEED CHANGE CLUTCH<br>排紙速度切換クラッチ | CL21 |
| | VS1－6321－002 | | 1 | CONNECTOR, 2P, FEMALE<br>コネクタ (メス) | |
| | VS1－5057－002 | | 1 | CONNECTOR, SNAP TIGHT<br>チュウケイ コネクタ | |
| J 187 | VS1－6314－010 | | 2 | CONNECTOR, 10P, FEMALE<br>コネクタ (メス) | |
| | VS1－6318－010 | | 1 | CONNECTOR, SNAP TIGHT<br>チュウケイ コネクタ | |
| J 188 | NPN | | | CLEANING BELT SENSOR<br>ウェブ センサ | PS7 |
| | VS1－6320－003 | | 1 | CONNECTOR, 3P, FEMALE<br>コネクタ (メス) | |

COPYRIGHT © 1998 CANON INC.

| FIGURE & KEY NO. | PART NUMBER | RANK | Q'TY | DESCRIPTION | SERIAL NUMBER / REMARKS |
|---|---|---|---|---|---|
| B－J 189 | NPN | | | CLEANING BELT WARNING SENSOR<br>ウェブ予告センサ | PS8 |
| | VS1－6320－003 | | 1 | CONNECTOR, 3P, FEMALE<br>コネクタ (メス) | |
| J 190 | NPN | | | FIXING MAIN THERMISTOR<br>定着サーミスタ (メイン) | TH1 |
| | VS1－6321－002 | | 1 | CONNECTOR, 2P, FEMALE<br>コネクタ (メス) | |
| | VS1－5057－002 | | 1 | CONNECTOR, SNAP TIGHT<br>チュウケイ コネクタ | |
| J 191 | NPN | | | FIXING SUB THERMISTOR<br>定着サーミスタ (サブ) | TH2 |
| | VS1－6321－003 | | 1 | CONNECTOR, 3P, FEMALE<br>コネクタ (メス) | |
| | VS1－5057－003 | | 1 | CONNECTOR, SNAP TIGHT<br>チュウケイ コネクタ | |
| J 192 | VS1－6314－006 | | 2 | CONNECTOR, 6P, FEMALE<br>コネクタ (メス) | |
| | VS1－6318－006 | | 1 | CONNECTOR, SNAP TIGHT<br>チュウケイ コネクタ | |
| J 193 | NPN | | | FIXING FRONT GUIDE SOLENOID<br>定着前ガイド ソレノイド | SL1 |
| | VS1－6321－003 | | 1 | CONNECTOR, 3P, FEMALE<br>コネクタ (メス) | |
| | VS1－5057－003 | | 1 | CONNECTOR, SNAP TIGHT<br>チュウケイ コネクタ | |
| J 194 | NPN | | | CLAW JAM SENSOR<br>爪ジャム センサ | PS6 |
| | VS1－6321－003 | | 1 | CONNECTOR, 3P, FEMALE<br>コネクタ (メス) | |
| J 195 | NPN | | | FLAPPER SOLENOID<br>フラッパ ソレノイド | SL3 |
| | VS1－6321－002 | | 1 | CONNECTOR, 2P, FEMALE<br>コネクタ (メス) | |
| | VS1－5057－002 | | 1 | CONNECTOR, SNAP TIGHT<br>チュウケイ コネクタ | |
| J 196 | NPN | | | CLEANING BELT SOLENOID<br>ウェブ ソレノイド | SL2 |
| | VS1－6321－002 | | 1 | CONNECTOR, 2P, FEMALE<br>コネクタ (メス) | |
| | VS1－5057－002 | | 1 | CONNECTOR, SNAP TIGHT<br>チュウケイ コネクタ | |
| J 197 | VS1－6313－013 | | 2 | CONNECTOR, 13P, FEMALE<br>コネクタ (メス) | |
| | VS1－6314－013 | | 2 | CONNECTOR, 13P, FEMALE<br>コネクタ (メス) | |
| | VS1－6327－026 | | 1 | CONNECTOR, 26P, FEMALE<br>コネクタ (メス) | |
| | VS1－6328－026 | | 1 | CONNECTOR, 26P, FEMALE<br>コネクタ (メス) | |
| | VT2－5161－026 | | 2 | HOLDER, CONNECTOR, 26P<br>コネクタ ホルダ | |
| J 198 | VS1－6321－007 | | 2 | CONNECTOR, 7P, FEMALE<br>コネクタ (メス) | |
| | VS1－5057－007 | | 1 | CONNECTOR, SNAP TIGHT<br>チュウケイ コネクタ | |
| J 199 | NPN | | | REGISTRATION SENSOR<br>レジスト センサ | PS5 |
| | VS1－6321－003 | | 1 | CONNECTOR, 3P, FEMALE<br>コネクタ (メス) | |


COPYRIGHT © 1998 CANON INC.

| FIGURE & KEY NO. | PART NUMBER | RANK | Q'TY | DESCRIPTION | SERIAL NUMBER / REMARKS |
|---|---|---|---|---|---|
| B - J 200 | NPN | | | REGISTRATION CLUTCH<br>レジスト クラッチ | CL2 |
| | VS1 - 6321 - 002 | | 1 | CONNECTOR, 2P, FEMALE<br>コネクタ (メス) | |
| | VS1 - 5057 - 002 | | 1 | CONNECTOR, SNAP TIGHT<br>チュウケイ コネクタ | |
| J 201 | NPN | | | TRANSFER/SEP. CLEANING SWITCH<br>転写/分離清掃スイッチ | MSW6 |
| | VS1 - 6302 - 002 | | 1 | CONNECTOR, 2P, FEMALE<br>コネクタ (メス) | |
| | WS3 - 5569 - 000 | | 2 | SOCKET CONTACT, 22-28AWG<br>ソケット コンタクト | |
| J 202 | NPN | | | FEEDER FAN<br>搬送ファン | FM7 |
| | VS1 - 6321 - 003 | | 1 | CONNECTOR, 3P, FEMALE<br>コネクタ (メス) | |
| | VS1 - 5057 - 003 | | 1 | CONNECTOR, SNAP TIGHT<br>チュウケイ コネクタ | |
| J 203 | NPN | | | SEPARATION FAN<br>分離ファン | FM13 |
| | VS1 - 6321 - 003 | | 1 | CONNECTOR, 3P, FEMALE<br>コネクタ (メス) | |
| | VS1 - 5057 - 003 | | 1 | CONNECTOR, SNAP TIGHT<br>チュウケイ コネクタ | |
| J 204 | VS1 - 6321 - 004 | | 2 | CONNECTOR, 4P, FEMALE<br>コネクタ (メス) | |
| | VS1 - 5057 - 004 | | 1 | CONNECTOR, SNAP TIGHT<br>チュウケイ コネクタ | |
| J 205 | NPN | | | UNIT LOCK SOLENOID<br>ユニット ロック ソレノイド | SL4 |
| | VS1 - 5057 - 003 | | 1 | CONNECTOR, SNAP TIGHT<br>チュウケイ コネクタ | |
| | VS1 - 6321 - 003 | | 1 | CONNECTOR, 3P, FEMALE<br>コネクタ (メス) | |
| J 206 | NPN | | | TRANSFER/SEP. CLEANING MOTOR<br>転写/分離清掃モータ | M9 |
| | VS1 - 6321 - 002 | | 1 | CONNECTOR, 2P, FEMALE<br>コネクタ (メス) | |
| | VS1 - 5057 - 002 | | 1 | CONNECTOR, SNAP TIGHT<br>チュウケイ コネクタ | |
| J 207 | NPN | | | REGISTRATION BRAKE CLUTCH<br>レジスト ブレーキ クラッチ | CL3 |
| | VS1 - 6321 - 002 | | 1 | CONNECTOR, 2P, FEMALE<br>コネクタ (メス) | |
| | VS1 - 5057 - 002 | | 1 | CONNECTOR, SNAP TIGHT<br>チュウケイ コネクタ | |
| J 208 | NPN | | | FIXING/FEEDER LEVER SENSOR<br>定着/搬送レバー センサ | PS28 |
| | VS1 - 6321 - 003 | | 1 | CONNECTOR, 3P, FEMALE<br>コネクタ (メス) | |
| J 209 | NPN | | | CURL FAN<br>カール取りファン | FM6 |
| | VS1 - 6321 - 003 | | 1 | CONNECTOR, 3P, FEMALE<br>コネクタ (メス) | |
| | VS1 - 5057 - 003 | | 1 | CONNECTOR, SNAP TIGHT<br>チュウケイ コネクタ | |
| J 210 | VS1 - 6321 - 003 | | 2 | CONNECTOR, 3P, FEMALE<br>コネクタ (メス) | |
| | VS1 - 5057 - 003 | | 1 | CONNECTOR, SNAP TIGHT<br>チュウケイ コネクタ | |

COPYRIGHT © 1998 CANON INC.

| FIGURE & KEY NO. | PART NUMBER | RANK | Q'TY | DESCRIPTION | SERIAL NUMBER / REMARKS |
|---|---|---|---|---|---|
| B - J 211 | VS1 - 6320 - 006 | | 1 | CONNECTOR, 6P, FEMALE<br>コネクタ (メス) | |
| | VS1 - 6321 - 006 | | 1 | CONNECTOR, 6P, FEMALE<br>コネクタ (メス) | |
| | VS1 - 5057 - 006 | | 1 | CONNECTOR, SNAP TIGHT<br>チュウケイ コネクタ | |
| J 222 | VS1 - 6321 - 003 | | 2 | CONNECTOR, 3P, FEMALE<br>コネクタ (メス) | |
| | VS1 - 5057 - 003 | | 1 | CONNECTOR, SNAP TIGHT<br>チュウケイ コネクタ | |
| J 223 | NPN | | | MULTI CURL INLET SENSOR<br>マルチ カール付け入口センサ | PS35 |
| | VS1 - 6321 - 003 | | 1 | CONNECTOR, 3P, FEMALE<br>コネクタ (メス) | |
| J 224 | VS1 - 5824 - 012 | | 1 | CONNECTOR, 12P, FEMALE<br>コネクタ (メス) | |
| | VS1 - 6321 - 012 | | 1 | CONNECTOR, 12P, FEMALE<br>コネクタ (メス) | |
| | VS1 - 5057 - 012 | | 1 | CONNECTOR, SNAP TIGHT<br>チュウケイ コネクタ | |
| | WS3 - 5358 - 000 | | 9 | SOCKET CONTACT, 22-26AWG<br>ソケット コンタクト | |
| J 225 | NPN | | | MULTI PAPER WIDTH SENSOR<br>マルチ紙幅検知 | SVR1 |
| | VS1 - 5824 - 003 | | 1 | CONNECTOR, 3P, FEMALE<br>コネクタ (メス) | |
| | VS1 - 5057 - 003 | | 1 | CONNECTOR, SNAP TIGHT<br>チュウケイ コネクタ | |
| | WS3 - 5358 - 000 | | 3 | SOCKET CONTACT, 22-26AWG<br>ソケット コンタクト | |
| J 226 | NPN | | | MULTI PAPER SENSOR<br>マルチ紙検知 | PS17 |
| | VS1 - 5824 - 003 | | 1 | CONNECTOR, 3P, FEMALE<br>コネクタ (メス) | |
| | WS3 - 5358 - 000 | | 3 | SOCKET CONTACT, 22-26AWG<br>ソケット コンタクト | |
| J 227 | NPN | | | MULTI PICK-UP SOLENOID<br>マルチ給紙ソレノイド | SL6 |
| | VS1 - 5824 - 003 | | 1 | CONNECTOR, 3P, FEMALE<br>コネクタ (メス) | |
| | VS1 - 5057 - 003 | | 1 | CONNECTOR, SNAP TIGHT<br>チュウケイ コネクタ | |
| | WS3 - 5358 - 000 | | 3 | SOCKET CONTACT, 22-26AWG<br>ソケット コンタクト | |
| J 229 | VS1 - 6313 - 012 | | 2 | CONNECTOR, 12P, FEMALE<br>コネクタ (メス) | |
| | VS1 - 6314 - 012 | | 2 | CONNECTOR, 12P, FEMALE<br>コネクタ (メス) | |
| | VS1 - 6319 - 024 | | 1 | CONNECTOR, SNAP TIGHT<br>チュウケイ コネクタ | |
| | VT2 - 5161 - 024 | | 2 | HOLDER, CONNECTOR, 24P<br>コネクタ ホルダ | |
| J 230 | NPN | | | RIGHT DECK PICK-UP CLUTCH<br>右デッキ給紙クラッチ | CL10 |
| | VS1 - 6320 - 002 | | 1 | CONNECTOR, 2P, FEMALE<br>コネクタ (メス) | |
| | VS1 - 5057 - 002 | | 1 | CONNECTOR, SNAP TIGHT<br>チュウケイ コネクタ | |
| J 231 | NPN | | | VERTICAL PATH 1 CLUTCH<br>縦パス (1) クラッチ | CL8 |


COPYRIGHT © 1998 CANON INC.

| FIGURE & KEY NO. | PART NUMBER | RANK | Q'TY | DESCRIPTION | SERIAL NUMBER / REMARKS |
|---|---|---|---|---|---|
| B - J 231 | VS1 - 6321 - 002 | | 1 | CONNECTOR, 2P, FEMALE<br>コネクタ (メス) | |
| | VS1 - 5057 - 002 | | 1 | CONNECTOR, SNAP TIGHT<br>チュウケイ コネクタ | |
| J 232 | NPN | | | RIGHT DECK LIFTER SENSOR<br>右デッキ リフタ センサ | PS21 |
| | VS1 - 6321 - 003 | | 1 | CONNECTOR, 3P, FEMALE<br>コネクタ (メス) | |
| J 233 | NPN | | | RIGHT DECK PAPER SENSOR<br>右デッキ紙検知センサ | PS22 |
| | VS1 - 6321 - 003 | | 1 | CONNECTOR, 3P, FEMALE<br>コネクタ (メス) | |
| J 234 | NPN | | | RIGHT PICK-UP SOLENOID<br>右デッキ給紙ソレノイド | SL7 |
| | VS1 - 6321 - 002 | | 1 | CONNECTOR, 2P, FEMALE<br>コネクタ (メス) | |
| | VS1 - 5057 - 002 | | 1 | CONNECTOR, SNAP TIGHT<br>チュウケイ コネクタ | |
| J 235 | NPN | | | RIGHT DECK PICK-UP SENSOR<br>右デッキ給紙センサ | PS20 |
| | VS1 - 6321 - 003 | | 1 | CONNECTOR, 3P, FEMALE<br>コネクタ (メス) | |
| J 236 | NPN | | | RIGHT DECK OPEN/CLOSE SENSOR<br>右デッキ開閉センサ | PS23 |
| | VS1 - 6320 - 003 | | 1 | CONNECTOR, 3P, FEMALE<br>コネクタ (メス) | |
| J 237 | NPN | | | RIGHT DECK LIMIT SENSOR<br>右デッキ リミット センサ | PS24 |
| | VS1 - 6321 - 003 | | 1 | CONNECTOR, 3P, FEMALE<br>コネクタ (メス) | |
| J 238 | NPN | | | RIGHT DECK PULL-OUT SENSOR<br>右デッキ引き抜きセンサ | PS27 |
| | VS1 - 6321 - 003 | | 1 | CONNECTOR, 3P, FEMALE<br>コネクタ (メス) | |
| J 239 | VS1 - 6321 - 007 | | 2 | CONNECTOR, 7P, FEMALE<br>コネクタ (メス) | |
| | VS1 - 5057 - 007 | | 1 | CONNECTOR, SNAP TIGHT<br>チュウケイ コネクタ | |
| J 240 | SYS | | | ADF<br>ADF | ACCESSORY |
| | FH2 - 6480 - 000 | | 1 | CONNECTOR, FEMALE<br>コネクタ (メス) | |
| | VS1 - 5452 - 007 | | 1 | CONNECTOR, 7P, FEMALE<br>コネクタ (メス) | |
| | WS3 - 5596 - 000 | | 3 | PIN CONTACT, 18-24AWG<br>ピン コンタクト | |
| J 241 | NPN | | | DRUM INTAKE FAN<br>ドラム吸引ファン | FM8 |
| | VS1 - 6321 - 003 | | 1 | CONNECTOR, 3P, FEMALE<br>コネクタ (メス) | |
| | VS1 - 5057 - 003 | | 1 | CONNECTOR, SNAP TIGHT<br>チュウケイ コネクタ | |
| J 242 | NPN | | | DEVELOPING SLEEVE CLUTCH<br>現像スリーブ クラッチ | CL4 |
| | VS1 - 6321 - 002 | | 1 | CONNECTOR, 2P, FEMALE<br>コネクタ (メス) | |
| | VS1 - 5057 - 002 | | 1 | CONNECTOR, SNAP TIGHT<br>チュウケイ コネクタ | |
| J 243 | VS1 - 5824 - 007 | | 1 | CONNECTOR, 7P, FEMALE<br>コネクタ (メス) | |

COPYRIGHT © 1998 CANON INC.

| FIGURE & KEY NO. | PART NUMBER | RANK | Q'TY | DESCRIPTION | SERIAL NUMBER / REMARKS |
|---|---|---|---|---|---|
| B - J 243 | VS1 - 6321 - 007 | | 1 | CONNECTOR, 7P, FEMALE<br>コネクタ (メス) | |
| | VS1 - 5057 - 007 | | 1 | CONNECTOR, SNAP TIGHT<br>チュウケイ コネクタ | |
| | WS3 - 5358 - 000 | | 7 | SOCKET CONTACT, 22-26AWG<br>ソケット コンタクト | |
| J 244 | NPN | | | CARTRIDGE DOOR SENSOR<br>カートリッジ扉センサ | PS59 |
| | VS1 - 5824 - 003 | | 1 | CONNECTOR, 3P, FEMALE<br>コネクタ (メス) | |
| | WS3 - 5358 - 000 | | 3 | SOCKET CONTACT, 22-26AWG<br>ソケット コンタクト | |
| J 245 | VS1 - 5824 - 002 | | 2 | CONNECTOR, 2P, FEMALE<br>コネクタ (メス) | |
| | VS1 - 5057 - 002 | | 1 | CONNECTOR, SNAP TIGHT<br>チュウケイ コネクタ | |
| | WS3 - 5358 - 000 | | 4 | SOCKET CONTACT, 22-26AWG<br>ソケット コンタクト | |
| J 246 | NPN | | | CARTRIDGE MOTOR DRIVE SWITCH<br>カートリッジ モータ駆動スイッチ | MSW8 |
| | RH2 - 5283 - 000 | | 1 | CONNECTOR, 3P, FEMALE<br>コネクタ (メス) | |
| | WS3 - 5419 - 000 | | 2 | SOCKET CONTACT, 22-26AWG<br>ソケット コンタクト | |
| J 247 | NPN | | | CARTRIDGE MOTOR<br>カートリッジ モータ | M6 |
| | VS1 - 6373 - 002 | | 1 | CONNECTOR, 2P, FEMALE<br>コネクタ (メス) | |
| | WS3 - 5569 - 000 | | 2 | SOCKET CONTACT, 22-28AWG<br>ソケット コンタクト | |
| J 248 | NPN | | | CARTRIDGE DETECT SWITCH<br>カートリッジ有無スイッチ | MSW1 |
| | VS1 - 6302 - 002 | | 1 | CONNECTOR, 2P, FEMALE<br>コネクタ (メス) | |
| | WS3 - 5569 - 000 | | 2 | SOCKET CONTACT, 22-28AWG<br>ソケット コンタクト | |
| J 249 | VS1 - 6321 - 007 | | 2 | CONNECTOR, 7P, FEMALE<br>コネクタ (メス) | |
| | VS1 - 5057 - 007 | | 1 | CONNECTOR, SNAP TIGHT<br>チュウケイ コネクタ | |
| J 250 | VS1 - 6321 - 007 | | 2 | CONNECTOR, 7P, FEMALE<br>コネクタ (メス) | |
| | VS1 - 5057 - 007 | | 1 | CONNECTOR, SNAP TIGHT<br>チュウケイ コネクタ | |
| J 251 | NPN | | | WASTE TONER CLOGGING SWITCH<br>廃トナー詰まりスイッチ | MSW2 |
| | VS1 - 6321 - 002 | | 1 | CONNECTOR, 2P, FEMALE<br>コネクタ (メス) | |
| | VS1 - 5057 - 002 | | 1 | CONNECTOR, SNAP TIGHT<br>チュウケイ コネクタ | |
| J 252 | NPN | | | MULTI PULL-OUT CLUTCH<br>マルチ引き抜きクラッチ | CL18 |
| | VS1 - 6321 - 002 | | 1 | CONNECTOR, 2P, FEMALE<br>コネクタ (メス) | |
| | VS1 - 5057 - 002 | | 1 | CONNECTOR, SNAP TIGHT<br>チュウケイ コネクタ | |
| J 253 | NPN | | | MULTI PICK-UP CLUTCH<br>マルチ給紙クラッチ | CL7 |
| | VS1 - 6321 - 002 | | 1 | CONNECTOR, 2P, FEMALE<br>コネクタ (メス) | |


COPYRIGHT © 1998 CANON INC.

| FIGURE & KEY NO. | PART NUMBER | RANK | Q'TY | DESCRIPTION | SERIAL NUMBER / REMARKS |
|---|---|---|---|---|---|
| B - J 253 | VS1 - 5057 - 002 | | 1 | CONNECTOR, SNAP TIGHT<br>チュウケイ コネクタ | |
| J 254 | NPN | | | FRONT REGIST. BRAKE CLUTCH<br>レジ前ブレーキ クラッチ | CL6 |
| | VS1 - 6321 - 002 | | 1 | CONNECTOR, 2P, FEMALE<br>コネクタ (メス) | |
| | VS1 - 5057 - 002 | | 1 | CONNECTOR, SNAP TIGHT<br>チュウケイ コネクタ | |
| J 255 | NPN | | | FRONT REGISTRATION CLUTCH<br>レジ前クラッチ | CL5 |
| | VS1 - 6321 - 002 | | 1 | CONNECTOR, 2P, FEMALE<br>コネクタ (メス) | |
| | VS1 - 5057 - 002 | | 1 | CONNECTOR, SNAP TIGHT<br>チュウケイ コネクタ | |
| J 256 | NPN | | | CASSETTE 3 PAPER WIDTH SENSOR<br>カセット (3) 紙幅検知 | SVR2 |
| | VS1 - 6321 - 003 | | 1 | CONNECTOR, 3P, FEMALE<br>コネクタ (メス) | |
| | VS1 - 5057 - 003 | | 1 | CONNECTOR, SNAP TIGHT<br>チュウケイ コネクタ | |
| J 257 | NPN | | | CASSETTE 3 PAPER LENGTH SENSOR<br>カセット (3) 長さ検知 | SV1 |
| | VS1 - 6321 - 004 | | 1 | CONNECTOR, 4P, FEMALE<br>コネクタ (メス) | |
| | VS1 - 5057 - 004 | | 1 | CONNECTOR, SNAP TIGHT<br>チュウケイ コネクタ | |
| J 258 | VS1 - 6321 - 006 | | 2 | CONNECTOR, 6P, FEMALE<br>コネクタ (メス) | |
| | VS1 - 5057 - 006 | | 1 | CONNECTOR, SNAP TIGHT<br>チュウケイ コネクタ | |
| J 259 | NPN | | | RIGHT DECK PAPER MIDDLE SENSOR<br>右デッキ紙残量センサ (中) | PS51 |
| | VS1 - 6321 - 003 | | 1 | CONNECTOR, 3P, FEMALE<br>コネクタ (メス) | |
| J 260 | NPN | | | RIGHT DECK PAPER UPPER SENSOR<br>右デッキ紙残量センサ (上) | PS52 |
| | VS1 - 6321 - 003 | | 1 | CONNECTOR, 3P, FEMALE<br>コネクタ (メス) | |
| J 261 | VS1 - 6321 - 003 | | 2 | CONNECTOR, 3P, FEMALE<br>コネクタ (メス) | |
| | VS1 - 5057 - 003 | | 1 | CONNECTOR, SNAP TIGHT<br>チュウケイ コネクタ | |
| J 262 | NPN | | | WASTE TONER FULL SENSOR<br>廃トナー満杯検知 | PS19 |
| | VS1 - 6321 - 003 | | 1 | CONNECTOR, 3P, FEMALE<br>コネクタ (メス) | |
| J 263 | NPN | | | RIGHT DECK LIFTER MOTOR<br>右デッキ リフタ モータ | M13 |
| | VS1 - 6321 - 002 | | 1 | CONNECTOR, 2P, FEMALE<br>コネクタ (メス) | |
| J 264 | NPN | | | VERTICAL PATH 2 CLUTCH<br>縦パス (2) クラッチ | CL9 |
| | VS1 - 6321 - 002 | | 1 | CONNECTOR, 2P, FEMALE<br>コネクタ (メス) | |
| | VS1 - 5057 - 002 | | 1 | CONNECTOR, SNAP TIGHT<br>チュウケイ コネクタ | |
| J 265 | NPN | | | CASSETTE 4 PAPER WIDTH SENSOR<br>カセット (4) 紙幅検知 | SVR3 |
| | VS1 - 6321 - 003 | | 1 | CONNECTOR, 3P, FEMALE<br>コネクタ (メス) | |

COPYRIGHT © 1998 CANON INC.

| FIGURE & KEY NO. | PART NUMBER | RANK | Q'TY | DESCRIPTION | SERIAL NUMBER / REMARKS |
|---|---|---|---|---|---|
| B - J 265 | VS1 - 5057 - 003 | | 1 | CONNECTOR, SNAP TIGHT<br>チュウケイ コネクタ | |
| J 266 | NPN | | | CASSETTE 4 PAPER LENGTH SENSOR<br>カセット (4) 長さ検知 | SV2 |
| | VS1 - 6321 - 004 | | 1 | CONNECTOR, 4P, FEMALE<br>コネクタ (メス) | |
| | VS1 - 5057 - 004 | | 1 | CONNECTOR, SNAP TIGHT<br>チュウケイ コネクタ | |
| J 267 | NPN | | | LEFT DECK LIFTER MOTOR<br>左デッキ リフタ モータ | M14 |
| | VS1 - 6321 - 002 | | 1 | CONNECTOR, 2P, FEMALE<br>コネクタ (メス) | |
| J 268 | VS1 - 6321 - 006 | | 2 | CONNECTOR, 6P, FEMALE<br>コネクタ (メス) | |
| | VS1 - 5057 - 006 | | 1 | CONNECTOR, SNAP TIGHT<br>チュウケイ コネクタ | |
| J 269 | NPN | | | LEFT DECK PAPER MIDDLE SENSOR<br>左デッキ紙残量検センサ (中) | PS54 |
| | VS1 - 6321 - 003 | | 1 | CONNECTOR, 3P, FEMALE<br>コネクタ (メス) | |
| J 270 | NPN | | | LEFT DECK PAPER UPPER SENSOR<br>左デッキ紙残量センサ (上) | PS55 |
| | VS1 - 6321 - 003 | | 1 | CONNECTOR, 3P, FEMALE<br>コネクタ (メス) | |
| J 271 | FG6 - 3569 - 000 | | 1 | CABLE, BIAS SEPARATION CLAW<br>分離爪バイアス束線 | |
| | VS1 - 5729 - 002 | | 1 | CONNECTOR, 2P, MALE<br>コネクタ (オス) | |
| | WS3 - 5301 - 000 | | 1 | PIN CONTACT<br>ピン コンタクト | |
| J 272 | FG6 - 3568 - 000 | | 1 | CABLE, SEPARATION CLAW<br>分離爪束線 | |
| | FG6 - 3569 - 000 | | 1 | CABLE, BIAS SEPARATION CLAW<br>分離爪バイアス束線 | |
| J 281 | VS1 - 6313 - 011 | | 2 | CONNECTOR, 11P, FEMALE<br>コネクタ (メス) | |
| | VS1 - 6314 - 011 | | 2 | CONNECTOR, 11P, FEMALE<br>コネクタ (メス) | |
| | VS1 - 6319 - 022 | | 1 | CONNECTOR, SNAP TIGHT<br>チュウケイ コネクタ | |
| | VT2 - 5161 - 022 | | 2 | HOLDER, CONNECTOR, 22P<br>コネクタ ホルダ | |
| J 282 | NPN | | | CASSETTE 3 PICK-UP CLUTCH<br>カセット (3) 給紙クラッチ | CL12 |
| | VS1 - 6321 - 002 | | 1 | CONNECTOR, 2P, FEMALE<br>コネクタ (メス) | |
| | VS1 - 5057 - 002 | | 1 | CONNECTOR, SNAP TIGHT<br>チュウケイ コネクタ | |
| J 283 | NPN | | | CASSETTE 3 VERT. PATH CLUTCH<br>カセット (3) 縦パス クラッチ | CL13 |
| | VS1 - 6320 - 002 | | 1 | CONNECTOR, 2P, FEMALE<br>コネクタ (メス) | |
| | VS1 - 5057 - 002 | | 1 | CONNECTOR, SNAP TIGHT<br>チュウケイ コネクタ | |
| J 284 | NPN | | | CASSETTE 3 LIFTER SENSOR<br>カセット (3) リフタ センサ | PS38 |
| | VS1 - 6321 - 003 | | 1 | CONNECTOR, 3P, FEMALE<br>コネクタ (メス) | |
| J 285 | NPN | | | CASSETTE 3 PAPER DETECT SENSOR<br>カセット (3) 紙検センサ | PS39 |


COPYRIGHT © 1998 CANON INC.
CANON 605/605V/600 REV.0 NOV. 1998 PRINTED IN JAPAN (IMPRIME AU JAPON)

| FIGURE & KEY NO. | PART NUMBER | RANK | Q'TY | DESCRIPTION | SERIAL NUMBER / REMARKS |
|---|---|---|---|---|---|
| B - J 285 | VS1 - 6321 - 003 | | 1 | CONNECTOR, 3P, FEMALE<br>コネクタ (メス) | |
| J 286 | NPN | | | CASSETTE 3 PICK-UP SENSOR<br>カセット (3) 給紙センサ | PS37 |
| | VS1 - 6321 - 003 | | 1 | CONNECTOR, 3P, FEMALE<br>コネクタ (メス) | |
| J 287 | NPN | | | CASSETTE 3 OPEN/CLOSE SENSOR<br>カセット (3) 開閉センサ | PS40 |
| | VS1 - 6320 - 003 | | 1 | CONNECTOR, 3P, FEMALE<br>コネクタ (メス) | |
| J 288 | NPN | | | CASSETTE 3 VERT. PATH SENSOR<br>カセット (3) 縦パス センサ | PS41 |
| | VS1 - 6321 - 003 | | 1 | CONNECTOR, 3P, FEMALE<br>コネクタ (メス) | |
| J 289 | NPN | | | CASSETTE 3 PICK-UP SOLENOID<br>カセット (3) 給紙ソレノイド | SL9 |
| | VS1 - 6321 - 002 | | 1 | CONNECTOR, 2P, FEMALE<br>コネクタ (メス) | |
| | VS1 - 5057 - 002 | | 1 | CONNECTOR, SNAP TIGHT<br>チュウケイ コネクタ | |
| J 290 | VS1 - 6313 - 011 | | 2 | CONNECTOR, 11P, FEMALE<br>コネクタ (メス) | |
| | VS1 - 6314 - 011 | | 2 | CONNECTOR, 11P, FEMALE<br>コネクタ (メス) | |
| | VS1 - 6319 - 022 | | 1 | CONNECTOR, SNAP TIGHT<br>チュウケイ コネクタ | |
| | VT2 - 5161 - 022 | | 2 | HOLDER, CONNECTOR, 22P<br>コネクタ ホルダ | |
| J 291 | VS1 - 6321 - 004 | | 2 | CONNECTOR, 4P, FEMALE<br>コネクタ (メス) | |
| | VS1 - 5057 - 004 | | 1 | CONNECTOR, SNAP TIGHT<br>チュウケイ コネクタ | |
| J 292 | NPN | | | RIGHT DOOR LOWER OPEN SENSOR<br>右扉下開閉センサ | PS48 |
| | VS1 - 6321 - 003 | | 1 | CONNECTOR, 3P, FEMALE<br>コネクタ (メス) | |
| J 293 | NPN | | | CASSETTE 3 LIFTER MOTOR<br>カセット (3) リフタ モータ | M16 |
| | VS1 - 6321 - 002 | | 1 | CONNECTOR, 2P, FEMALE<br>コネクタ (メス) | |
| | VS1 - 5057 - 002 | | 1 | CONNECTOR, SNAP TIGHT<br>チュウケイ コネクタ | |
| J 294 | VS1 - 6321 - 003 | | 2 | CONNECTOR, 3P, FEMALE<br>コネクタ (メス) | |
| | VS1 - 5057 - 003 | | 1 | CONNECTOR, SNAP TIGHT<br>チュウケイ コネクタ | |
| J 295 | PCB | | | CASSETTE 3 PAPER DETECT<br>カセット (3) 紙残量検知 | |
| | VS1 - 6321 - 003 | | 1 | CONNECTOR, 3P, FEMALE<br>コネクタ (メス) | |
| J 296 | PCB | | | CASSETTE 4 PAPER DETECT<br>カセット (4) 紙残量検知 | |
| | VS1 - 6321 - 003 | | 1 | CONNECTOR, 3P, FEMALE<br>コネクタ (メス) | |
| J 301 | NPN | | | CASSETTE 4 LIFTER MOTOR<br>カセット (4) リフタ モータ | M17 |
| | VS1 - 6321 - 002 | | 1 | CONNECTOR, 2P, FEMALE<br>コネクタ (メス) | |
| | VS1 - 5057 - 002 | | 1 | CONNECTOR, SNAP TIGHT<br>チュウケイ コネクタ | |

COPYRIGHT © 1998 CANON INC.

| FIGURE & KEY NO. | PART NUMBER | RANK | Q'TY | DESCRIPTION | SERIAL NUMBER / REMARKS |
|---|---|---|---|---|---|
| B－J 302 | PCB | | | HUMIDITY SENSOR<br>湿度センサ | |
| | VS1－6321－005 | | 1 | CONNECTOR, 5P, FEMALE<br>コネクタ (メス) | |
| J 303 | VS1－6321－003 | | 2 | CONNECTOR, 3P, FEMALE<br>コネクタ (メス) | |
| | VS1－5057－003 | | 1 | CONNECTOR, SNAP TIGHT<br>チュウケイ コネクタ | |
| J 304 | NPN | | | VERTICAL PATH 2 SENSOR<br>縦パス (2) センサ | PS49 |
| | VS1－6321－003 | | 1 | CONNECTOR, 3P, FEMALE<br>コネクタ (メス) | |
| J 305 | VS1－6313－011 | | 2 | CONNECTOR, 11P, FEMALE<br>コネクタ (メス) | |
| | VS1－6314－011 | | 2 | CONNECTOR, 11P, FEMALE<br>コネクタ (メス) | |
| | VS1－6319－022 | | 1 | CONNECTOR, SNAP TIGHT<br>チュウケイ コネクタ | |
| | VT2－5161－022 | | 2 | HOLDER, CONNECTOR, 22P<br>コネクタ ホルダ | |
| J 306 | NPN | | | CASSETTE 4 PICK-UP CLUTCH<br>カセット (4) 給紙クラッチ | CL14 |
| | VS1－6321－002 | | 1 | CONNECTOR, 2P, FEMALE<br>コネクタ (メス) | |
| | VS1－5057－002 | | 1 | CONNECTOR, SNAP TIGHT<br>チュウケイ コネクタ | |
| J 307 | NPN | | | CASSETTE 4 VERT. PATH CLUTCH<br>カセット (4) 縦パス クラッチ | CL15 |
| | VS1－6320－002 | | 1 | CONNECTOR, 2P, FEMALE<br>コネクタ (メス) | |
| | VS1－5057－002 | | 1 | CONNECTOR, SNAP TIGHT<br>チュウケイ コネクタ | |
| J 308 | NPN | | | CASSETTE 4 LIFTER MOTOR<br>カセット (4) リフタ モータ | PS43 |
| | VS1－6321－003 | | 1 | CONNECTOR, 3P, FEMALE<br>コネクタ (メス) | |
| J 309 | NPN | | | CASSETTE 4 PAPER SENSOR<br>カセット (4) 紙検センサ | PS44 |
| | VS1－6321－003 | | 1 | CONNECTOR, 3P, FEMALE<br>コネクタ (メス) | |
| J 310 | NPN | | | CASSETTE 4 PICK-UP SENSOR<br>カセット (4) 給紙センサ | PS42 |
| | VS1－6321－003 | | 1 | CONNECTOR, 3P, FEMALE<br>コネクタ (メス) | |
| J 311 | NPN | | | CASSETTE 4 OPEN/CLOSE SENSOR<br>カセット (4) 開閉センサ | PS45 |
| | VS1－6321－003 | | 1 | CONNECTOR, 3P, FEMALE<br>コネクタ (メス) | |
| J 312 | NPN | | | CASSETTE 4 VERT. PATH SENSOR<br>カセット (4) 縦パス センサ | PS46 |
| | VS1－6321－003 | | 1 | CONNECTOR, 3P, FEMALE<br>コネクタ (メス) | |
| J 313 | NPN | | | CASSETTE 4 PICK-UP SOLENOID<br>カセット (4) 給紙ソレノイド | SL10 |
| | VS1－6321－002 | | 1 | CONNECTOR, 2P, FEMALE<br>コネクタ (メス) | |
| | VS1－5057－002 | | 1 | CONNECTOR, SNAP TIGHT<br>チュウケイ コネクタ | |
| J 314 | VS1－6313－010 | | 2 | CONNECTOR, 10P, FEMALE<br>コネクタ (メス) | |


COPYRIGHT © 1998 CANON INC.

| FIGURE & KEY NO. | PART NUMBER | RANK | Q'TY | DESCRIPTION | SERIAL NUMBER / REMARKS |
|---|---|---|---|---|---|
| B－J 314 | VS1－6314－010 | | 2 | CONNECTOR, 10P, FEMALE<br>コネクタ (メス) | |
| | VS1－6319－020 | | 1 | CONNECTOR, SNAP TIGHT<br>チュウケイ コネクタ | |
| | VT2－5161－020 | | 2 | HOLDER, CONNECTOR, 20P<br>コネクタ ホルダ | |
| J 315 | NPN | | | LEFT DECK LIFTER SENSOR<br>左デッキ リフタ センサ | PS31 |
| | VS1－6321－003 | | 1 | CONNECTOR, 3P, FEMALE<br>コネクタ (メス) | |
| J 316 | NPN | | | LEFT DECK PAPER SENSOR<br>左デッキ紙検センサ | PS32 |
| | VS1－6321－003 | | 1 | CONNECTOR, 3P, FEMALE<br>コネクタ (メス) | |
| J 317 | NPN | | | LEFT DECK PICK-UP SENSOR<br>左デッキ給紙センサ | PS25 |
| | VS1－6321－003 | | 1 | CONNECTOR, 3P, FEMALE<br>コネクタ (メス) | |
| J 318 | NPN | | | LEFT DECK OPEN/CLOSE SENSOR<br>左デッキ開閉センサ | PS33 |
| | VS1－6320－003 | | 1 | CONNECTOR, 3P, FEMALE<br>コネクタ (メス) | |
| J 319 | NPN | | | LEFT DECK LIMIT SENSOR<br>左デッキ リミット センサ | PS34 |
| | VS1－6321－003 | | 1 | CONNECTOR, 3P, FEMALE<br>コネクタ (メス) | |
| J 320 | NPN | | | LEFT DECK PICK-UP CLUTCH<br>左デッキ給紙クラッチ | CL11 |
| | VS1－6321－002 | | 1 | CONNECTOR, 2P, FEMALE<br>コネクタ (メス) | |
| | VS1－5057－002 | | 1 | CONNECTOR, SNAP TIGHT<br>チュウケイ コネクタ | |
| J 321 | NPN | | | LEFT DECK PICK-UP SOLENOID<br>左デッキ給紙ソレノイド | SL8 |
| | VS1－6321－002 | | 1 | CONNECTOR, 2P, FEMALE<br>コネクタ (メス) | |
| | VS1－5057－002 | | 1 | CONNECTOR, SNAP TIGHT<br>チュウケイ コネクタ | |
| J 322 | FG6－1837－000 | | 1 | CABLE, DUPLEXING FEEDER<br>両面搬送束線 | |
| | VS1－6313－012 | | 1 | CONNECTOR, 12P, FEMALE<br>コネクタ (メス) | |
| | VS1－6314－012 | | 1 | CONNECTOR, 12P, FEMALE<br>コネクタ (メス) | |
| | VS1－6328－024 | | 1 | CONNECTOR, 24P, FEMALE<br>コネクタ (メス) | |
| | VT2－5161－024 | | 1 | HOLDER, CONNECTOR, 24P<br>コネクタ ホルダ | |
| | WS3－5607－000 | | 4 | SOCKET CONTACT, 20-24AWG<br>コンタクト | |
| J 323 | FG6－1837－000 | | 1 | CABLE, DUPLEXING FEEDER<br>両面搬送束線 | |
| | VS1－6314－011 | | 1 | CONNECTOR, 11P, FEMALE<br>コネクタ (メス) | |
| | VS1－6318－011 | | 1 | CONNECTOR, SNAP TIGHT<br>チュウケイ コネクタ | |
| J 324 | NPN | | | DUPLEXING FEED MOTOR<br>両面搬送モータ | M12 |
| | VS1－6321－005 | | 1 | CONNECTOR, 5P, FEMALE<br>コネクタ (メス) | |

COPYRIGHT © 1998 CANON INC.

| FIGURE & KEY NO. | PART NUMBER | RANK | Q'TY | DESCRIPTION | SERIAL NUMBER / REMARKS |
|---|---|---|---|---|---|
| B - J 324 | VS1 - 5057 - 005 | | 1 | CONNECTOR, SNAP TIGHT<br>チュウケイ コネクタ | |
| J 325 | NPN | | | DUPLEXING INVERT MOTOR<br>両面反転モータ | M11 |
| | VS1 - 6321 - 006 | | 1 | CONNECTOR, 6P, FEMALE<br>コネクタ (メス) | |
| | VS1 - 5057 - 006 | | 1 | CONNECTOR, SNAP TIGHT<br>チュウケイ コネクタ | |
| J 326 | FG6 - 1837 - 000 | | 1 | CABLE, DUPLEXING FEEDER<br>両面搬送束線 | |
| | VS1 - 6314 - 003 | | 1 | CONNECTOR, 3P, FEMALE<br>コネクタ (メス) | |
| | VS1 - 6318 - 003 | | 1 | CONNECTOR, SNAP TIGHT<br>チュウケイ コネクタ | |
| J 327 | NPN | | | FRONT JOINT SENSOR<br>合流前センサ | PS14 |
| | VS1 - 6321 - 003 | | 1 | CONNECTOR, 3P, FEMALE<br>コネクタ (メス) | |
| J 328 | NPN | | | LEFT DECK PULL SENSOR<br>左デッキ引き抜きセンサ | PS26 |
| | VS1 - 6321 - 003 | | 1 | CONNECTOR, 3P, FEMALE<br>コネクタ (メス) | |
| J 329 | NPN | | | SIDE REGISTRATION MOTOR<br>横レジ モータ | M15 |
| | FG6 - 1837 - 000 | | 1 | CABLE, DUPLEXING FEEDER<br>両面搬送束線 | |
| | VS1 - 5057 - 006 | | 1 | CONNECTOR, SNAP TIGHT<br>チュウケイ コネクタ | |
| J 330 | FG6 - 1837 - 000 | | 1 | CABLE, DUPLEXING FEEDER<br>両面搬送束線 | |
| | VS1 - 6321 - 009 | | 1 | CONNECTOR, 9P, FEMALE<br>コネクタ (メス) | |
| | VS1 - 5057 - 009 | | 1 | CONNECTOR, SNAP TIGHT<br>チュウケイ コネクタ | |
| J 331 | NPN | | | LOWER FEED RIGHT CLUTCH<br>下搬送右クラッチ | CL17 |
| | VS1 - 6321 - 002 | | 1 | CONNECTOR, 2P, FEMALE<br>コネクタ (メス) | |
| | VS1 - 5057 - 002 | | 1 | CONNECTOR, SNAP TIGHT<br>チュウケイ コネクタ | |
| J 332 | NPN | | | LOWER FEED CENTER CLUTCH<br>下搬送中クラッチ | CL16 |
| | VS1 - 6321 - 002 | | 1 | CONNECTOR, 2P, FEMALE<br>コネクタ (メス) | |
| | VS1 - 5057 - 002 | | 1 | CONNECTOR, SNAP TIGHT<br>チュウケイ コネクタ | |
| J 333 | NPN | | | LEFT DECK PULL CLUTCH<br>左デッキ引き抜きクラッチ | CL19 |
| | VS1 - 6321 - 002 | | 1 | CONNECTOR, 2P, FEMALE<br>コネクタ (メス) | |
| | VS1 - 5057 - 002 | | 1 | CONNECTOR, SNAP TIGHT<br>チュウケイ コネクタ | |
| J 334 | VS1 - 5824 - 003 | | 1 | CONNECTOR, 3P, FEMALE<br>コネクタ (メス) | |
| | VS1 - 6321 - 003 | | 1 | CONNECTOR, 3P, FEMALE<br>コネクタ (メス) | |
| | VS1 - 5057 - 003 | | 1 | CONNECTOR, SNAP TIGHT<br>チュウケイ コネクタ | |
| | WS3 - 5358 - 000 | | 3 | SOCKET CONTACT, 22-26AWG<br>ソケット コンタクト | |


COPYRIGHT © 1998 CANON INC.
CANON 605/605V/600 REV.0 NOV. 1998 PRINTED IN JAPAN (IMPRIME AU JAPON)

| FIGURE & KEY NO. | PART NUMBER | RANK | Q'TY | DESCRIPTION | SERIAL NUMBER / REMARKS |
|---|---|---|---|---|---|
| B－J 335 | NPN | | | SIDE REGISTRATION SENSOR<br>横レジ センサ | PS18 |
| | VS1－0279－003 | | 1 | CONNECTOR, 3P, FEMALE<br>コネクタ (メス) | |
| | WS3－0469－000 | | 3 | SOCKET CONTACT, 26-30AWG<br>ソケット コンタクト | |
| J 336 | FG6－1837－000 | | 1 | CABLE, DUPLEXING FEEDER<br>両面搬送束線 | |
| | VS1－6321－003 | | 1 | CONNECTOR, 3P, FEMALE<br>コネクタ (メス) | |
| | VS1－5057－003 | | 1 | CONNECTOR, SNAP TIGHT<br>チュウケイ コネクタ | |
| J 337 | NPN | | | AFTER JOINT SENSOR<br>合流後センサ | PS15 |
| | VS1－6321－003 | | 1 | CONNECTOR, 3P, FEMALE<br>コネクタ (メス) | |
| J 338 | VS1－6321－003 | | 2 | CONNECTOR, 3P, FEMALE<br>コネクタ (メス) | |
| | VS1－5057－003 | | 1 | CONNECTOR, SNAP TIGHT<br>チュウケイ コネクタ | |
| J 339 | NPN | | | U-TURN SENSOR<br>Uターン センサ | PS13 |
| | VS1－6321－003 | | 1 | CONNECTOR, 3P, FEMALE<br>コネクタ (メス) | |
| J 340 | VS1－6321－003 | | 2 | CONNECTOR, 3P, FEMALE<br>コネクタ (メス) | |
| | VS1－5057－003 | | 1 | CONNECTOR, SNAP TIGHT<br>チュウケイ コネクタ | |
| J 341 | NPN | | | DUPLEXING INVERT SENSOR<br>両面反転センサ | PS12 |
| | VS1－6321－003 | | 1 | CONNECTOR, 3P, FEMALE<br>コネクタ (メス) | |
| J 342 | VS1－6321－003 | | 2 | CONNECTOR, 3P, FEMALE<br>コネクタ (メス) | |
| | VS1－5057－003 | | 1 | CONNECTOR, SNAP TIGHT<br>チュウケイ コネクタ | |
| J 351 | VS1－6314－005 | | 2 | CONNECTOR, 5P, FEMALE<br>コネクタ (メス) | |
| | VS1－6318－005 | | 1 | CONNECTOR, SNAP TIGHT<br>チュウケイ コネクタ | |
| J 352 | SYS | | | FOR RS-232C<br>RS－232C用 | |
| | VS1－6314－005 | | 1 | CONNECTOR, 5P, FEMALE<br>コネクタ (メス) | |
| | VS1－6318－005 | | 1 | CONNECTOR, SNAP TIGHT<br>チュウケイ コネクタ | |
| J 353 | VS1－6314－004 | | 2 | CONNECTOR, 4P, FEMALE<br>コネクタ (メス) | |
| | VS1－6318－004 | | 1 | CONNECTOR, SNAP TIGHT<br>チュウケイ コネクタ | |
| J 354 | NPN | | | HARD DISK<br>ハード ディスク | |
| | X62－5133－000 | | 4 | SOCKET CONTACT, 18-24AWG<br>ソケット コンタクト | |
| | X65－5854－000 | | 1 | CONNECTOR, 4P, FEMALE<br>コネクタ (メス) | |
| J 355 | NPN | | | HARD DISK<br>ハード ディスク | |
| | VS1－0610－040 | | 1 | CONNECTOR, 40P, FEMALE<br>コネクタ (メス) | |

COPYRIGHT © 1998 CANON INC.

| FIGURE & KEY NO. | PART NUMBER | RANK | Q'TY | DESCRIPTION | SERIAL NUMBER / REMARKS |
|---|---|---|---|---|---|
| B - J 355 | VS9 - 5002 - 040 | | 1 | HOLDER, CONNECTOR, 40P<br>コネクタ ホルダ | |
| J 356 | VS1 - 6313 - 020 | | 2 | CONNECTOR, 20P, FEMALE<br>コネクタ (メス) | |
| | VS1 - 6314 - 020 | | 2 | CONNECTOR, 20P, FEMALE<br>コネクタ (メス) | |
| | VS1 - 6319 - 040 | | 1 | CONNECTOR, SNAP TIGHT<br>チュウケイ コネクタ | |
| | VT2 - 5161 - 040 | | 2 | HOLDER, CONNECTOR, 40P<br>コネクタ ホルダ | |
| J 357 | VS1 - 6314 - 005 | | 2 | CONNECTOR, 5P, FEMALE<br>コネクタ (メス) | |
| | VS1 - 6318 - 005 | | 1 | CONNECTOR, SNAP TIGHT<br>チュウケイ コネクタ | |
| J 358 | VS1 - 6313 - 020 | | 2 | CONNECTOR, 20P, FEMALE<br>コネクタ (メス) | |
| | VS1 - 6314 - 020 | | 2 | CONNECTOR, 20P, FEMALE<br>コネクタ (メス) | |
| | VS1 - 6319 - 040 | | 1 | CONNECTOR, SNAP TIGHT<br>チュウケイ コネクタ | |
| | VT2 - 5161 - 040 | | 2 | HOLDER, CONNECTOR, 40P<br>コネクタ ホルダ | |
| J 359 | SYS | | | FOR PC<br>PC用 | |
| | VS1 - 6314 - 004 | | 1 | CONNECTOR, 4P, FEMALE<br>コネクタ (メス) | |
| | VS1 - 6318 - 004 | | 1 | CONNECTOR, SNAP TIGHT<br>チュウケイ コネクタ | |
| J 360 | VS1 - 6314 - 020 | | 2 | CONNECTOR, 20P, FEMALE<br>コネクタ (メス) | |
| | VS1 - 6318 - 020 | | 1 | CONNECTOR, SNAP TIGHT<br>チュウケイ コネクタ | |
| J 361 | FG6 - 3591 - 000 | | 1 | CCV SHORT CONNECTOR UNIT<br>CCV ショート コネクタ | |
| | VS1 - 0280 - 004 | | 1 | CONNECTOR, 4P, MALE<br>コネクタ (オス) | |
| | WS3 - 5016 - 000 | | 4 | PIN CONTACT, 30-26AWG<br>ピン コンタクト | |
| J 362 | VS1 - 6321 - 002 | | 2 | CONNECTOR, 2P, FEMALE<br>コネクタ (メス) | |
| | VS1 - 5057 - 002 | | 1 | CONNECTOR, SNAP TIGHT<br>チュウケイ コネクタ | |
| J 363 | VS1 - 6321 - 003 | | 2 | CONNECTOR, 3P, FEMALE<br>コネクタ (メス) | |
| | VS1 - 5057 - 003 | | 1 | CONNECTOR, SNAP TIGHT<br>チュウケイ コネクタ | |
| J 364 | VS1 - 6321 - 003 | | 2 | CONNECTOR, 3P, FEMALE<br>コネクタ (メス) | |
| | VS1 - 5057 - 003 | | 1 | CONNECTOR, SNAP TIGHT<br>チュウケイ コネクタ | |
| J 365 | VS1 - 6321 - 002 | | 2 | CONNECTOR, 2P, FEMALE<br>コネクタ (メス) | |
| | VS1 - 5057 - 002 | | 1 | CONNECTOR, SNAP TIGHT<br>チュウケイ コネクタ | |
| J 366 | FG6 - 1837 - 000 | | 1 | CABLE, DUPLEXING FEEDER<br>両面搬送束線 | |
| | VS1 - 6314 - 004 | | 1 | CONNECTOR, 4P, FEMALE<br>コネクタ (メス) | |
| | VS1 - 6318 - 004 | | 1 | CONNECTOR, SNAP TIGHT<br>チュウケイ コネクタ | |


COPYRIGHT © 1998 CANON INC.
CANON 605/605V/600 REV.0 NOV. 1998 PRINTED IN JAPAN [IMPRIME AU JAPON]

| FIGURE & KEY NO. | PART NUMBER | RANK | Q'TY | DESCRIPTION | SERIAL NUMBER / REMARKS |
|---|---|---|---|---|---|
| B－J 501 | PCB | | | DC CONTROLLER<br>DCコントローラ | |
| | VS3－5083－006 | | 1 | CONNECTOR, 6P, FEMALE<br>コネクタ (メス) | |
| | WS3－5160－000 | | 6 | SOCKET CONTACT, 18-24AWG<br>ソケット コンタクト | |
| J 502 | PCB | | | DC CONTROLLER<br>DCコントローラ | |
| | VS1－6313－017 | | 1 | CONNECTOR, 17P, FEMALE<br>コネクタ (メス) | |
| | VS1－6314－017 | | 1 | CONNECTOR, 17P, FEMALE<br>コネクタ (メス) | |
| | VT2－5161－034 | | 1 | HOLDER, CONNECTOR, 34P<br>コネクタ ホルダ | |
| J 503 | PCB | | | DC CONTROLLER<br>DCコントローラ | |
| | VS1－6313－015 | | 1 | CONNECTOR, 15P, FEMALE<br>コネクタ (メス) | |
| | VS1－6314－015 | | 1 | CONNECTOR, 15P, FEMALE<br>コネクタ (メス) | |
| | VT2－5161－030 | | 1 | HOLDER, CONNECTOR, 30P<br>コネクタ ホルダ | |
| J 504 | PCB | | | DC CONTROLLER<br>DCコントローラ | |
| | VS1－6313－019 | | 1 | CONNECTOR, 19P, FEMALE<br>コネクタ (メス) | |
| | VS1－6314－019 | | 1 | CONNECTOR, 19P, FEMALE<br>コネクタ (メス) | |
| | VT2－5161－038 | | 1 | HOLDER, CONNECTOR, 38P<br>コネクタ ホルダ | |
| J 505 | PCB | | | DC CONTROLLER<br>DCコントローラ | |
| | VS1－6313－014 | | 1 | CONNECTOR, 14P, FEMALE<br>コネクタ (メス) | |
| | VS1－6314－014 | | 1 | CONNECTOR, 14P, FEMALE<br>コネクタ (メス) | |
| | VT2－5161－028 | | 1 | HOLDER, CONNECTOR, 28P<br>コネクタ ホルダ | |
| J 506 | PCB | | | DC CONTROLLER<br>DCコントローラ | |
| | VS1－6313－013 | | 1 | CONNECTOR, 13P, FEMALE<br>コネクタ (メス) | |
| | VS1－6314－013 | | 1 | CONNECTOR, 13P, FEMALE<br>コネクタ (メス) | |
| | VT2－5161－026 | | 1 | HOLDER, CONNECTOR, 26P<br>コネクタ ホルダ | |
| J 507 | PCB | | | DC CONTROLLER<br>DCコントローラ | |
| | VS1－6313－010 | | 1 | CONNECTOR, 10P, FEMALE<br>コネクタ (メス) | |
| | VS1－6314－010 | | 1 | CONNECTOR, 10P, FEMALE<br>コネクタ (メス) | |
| | VT2－5161－020 | | 1 | HOLDER, CONNECTOR, 20P<br>コネクタ ホルダ | |
| J 508 | PCB | | | DC CONTROLLER<br>DCコントローラ | |
| | VS1－6313－020 | | 1 | CONNECTOR, 20P, FEMALE<br>コネクタ (メス) | |
| | VS1－6314－020 | | 1 | CONNECTOR, 20P, FEMALE<br>コネクタ (メス) | |

COPYRIGHT © 1998 CANON INC.

| FIGURE & KEY NO. | PART NUMBER | RANK | Q'TY | DESCRIPTION | SERIAL NUMBER / REMARKS |
|---|---|---|---|---|---|
| B - J 508 | VT2 - 5161 - 040 | | 1 | HOLDER, CONNECTOR, 40P<br>コネクタ ホルダ | |
| J 509 | PCB | | | DC CONTROLLER<br>DCコントローラ | |
| | VS1 - 6313 - 013 | | 1 | CONNECTOR, 13P, FEMALE<br>コネクタ (メス) | |
| | VS1 - 6314 - 013 | | 1 | CONNECTOR, 13P, FEMALE<br>コネクタ (メス) | |
| | VT2 - 5161 - 026 | | 1 | HOLDER, CONNECTOR, 26P<br>コネクタ ホルダ | |
| J 510 | PCB | | | DC CONTROLLER<br>DCコントローラ | |
| | VS1 - 6313 - 016 | | 1 | CONNECTOR, 16P, FEMALE<br>コネクタ (メス) | |
| | VS1 - 6314 - 016 | | 1 | CONNECTOR, 16P, FEMALE<br>コネクタ (メス) | |
| | VT2 - 5161 - 032 | | 1 | HOLDER, CONNECTOR, 32P<br>コネクタ ホルダ | |
| J 511 | PCB | | | DC CONTROLLER<br>DCコントローラ | |
| | VS1 - 6313 - 012 | | 1 | CONNECTOR, 12P, FEMALE<br>コネクタ (メス) | |
| | VS1 - 6314 - 012 | | 1 | CONNECTOR, 12P, FEMALE<br>コネクタ (メス) | |
| | VT2 - 5161 - 024 | | 1 | HOLDER, CONNECTOR, 24P<br>コネクタ ホルダ | |
| J 512 | PCB | | | DC CONTROLLER<br>DCコントローラ | |
| | VS1 - 6313 - 014 | | 1 | CONNECTOR, 14P, FEMALE<br>コネクタ (メス) | |
| | VS1 - 6314 - 014 | | 1 | CONNECTOR, 14P, FEMALE<br>コネクタ (メス) | |
| | VT2 - 5161 - 028 | | 1 | HOLDER, CONNECTOR, 28P<br>コネクタ ホルダ | |
| J 513 | PCB | | | DC CONTROLLER<br>DCコントローラ | |
| | VS1 - 6313 - 013 | | 1 | CONNECTOR, 13P, FEMALE<br>コネクタ (メス) | |
| | VS1 - 6314 - 013 | | 1 | CONNECTOR, 13P, FEMALE<br>コネクタ (メス) | |
| | VT2 - 5161 - 026 | | 1 | HOLDER, CONNECTOR, 26P<br>コネクタ ホルダ | |
| J 514 | PCB | | | DC CONTROLLER<br>DCコントローラ | |
| | VS1 - 6313 - 014 | | 1 | CONNECTOR, 14P, FEMALE<br>コネクタ (メス) | |
| | VS1 - 6314 - 014 | | 1 | CONNECTOR, 14P, FEMALE<br>コネクタ (メス) | |
| | VT2 - 5161 - 028 | | 1 | HOLDER, CONNECTOR, 28P<br>コネクタ ホルダ | |
| J 515 | PCB | | | DC CONTROLLER<br>DCコントローラ | |
| | VS1 - 6313 - 011 | | 1 | CONNECTOR, 11P, FEMALE<br>コネクタ (メス) | |
| | VS1 - 6314 - 011 | | 1 | CONNECTOR, 11P, FEMALE<br>コネクタ (メス) | |
| | VT2 - 5161 - 022 | | 1 | HOLDER, CONNECTOR, 22P<br>コネクタ ホルダ | |
| J 516 | PCB | | | DC CONTROLLER<br>DCコントローラ | |


COPYRIGHT © 1998 CANON INC.
CANON 605/605V/600 REV.0 NOV. 1998 PRINTED IN JAPAN (IMPRIME AU JAPON)

| FIGURE & KEY NO. | PART NUMBER | RANK | Q'TY | DESCRIPTION | SERIAL NUMBER / REMARKS |
|---|---|---|---|---|---|
| B- J 516 | VS1 - 6313 - 012 | | 1 | CONNECTOR, 12P, FEMALE<br>コネクタ (メス) | |
| | VS1 - 6314 - 012 | | 1 | CONNECTOR, 12P, FEMALE<br>コネクタ (メス) | |
| | VT2 - 5161 - 024 | | 1 | HOLDER, CONNECTOR, 24P<br>コネクタ ホルダ | |
| J 517 | PCB | | | DC CONTROLLER<br>DCコントローラ | |
| | VS1 - 6313 - 011 | | 1 | CONNECTOR, 11P, FEMALE<br>コネクタ (メス) | |
| | VS1 - 6314 - 011 | | 1 | CONNECTOR, 11P, FEMALE<br>コネクタ (メス) | |
| | VT2 - 5161 - 022 | | 1 | HOLDER, CONNECTOR, 22P<br>コネクタ ホルダ | |
| J 518 | PCB | | | DC CONTROLLER<br>DCコントローラ | |
| | VS1 - 6313 - 010 | | 1 | CONNECTOR, 10P, FEMALE<br>コネクタ (メス) | |
| | VS1 - 6314 - 010 | | 1 | CONNECTOR, 10P, FEMALE<br>コネクタ (メス) | |
| | VT2 - 5161 - 020 | | 1 | HOLDER, CONNECTOR, 20P<br>コネクタ ホルダ | |
| J 519 | PCB | | | DC CONTROLLER<br>DCコントローラ | |
| | VS1 - 6313 - 012 | | 1 | CONNECTOR, 12P, FEMALE<br>コネクタ (メス) | |
| | VS1 - 6314 - 012 | | 1 | CONNECTOR, 12P, FEMALE<br>コネクタ (メス) | |
| | VT2 - 5161 - 024 | | 1 | HOLDER, CONNECTOR, 24P<br>コネクタ ホルダ | |
| J 520 | SYS | | | CC-X MAIN BOX<br>CC-X メイン ボックス | ACCESSORY |
| | PCB | | | DC CONTROLLER<br>DCコントローラ | |
| J 521 | SYS | | | CC-X MAIN BOX<br>CC-X メイン ボックス | ACCESSORY |
| | PCB | | | DC CONTROLLER<br>DCコントローラ | |
| J 522 | SYS | | | FOR ADJUSTING TOOL<br>調整工具用 | |
| | PCB | | | DC CONTROLLER<br>DCコントローラ | |
| J 523 | SYS | | | FOR RS-232C<br>RS-232C用 | |
| | PCB | | | DC CONTROLLER<br>DCコントローラ | |
| J 524 | SYS | | | FOR DOWN LOAD<br>ダウン ロード用 | |
| | PCB | | | DC CONTROLLER<br>DCコントローラ | |
| J 525 | PCB | | | DC CONTROLLER<br>DCコントローラ | |
| | VS1 - 6407 - 080 | | 1 | CONNECTOR, 80P, FEMALE<br>コネクタ (メス) | |
| J 601 | NPN | | | DRUM MOTOR<br>ドラム モータ | M0 |
| | VS3 - 5083 - 002 | | 1 | CONNECTOR, 2P, FEMALE<br>コネクタ (メス) | |
| | WS3 - 5160 - 000 | | 2 | SOCKET CONTACT, 18-24AWG<br>ソケット コンタクト | |

COPYRIGHT © 1998 CANON INC.

| FIGURE & KEY NO. | PART NUMBER | RANK | Q'TY | DESCRIPTION | SERIAL NUMBER / REMARKS |
|---|---|---|---|---|---|
| B－J 602 | NPN | | | DRUM MOTOR<br>ドラム モータ | M0 |
| | VS1－6321－005 | | 1 | CONNECTOR, 5P, FEMALE<br>コネクタ (メス) | |
| J 611 | NPN | | | MAIN MOTOR<br>メイン モータ | M1 |
| | VS3－5083－002 | | 1 | CONNECTOR, 2P, FEMALE<br>コネクタ (メス) | |
| | WS3－5160－000 | | 2 | SOCKET CONTACT, 18-24AWG<br>ソケット コンタクト | |
| J 612 | NPN | | | MAIN MOTOR<br>メイン モータ | M1 |
| | VS1－6321－005 | | 1 | CONNECTOR, 5P, FEMALE<br>コネクタ (メス) | |
| J 621 | NPN | | | PAPER PICK-UP MOTOR<br>給紙モータ | M2 |
| | VS3－5083－002 | | 1 | CONNECTOR, 2P, FEMALE<br>コネクタ (メス) | |
| | WS3－5160－000 | | 2 | SOCKET CONTACT, 18-24AWG<br>ソケット コンタクト | |
| J 622 | NPN | | | PAPER PICK-UP MOTOR<br>給紙モータ | M2 |
| | VS1－6321－005 | | 1 | CONNECTOR, 5P, FEMALE<br>コネクタ (メス) | |
| J 651 | NPN | | | FIXING DRIVE MOTOR<br>定着駆動モータ | M3 |
| | VS3－5083－002 | | 1 | CONNECTOR, 2P, FEMALE<br>コネクタ (メス) | |
| | WS3－5160－000 | | 2 | SOCKET CONTACT, 18-24AWG<br>ソケット コンタクト | |
| J 652 | NPN | | | FIXING DRIVE MOTOR<br>定着駆動モータ | M3 |
| | VS1－6321－006 | | 1 | CONNECTOR, 6P, FEMALE<br>コネクタ (メス) | |
| J 701 | PCB | | | MACHINE POWER SUPPLY<br>本体電源 | |
| | VS3－5083－007 | | 1 | CONNECTOR, 7P, FEMALE<br>コネクタ (メス) | |
| | WS3－5160－000 | | 4 | SOCKET CONTACT, 18-24AWG<br>ソケット コンタクト | |
| J 721 | PCB | | | HIGH VOLTAGE DC TRANSFORMER<br>高圧DCトランス | |
| | VS1－6302－004 | | 1 | CONNECTOR, 4P, FEMALE<br>コネクタ (メス) | |
| | WS3－5569－000 | | 4 | SOCKET CONTACT, 22-28AWG<br>ソケット コンタクト | |
| J 722 | PCB | | | HIGH VOLTAGE DC TRANSFORMER<br>高圧DCトランス | |
| | VS1－6302－005 | | 1 | CONNECTOR, 5P, FEMALE<br>コネクタ (メス) | |
| | WS3－5569－000 | | 5 | SOCKET CONTACT, 22-28AWG<br>ソケット コンタクト | |
| J 723 | PCB | | | HIGH VOLTAGE DC TRANSFORMER<br>高圧DCトランス | |
| | VS1－6314－016 | | 1 | CONNECTOR, 16P, FEMALE<br>コネクタ (メス) | |
| J 731 | PCB | | | HIGH VOLTAGE DC TRANSFORMER<br>高圧DCトランス | |
| | FH2－9231－000 | | 1 | JOINT CONNECTOR UNIT<br>連結コネクタ ユニット | |


COPYRIGHT © 1998 CANON INC.

| FIGURE & KEY NO. | PART NUMBER | RANK | Q'TY | DESCRIPTION | SERIAL NUMBER / REMARKS |
|---|---|---|---|---|---|
| B－ J 732 | PCB | | | HIGH VOLTAGE DC TRANSFORMER<br>高圧DCトランス | |
| | FH2－9231－000 | | 1 | JOINT CONNECTOR UNIT<br>連結コネクタ ユニット | |
| J 733 | PCB | | | HIGH VOLTAGE DC TRANSFORMER<br>高圧DCトランス | |
| | FH2－9231－000 | | 1 | JOINT CONNECTOR UNIT<br>連結コネクタ ユニット | |
| J 734 | PCB | | | HIGH VOLTAGE DC TRANSFORMER<br>高圧DCトランス | |
| | NPN | | | AC TRANSFORMER<br>ACトランス | |
| J 737 | PCB | | | HIGH VOLTAGE DC TRANSFORMER<br>高圧DCトランス | |
| | VS3－5083－002 | | 1 | CONNECTOR, 2P, FEMALE<br>コネクタ (メス) | |
| | WS3－5160－000 | | 1 | SOCKET CONTACT, 18-24AWG<br>ソケット コンタクト | |
| J 741 | PCB | | | HIGH VOLTAGE AC TRANSFORMER<br>高圧ACトランス | |
| | VS1－6302－005 | | 1 | CONNECTOR, 5P, FEMALE<br>コネクタ (メス) | |
| | WS3－5569－000 | | 5 | SOCKET CONTACT, 22-28AWG<br>ソケット コンタクト | |
| J 742 | PCB | | | HIGH VOLTAGE AC TRANSFORMER<br>高圧ACトランス | |
| | NPN | | | AC TRANSFORMER<br>ACトランス | |
| J 761 | PCB | | | POLYGON MOTOR DRIVER<br>ポリゴン モータ ドライバ | |
| | VS3－5083－003 | | 1 | CONNECTOR, 3P, FEMALE<br>コネクタ (メス) | |
| | WS3－5160－000 | | 2 | SOCKET CONTACT, 18-24AWG<br>ソケット コンタクト | |
| J 762 | PCB | | | POLYGON MOTOR DRIVER<br>ポリゴン モータ ドライバ | |
| | VS1－6321－004 | | 1 | CONNECTOR, 4P, FEMALE<br>コネクタ (メス) | |
| J 763 | PCB | | | POLYGON MOTOR DRIVER<br>ポリゴン モータ ドライバ | |
| | VS1－6302－011 | | 1 | CONNECTOR, 11P, FEMALE<br>コネクタ (メス) | |
| | WS3－5569－000 | | 11 | SOCKET CONTACT, 22-28AWG<br>ソケット コンタクト | |
| J 764 | NPN | | | POLYGON MOTOR<br>ポリゴン モータ | M4 |
| | VS3－0315－011 | | 1 | CONNECTOR, 11P, FEMALE<br>コネクタ (メス) | |
| | WS3－1091－000 | | 11 | SOCKET CONTACT<br>ソケット コンタクト | |
| J 801 | PCB | | | SCANNER MOTOR DRIVER<br>光学モータ ドライバ | |
| | VS3－5083－007 | | 1 | CONNECTOR, 7P, FEMALE<br>コネクタ (メス) | |
| | WS3－5160－000 | | 7 | SOCKET CONTACT, 18-24AWG<br>ソケット コンタクト | |
| J 802 | PCB | | | SCANNER MOTOR DRIVER<br>光学モータ ドライバ | |
| | VS1－6321－012 | | 1 | CONNECTOR, 12P, FEMALE<br>コネクタ (メス) | |

COPYRIGHT © 1998 CANON INC.

| FIGURE & KEY NO. | PART NUMBER | RANK | Q'TY | DESCRIPTION | SERIAL NUMBER / REMARKS |
|---|---|---|---|---|---|
| B－J 803 | PCB | | | SCANNER MOTOR DRIVER<br>光学モータ ドライバ | |
| | NPN | | | SCANNER MOTOR<br>光学モータ | M5 |
| J 804 | PCB | | | SCANNER MOTOR DRIVER<br>光学モータ ドライバ | |
| | VS1－6321－003 | | 1 | CONNECTOR, 3P, FEMALE<br>コネクタ （メス） | |
| J 851 | PCB | | | EXPOSURE CONTROLLER<br>調光制御 | |
| | VS3－5083－004 | | 1 | CONNECTOR, 4P, FEMALE<br>コネクタ （メス） | |
| | WS3－5160－000 | | 4 | SOCKET CONTACT, 18-24AWG<br>ソケット コンタクト | |
| J 852 | PCB | | | EXPOSURE CONTROLLER<br>調光制御 | |
| | FH2－6574－000 | | 1 | CABLE, FLUORESCENT<br>蛍光灯束線 | |
| J 853 | PCB | | | EXPOSURE CONTROLLER<br>調光制御 | |
| | VS1－6321－005 | | 1 | CONNECTOR, 5P, FEMALE<br>コネクタ （メス） | |
| J 955 | PCB | | | CONTROL PANEL INVERTER<br>操作部インバータ | |
| | VS1－0842－002 | | 1 | CONNECTOR, 2P, FEMALE<br>コネクタ （メス） | |
| J 956 | PCB | | | CONTROL PANEL INVERTER<br>操作部インバータ | |
| | NPN | | | LCD CONTROL PANEL<br>液晶パネル | |
| J 999 | VS4－0001－002 | | 1 | CONNECTOR, 2P, MALE<br>コネクタ （オス） | |
| | VS4－0002－002 | | 1 | CONNECTOR, 2P, FEMALE<br>コネクタ （メス） | |
| | WS4－0217－000 | | 2 | SOCKET CONTACT, 22-18AWG<br>ソケット コンタクト | |
| | WS4－0220－000 | | 2 | PIN CONTACT, 22-26AWG<br>ピン コンタクト | |
| J0024 | VS1－6314－020 | | 2 | CONNECTOR, 20P, FEMALE<br>コネクタ （メス） | |
| | VS1－6318－020 | | 1 | CONNECTOR, SNAP TIGHT<br>チュウケイ コネクタ | |
| J1001 | PCB | | | FLUORESCENT LAMP INVERTER<br>蛍光灯インバータ | |
| | VS3－5083－002 | | 1 | CONNECTOR, 2P, FEMALE<br>コネクタ （メス） | |
| | WS3－5160－000 | | 2 | SOCKET CONTACT, 18-24AWG<br>ソケット コンタクト | |
| | PCB | | | CONTROL PANEL CPU<br>操作CPU | |
| | VS3－5083－002 | | 1 | CONNECTOR, 2P, FEMALE<br>コネクタ （メス） | |
| | WS3－5160－000 | | 2 | SOCKET CONTACT, 18-24AWG<br>ソケット コンタクト | |
| J1002 | PCB | | | FLUORESCENT LAMP INVERTER<br>蛍光灯インバータ | |
| | VS1－6321－008 | | 1 | CONNECTOR, 8P, FEMALE<br>コネクタ （メス） | |
| | PCB | | | CONTROL PANEL CPU<br>操作CPU | |


COPYRIGHT © 1998 CANON INC.
CANON 605/605V/600 REV.0 NOV.1998 PRINTED IN JAPAN [IMPRIME AU JAPON]

| FIGURE & KEY NO. | PART NUMBER | RANK | Q'TY | DESCRIPTION | SERIAL NUMBER / REMARKS |
|---|---|---|---|---|---|
| B - J1002 | NPN | | | LCD CONTROL PANEL<br>液晶パネル | |
| J1003 | PCB | | | FLUORESCENT LAMP INVERTER<br>蛍光灯インバータ | |
| | FH2 - 6574 - 000 | | 1 | CABLE, FLUORESCENT<br>蛍光灯束線 | |
| | PCB | | | CONTROL PANEL CPU<br>操作CPU | |
| | VS1 - 6314 - 020 | | 1 | CONNECTOR, 20P, FEMALE<br>コネクタ (メス) | |
| J1004 | PCB | | | CONTROL PANEL CPU<br>操作CPU | |
| | NPN | | | LCD CONTROL PANEL<br>液晶パネル | |
| J1005 | PCB | | | CONTROL PANEL CPU<br>操作CPU | |
| | VS1 - 0842 - 002 | | 1 | CONNECTOR, 2P, FEMALE<br>コネクタ (メス) | |
| J1006 | PCB | | | CONTROL PANEL CPU<br>操作CPU | |
| | VS1 - 0279 - 004 | | 1 | CONNECTOR, 4P, FEMALE<br>コネクタ (メス) | |
| | WS3 - 0469 - 000 | | 4 | SOCKET CONTACT, 26-30AWG<br>ソケット コンタクト | |
| J1008 | PCB | | | CONTROL PANEL CPU<br>操作CPU | |
| | VS1 - 0842 - 005 | | 1 | CONNECTOR, 5P, FEMALE<br>コネクタ (メス) | |
| J1009 | PCB | | | CONTROL PANEL CPU<br>操作CPU | |
| | PCB | | | CONTROL PANEL KEY<br>操作キー | |
| J1010 | PCB | | | CONTROL PANEL CPU<br>操作CPU | |
| | PCB | | | CONTROL PANEL KEY<br>操作キー | |
| J1011 | PCB | | | CONTROL PANEL CPU<br>操作CPU | |
| | PCB | | | CONTROL PANEL LED<br>操作LED | |
| J1012 | PCB | | | CONTROL PANEL CPU<br>操作CPU | |
| | PCB | | | CONTROL PANEL VR<br>操作ボリューム | |
| J1013 | PCB | | | CONTROL PANEL CPU<br>操作CPU | |
| | PCB | | | CONTROL PANEL MAIN-SWITCH<br>操作メイン スイッチ | |
| J1101 | PCB | | | IMAGE PROCESSOR<br>イメージ プロセッサ | |
| | VS3 - 5083 - 006 | | 1 | CONNECTOR, 6P, FEMALE<br>コネクタ (メス) | |
| | WS3 - 5160 - 000 | | 6 | SOCKET CONTACT, 18-24AWG<br>ソケット コンタクト | |
| J1102 | PCB | | | IMAGE PROCESSOR<br>イメージ プロセッサ | |
| | VS1 - 6407 - 100 | | 1 | CONNECTOR, 100P, FEMALE<br>コネクタ (メス) | |
| J1103 | PCB | | | IMAGE PROCESSOR<br>イメージ プロセッサ | |

COPYRIGHT © 1998 CANON INC.

| FIGURE & KEY NO. | PART NUMBER | RANK | Q'TY | DESCRIPTION | SERIAL NUMBER / REMARKS |
|---|---|---|---|---|---|
| B - J1103 | VS1 - 6407 - 080 | | 1 | CONNECTOR, 80P, FEMALE<br>コネクタ (メス) | |
| J1105 | PCB | | | IMAGE PROCESSOR<br>イメージ プロセッサ | |
| | FH2 - 6628 - 000 | | 1 | CABLE, FLAT, IP-CCD<br>フラット ケーブル (IP--CCD) | |
| J1106 | PCB | | | IMAGE PROCESSOR<br>イメージ プロセッサ | |
| | FH2 - 6626 - 000 | | 1 | CABLE, FLAT<br>フラット ケーブル | |
| J1107 | PCB | | | IMAGE PROCESSOR<br>イメージ プロセッサ | |
| | FH2 - 6627 - 000 | | 1 | CABLE, FLAT<br>フラット ケーブル | |
| J1108 | PCB | | | IMAGE PROCESSOR<br>イメージ プロセッサ | |
| | VS1 - 6314 - 005 | | 1 | CONNECTOR, 5P, FEMALE<br>コネクタ (メス) | |
| J1110 | PCB | | | IMAGE PROCESSOR<br>イメージ プロセッサ | |
| | PCB | | | PAGE MEMORY<br>ページ メモリ | |
| J1112 | PCB | | | IMAGE PROCESSOR<br>イメージ プロセッサ | |
| | PCB | | | DOCUMENT DETECT<br>原稿向き検知 | |
| J1114 | PCB | | | IMAGE PROCESSOR<br>イメージ プロセッサ | |
| | VS1 - 6314 - 004 | | 1 | CONNECTOR, 4P, FEMALE<br>コネクタ (メス) | |
| J1301 | PCB | | | LASER DRIVER<br>レーザ ドライバ | |
| | VS1 - 6302 - 006 | | 1 | CONNECTOR, 6P, FEMALE<br>コネクタ (メス) | |
| | WS3 - 5569 - 000 | | 6 | SOCKET CONTACT, 22-28AWG<br>ソケット コンタクト | |
| J1353 | PCB | | | LASER DRIVER<br>レーザ ドライバ | |
| | FH2 - 6626 - 000 | | 1 | CABLE, FLAT<br>フラット ケーブル | |
| J1354 | PCB | | | LASER DRIVER<br>レーザ ドライバ | |
| | FH2 - 6627 - 000 | | 1 | CABLE, FLAT<br>フラット ケーブル | |
| J1401 | PCB | | | MFC<br>MFC | |
| | PCB | | | S-MOTHER BOARD<br>マザー ボード | |
| J1402 | PCB | | | MFC<br>MFC | |
| | VS1 - 6407 - 100 | | 1 | CONNECTOR, 100P, FEMALE<br>コネクタ (メス) | |
| J1403 | PCB | | | MFC<br>MFC | |
| | VS1 - 6407 - 080 | | 1 | CONNECTOR, 80P, FEMALE<br>コネクタ (メス) | |
| J1405 | PCB | | | MFC<br>MFC | |
| | VS3 - 5083 - 004 | | 1 | CONNECTOR, 4P, FEMALE<br>コネクタ (メス) | |


COPYRIGHT © 1998 CANON INC.

| FIGURE & KEY NO. | PART NUMBER | RANK | Q'TY | DESCRIPTION | SERIAL NUMBER / REMARKS |
|---|---|---|---|---|---|
| B- J1405 | WS3 - 5160 - 000 | | 4 | SOCKET CONTACT, 18-24AWG<br>ソケット コンタクト | |
| J1406 | PCB | | | MFC<br>MFC | |
| | VS1 - 0610 - 040 | | 1 | CONNECTOR, 40P, FEMALE<br>コネクタ (メス) | |
| | VS9 - 5002 - 040 | | 1 | HOLDER, CONNECTOR, 40P<br>コネクタ ホルダ | |
| J1407 | PCB | | | MFC<br>MFC | |
| | VS1 - 6407 - 080 | | 1 | CONNECTOR, 80P, FEMALE<br>コネクタ (メス) | |
| J1409 | PCB | | | MFC<br>MFC | |
| | VS1 - 6313 - 020 | | 1 | CONNECTOR, 20P, FEMALE<br>コネクタ (メス) | |
| | VS1 - 6314 - 020 | | 1 | CONNECTOR, 20P, FEMALE<br>コネクタ (メス) | |
| | VT2 - 5161 - 040 | | 1 | HOLDER, CONNECTOR, 40P<br>コネクタ ホルダ | |
| J1410 | PCB | | | MFC<br>MFC | |
| | VS1 - 6314 - 004 | | 1 | CONNECTOR, 4P, FEMALE<br>コネクタ (メス) | |
| J1451 | PCB | | | S-MOTHER BOARD<br>マザー ボード | |
| | VS3 - 5083 - 006 | | 1 | CONNECTOR, 6P, FEMALE<br>コネクタ (メス) | |
| | WS3 - 5160 - 000 | | 6 | SOCKET CONTACT, 18-24AWG<br>ソケット コンタクト | |
| J1452 | PCB | | | S-MOTHER BOARD<br>マザー ボード | |
| | VS3 - 5083 - 007 | | 1 | CONNECTOR, 7P, FEMALE<br>コネクタ (メス) | |
| | WS3 - 5160 - 000 | | 6 | SOCKET CONTACT, 18-24AWG<br>ソケット コンタクト | |
| J1455 | PCB | | | S-MOTHER BOARD<br>マザー ボード | |
| | VS1 - 6314 - 020 | | 1 | CONNECTOR, 20P, FEMALE<br>コネクタ (メス) | |
| J1461 | PCB | | | PC INTERFACE<br>PCインターフェース | |
| | VS1 - 6313 - 020 | | 1 | CONNECTOR, 20P, FEMALE<br>コネクタ (メス) | |
| | VS1 - 6314 - 020 | | 1 | CONNECTOR, 20P, FEMALE<br>コネクタ (メス) | |
| | VT2 - 5161 - 040 | | 1 | HOLDER, CONNECTOR, 40P<br>コネクタ ホルダ | |
| J1501 | PCB | | | CCD<br>CCD | |
| | VS1 - 6302 - 008 | | 1 | CONNECTOR, 8P, FEMALE<br>コネクタ (メス) | |
| | WS3 - 5569 - 000 | | 8 | SOCKET CONTACT, 22-28AWG<br>ソケット コンタクト | |
| J1502 | PCB | | | CCD<br>CCD | |
| | FH2 - 6628 - 000 | | 1 | CABLE, FLAT, IP-CCD<br>フラット ケーブル (IP-CCD) | |
| J1701 | PCB | | | MACHINE POWER SUPPLY<br>本体電源 | |

COPYRIGHT © 1998 CANON INC.

| FIGURE & KEY NO. | PART NUMBER | RANK | Q'TY | DESCRIPTION | SERIAL NUMBER / REMARKS |
|---|---|---|---|---|---|
| B - J1701 | PCB | | | RELAY<br>リレー | |
| J1702 | PCB | | | MACHINE POWER SUPPLY<br>本体電源 | |
| | PCB | | | RELAY<br>リレー | |
| J1703 | PCB | | | MACHINE POWER SUPPLY<br>本体電源 | |
| | PCB | | | RELAY<br>リレー | |
| J1704 | PCB | | | MACHINE POWER SUPPLY<br>本体電源 | |
| | PCB | | | RELAY<br>リレー | |
| J1705 | PCB | | | MACHINE POWER SUPPLY<br>本体電源 | |
| | PCB | | | RELAY<br>リレー | |
| J1706 | PCB | | | MACHINE POWER SUPPLY<br>本体電源 | |
| | PCB | | | RELAY<br>リレー | |
| J1711 | PCB | | | RELAY<br>リレー | |
| | VS3 - 5083 - 003 | | 1 | CONNECTOR, 3P, FEMALE<br>コネクタ (メス) | |
| | WS3 - 5160 - 000 | | 2 | SOCKET CONTACT, 18-24AWG<br>ソケット コンタクト | |
| J1712 | PCB | | | RELAY<br>リレー | |
| | VS1 - 6302 - 008 | | 1 | CONNECTOR, 8P, FEMALE<br>コネクタ (メス) | |
| | WS3 - 5569 - 000 | | 8 | SOCKET CONTACT, 22-28AWG<br>ソケット コンタクト | |
| J1713 | PCB | | | RELAY<br>リレー | |
| | VS3 - 5083 - 015 | | 1 | CONNECTOR, 15P, FEMALE<br>コネクタ (メス) | |
| | WS3 - 5160 - 000 | | 15 | SOCKET CONTACT, 18-24AWG<br>ソケット コンタクト | |
| J1714 | PCB | | | RELAY<br>リレー | |
| | VS1 - 6302 - 012 | | 1 | CONNECTOR, 12P, FEMALE<br>コネクタ (メス) | |
| | WS3 - 5569 - 000 | | 12 | SOCKET CONTACT, 22-28AWG<br>ソケット コンタクト | |
| J1715 | PCB | | | RELAY<br>リレー | |
| | VS1 - 6302 - 003 | | 1 | CONNECTOR, 3P, FEMALE<br>コネクタ (メス) | |
| | WS3 - 5569 - 000 | | 2 | SOCKET CONTACT, 22-28AWG<br>ソケット コンタクト | |
| J1716 | PCB | | | RELAY<br>リレー | |
| | VS3 - 5083 - 012 | | 1 | CONNECTOR, 12P, FEMALE<br>コネクタ (メス) | |
| | WS3 - 5160 - 000 | | 12 | SOCKET CONTACT, 18-24AWG<br>ソケット コンタクト | |
| J1717 | PCB | | | RELAY<br>リレー | |


COPYRIGHT © 1998 CANON INC.

| FIGURE & KEY NO. | PART NUMBER | RANK | Q'TY | DESCRIPTION | SERIAL NUMBER / REMARKS |
|---|---|---|---|---|---|
| B - J1717 | VS3 − 5083 − 002 | | 1 | CONNECTOR, 2P, FEMALE<br>コネクタ (メス) | |
| | WS3 − 5160 − 000 | | 2 | SOCKET CONTACT, 18-24AWG<br>ソケット コンタクト | |
| J1718 | PCB | | | RELAY<br>リレー | |
| | VS3 − 5083 − 007 | | 1 | CONNECTOR, 7P, FEMALE<br>コネクタ (メス) | |
| | WS3 − 5160 − 000 | | 6 | SOCKET CONTACT, 18-24AWG<br>ソケット コンタクト | |
| J1719 | PCB | | | RELAY<br>リレー | |
| | VS1 − 6314 − 008 | | 1 | CONNECTOR, 8P, FEMALE<br>コネクタ (メス) | |
| J1720 | PCB | | | RELAY<br>リレー | |
| | VS1 − 6302 − 006 | | 1 | CONNECTOR, 6P, FEMALE<br>コネクタ (メス) | |
| | WS3 − 5569 − 000 | | 6 | SOCKET CONTACT, 22-28AWG<br>ソケット コンタクト | |
| J1721 | PCB | | | RELAY<br>リレー | |
| | VS1 − 6302 − 013 | | 1 | CONNECTOR, 13P, FEMALE<br>コネクタ (メス) | |
| | WS3 − 5569 − 000 | | 12 | SOCKET CONTACT, 22-28AWG<br>ソケット コンタクト | |
| J1722 | PCB | | | RELAY<br>リレー | |
| | VS1 − 6302 − 004 | | 1 | CONNECTOR, 4P, FEMALE<br>コネクタ (メス) | |
| | WS3 − 5569 − 000 | | 4 | SOCKET CONTACT, 22-28AWG<br>ソケット コンタクト | |
| J1723 | PCB | | | RELAY<br>リレー | |
| | VS1 − 6302 − 009 | | 1 | CONNECTOR, 9P, FEMALE<br>コネクタ (メス) | |
| | WS3 − 5569 − 000 | | 8 | SOCKET CONTACT, 22-28AWG<br>ソケット コンタクト | |
| J2601 | PCB | | | HEATER CONTROLLER<br>ヒータ コントローラ | |
| | VS3 − 5083 − 005 | | 1 | CONNECTOR, 5P, FEMALE<br>コネクタ (メス) | |
| | WS3 − 5160 − 000 | | 2 | SOCKET CONTACT, 18-24AWG<br>ソケット コンタクト | |
| J2602 | PCB | | | HEATER CONTROLLER<br>ヒータ コントローラ | |
| | VS3 − 5083 − 011 | | 1 | CONNECTOR, 11P, FEMALE<br>コネクタ (メス) | |
| | WS3 − 5160 − 000 | | 6 | SOCKET CONTACT, 18-24AWG<br>ソケット コンタクト | |
| J2604 | PCB | | | HEATER CONTROLLER<br>ヒータ コントローラ | |
| | VS1 − 6302 − 003 | | 1 | CONNECTOR, 3P, FEMALE<br>コネクタ (メス) | |
| | WS3 − 5569 − 000 | | 2 | SOCKET CONTACT, 22-28AWG<br>ソケット コンタクト | |
| J2605 | PCB | | | HEATER CONTROLLER<br>ヒータ コントローラ | |
| | VS1 − 6321 − 003 | | 1 | CONNECTOR, 3P, FEMALE<br>コネクタ (メス) | |

COPYRIGHT © 1998 CANON INC.

| FIGURE & KEY NO. | PART NUMBER | RANK | Q'TY | DESCRIPTION | SERIAL NUMBER / REMARKS |
|---|---|---|---|---|---|
| B - J3601 | PCB | | | THROUGH-PATH<br>スルーパス | |
| | FG6 - 1837 - 000 | | 1 | CABLE, DUPLEXING FEEDER<br>両面搬送束線 | |
| J3602 | PCB | | | THROUGH-PATH<br>スルーパス | |
| | FG6 - 1837 - 000 | | 1 | CABLE, DUPLEXING FEEDER<br>両面搬送束線 | |
| J3603 | PCB | | | THROUGH-PATH<br>スルーパス | |
| | FG6 - 1837 - 000 | | 1 | CABLE, DUPLEXING FEEDER<br>両面搬送束線 | |
| J3604 | PCB | | | THROUGH-PATH<br>スルーパス | |
| | NPN | | | INVERT GUIDE SOLENOID<br>反転ガイド ソレノイド | SL11 |
| J3605 | PCB | | | THROUGH-PATH<br>スルーパス | |
| | VS1 - 6321 - 003 | | 1 | CONNECTOR, 3P, FEMALE<br>コネクタ (メス) | |
| J3606 | PCB | | | THROUGH-PATH<br>スルーパス | |
| | VS1 - 6321 - 003 | | 1 | CONNECTOR, 3P, FEMALE<br>コネクタ (メス) | |
| J3701 | PCB | | | BEAM DETECT<br>ビーム ディテクタ | |
| | VS1 - 6314 - 005 | | 1 | CONNECTOR, 5P, FEMALE<br>コネクタ (メス) | |


COPYRIGHT © 1998 CANON INC.

# Network Printer Board-F1

Network Printer Board-F1
[ F61-7403 ]

COPYRIGHT © 1998 CANON INC.
CANON 605/605V/600 REV.0 NOV. 1998 PRINTED IN JAPAN [IMPRIME AU JAPON]

COPYRIGHT © 1998 CANON INC.
CANON 605/605V/600 REV.0 NOV. 1998 PRINTED IN JAPAN (IMPRIME AU JAPON)

# 目　　次

GA.　主要部品配置図

G01.　ネットワークプリンタボード・F1

D2.　部品索引表

COPYRIGHT © 1998 CANON INC.

# CONTENTS

GA. ASSEMBLY LOCATION DIAGRAM

G01. NETWORK PRINTER BOARD-F1

D2. NUMERICAL INDEX


COPYRIGHT © 1998 CANON INC.
CANON 605/605V/600 REV.0 NOV. 1998 PRINTED IN JAPAN [IMPRIME AU JAPON]

# FIGURE GA ASSEMBLY LOCATION DIAGRAM
主要部品配置図

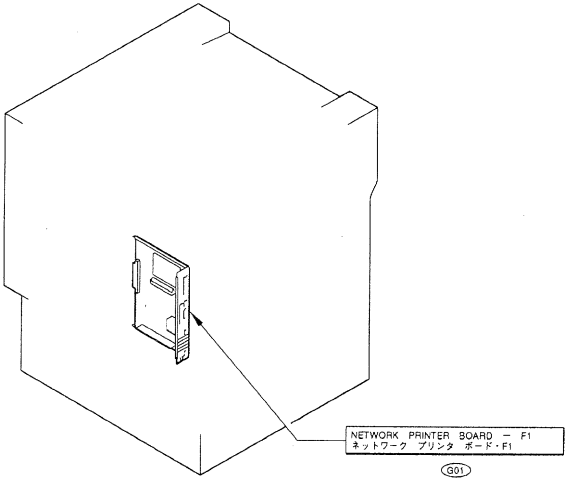


COPYRIGHT © 1998 CANON INC.

# FIGURE G01 NETWORK PRINTER BOARD-F1
ネットワークプリンタボード・F1

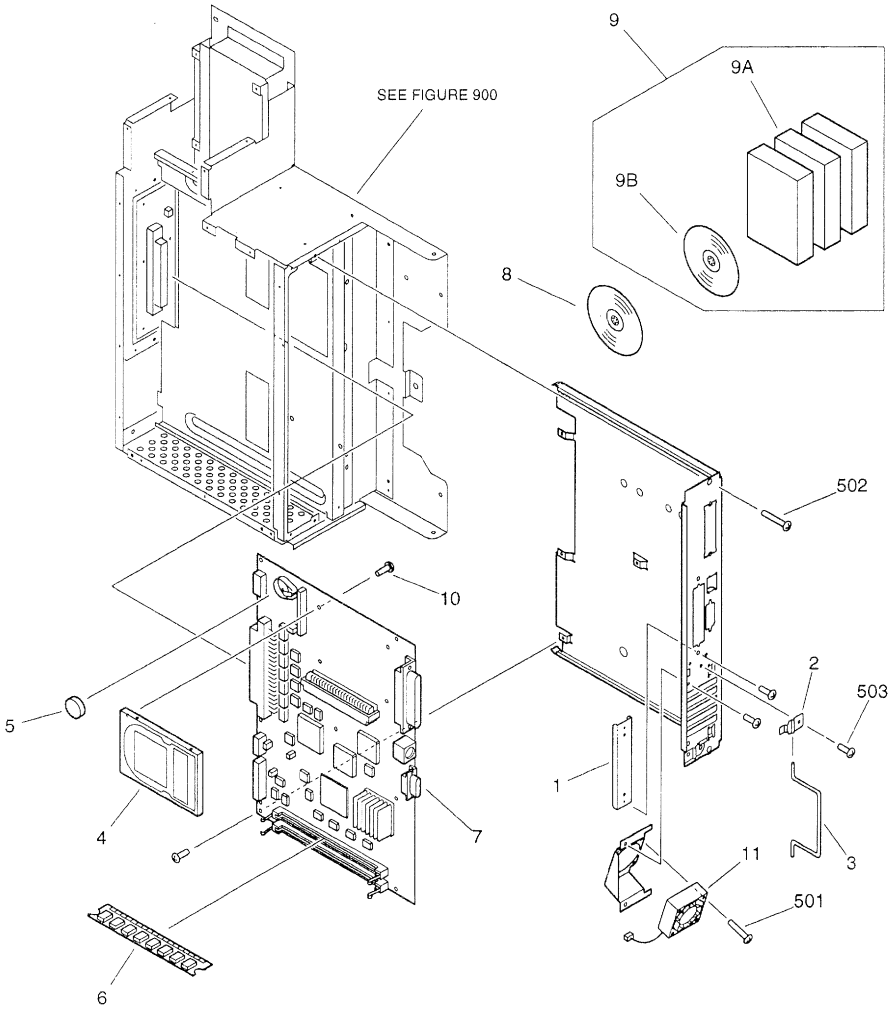



COPYRIGHT © 1998 CANON INC.
CANON 605/605V/600 REV.0 NOV.1998 PRINTED IN JAPAN [IMPRIME AU JAPON]

| FIGURE & KEY NO. | PART NUMBER | RANK | Q'TY | DESCRIPTION | SERIAL NUMBER / REMARKS |
|---|---|---|---|---|---|
| G01 - | NPN | | RF | NETWORK PRINTER BOARD - F1<br>ネットワーク プリンタ ボード・F1 | |
| 1 | FB4 - 3336 - 000 | | 1 | PLATE, BLANKING<br>目隠し板 | |
| 2 | FB5 - 0543 - 000 | | 1 | HOLDER, HANDLE<br>把手ホルダ | |
| 3 | FB5 - 0544 - 000 | | 1 | HANDLE<br>把手 | |
| 4 | FE1 - 5020 - 000 | | 1 | HARD DISK DRIVE UNIT<br>ハード ディスク ドライブ ユニット | |
| 5 | FE1 - 5021 - 000 | | 1 | BATTERY,LITHIUM COIN<br>バッテリ | |
| 6 | FE1 - 5022 - 000 | | 1 | DIMM ASS'Y, UG54S6608GSG<br>DIMM | |
| 7 | FE1 - 5023 - 000 | | 1 | PRINTER PS BOARD PCB ASSEMBLY<br>プリンタPSボード回路基板 | |
| 8 | FE1 - 5024 - 000 | | 1 | CD-ROM,SYSTEM SOFTWARE,VER.1.0<br>システム ソフトウェア CD-ROM (VER. 1. 0) | |
| 9 | FE1 - 5026 - 000 | | 1 | MEDIA PACK, VER.1.0<br>メディア パック (VER. 1. 0) | ENGLISH |
| | FE1 - 5027 - 000 | | 1 | MEDIA PACK, VER.1.0<br>メディア パック (VER. 1. 0) | FRENCH |
| | FE1 - 5028 - 000 | | 1 | MEDIA PACK, VER.1.0<br>メディア パック (VER. 1. 0) | GERMAN |
| | FE1 - 5029 - 000 | | 1 | MEDIA PACK, VER.1.0<br>メディア パック (VER. 1. 0) | ITALIAN |
| | FE1 - 5030 - 000 | | 1 | MEDIA PACK, VER.1.0<br>メディア パック (VER. 1. 0) | SPANISH |
| 9A | FE1 - 5031 - 000 | | 1 | DOCUMENT PACK, VER.1.0<br>ドキュメント パック (VER. 1. 0) | ENGLISH |
| | FE1 - 5032 - 000 | | 1 | DOCUMENT PACK, VER.1.0<br>ドキュメント パック (VER. 1. 0) | FRENCH |
| | FE1 - 5033 - 000 | | 1 | DOCUMENT PACK, VER.1.0<br>ドキュメント パック (VER. 1. 0) | GERMAN |
| | FE1 - 5034 - 000 | | 1 | DOCUMENT PACK, VER.1.0<br>ドキュメント パック (VER. 1. 0) | ITALIAN |
| | FE1 - 5035 - 000 | | 1 | DOCUMENT PACK, VER.1.0<br>ドキュメント パック (VER. 1. 0) | SPANISH |
| 9B | FE1 - 5025 - 000 | | 1 | CD-ROM, USER SOFTWARE, VER.1.0<br>ユーザ ソフトウェア CD-ROM (VER. 1. 0) | |
| 10 | FE1 - 5036 - 000 | | 4 | SCREW<br>ネジ | |
| 11 | FH6 - 1680 - 000 | | 1 | FAN, COOLING<br>冷却ファン | |
| 501 | XB1 - 2301 - 807 | | 4 | SCREW,MACH.,TRUSS HEAD,M3X18<br>バインド ネジ | |
| 502 | XB1 - 2401 - 007 | | 2 | SCREW,MACH.,TRUSS HEAD,MAX10<br>バインド ネジ | |
| 503 | XB6 - 7300 - 407 | | 13 | SCREW,TP,M3X4<br>TP ネジ | |

COPYRIGHT © 1998 CANON INC.

# C LIST OF STANDARD FASTENERS
# 機械標準部品一覧表


Ⅰ. SCREWS ····· C-2
A. Machine screws (for precision use) ····· C-3
B. Pan head machine screws ····· C-3
E. Binding head machine screws ····· C-3
F. Flat head machine screws ····· C-3
G. Self-tapping screws ····· C-3
H. Pan head machine screws with captive spring washer ····· C-3
K. Washer head machine screws ····· C-4
L. Hex socket setscrews and socket head cap screws ····· C-4
Ⅱ. NUTS ····· C-4
M. Hexagon nuts ····· C-4
Ⅲ. WASHERS AND SHIM WASHERS ····· C-5
N. S &T. Shim washers ····· C-5
U. Plain Washers, spring washers & toothed lock washers ····· C-6
Ⅳ. RETAINING RINGS ····· C-7
V. E rings ····· C-7
W. Grip rings ····· C-7
X. C rings ····· C-8
Ⅴ. PINS ····· C-9
Y. Spring and dowel pins ····· C-9
Ⅵ. SPACERS ····· C-9
Z. Spacers ····· C-9

Ⅰ. ネジ ····· C-2
A. 精密機器用小ネジ ····· C-3
B. ナベ小ネジ ····· C-3
E. バインド小ネジ ····· C-3
F. サラ小ネジ ····· C-3
G. タッピンネジ ····· C-3
H. バネ座金付き十字ナベ小ネジ ····· C-3
K. TP小ネジ ····· C-4
L. 六角穴付き止めネジおよび六角穴付きボルト ····· C-4
Ⅱ. ナット ····· C-4
M. 六角ナット ····· C-4
Ⅲ. ワッシャ ····· C-5
N. S & T. 標準ワッシャ ····· C-5
U. 平座金、バネ座金および歯付き座金 ····· C-6
Ⅳ. 止め輪 ····· C-7
V. E形止め輪 ····· C-7
W. グリップ止め輪 ····· C-7
X. C形止め輪 ····· C-8
Ⅴ. ピン ····· C-9
Y. スプリングピンおよび平行ピン ····· C-9
Ⅵ. スペーサ ····· C-9
Z. スペーサ ····· C-9


COPYRIGHT © 1998 CANON INC.

# I. SCREWS
ネジ

How to read Part Numbers
部品番号の見方

Screws (except socket head cap screws)
ネジ（六角穴付ボルトを除く）

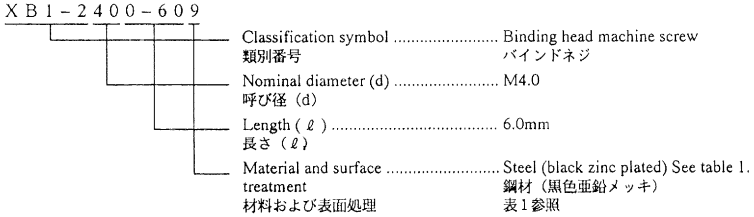


Socket head cap screws
六角穴付ボルト

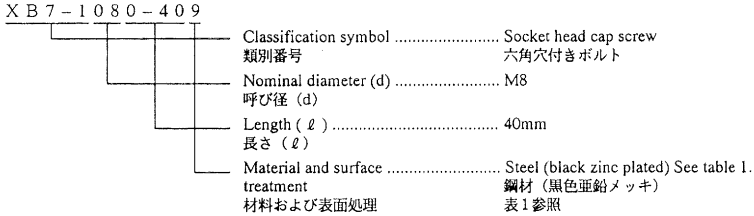


Material and surface treatment

| No. | Material | Surface treatment | Color |
|---|---|---|---|
| 1 | Stainless | Blackened | Black |
| 2 | | Without surface treatment | White |
| 3 | Brass | Nickel plated | White |
| 4 | | Black nickel plated | Black |
| 5 | Steel | Zinc plated | Yellow |
| 6 | | Nickel and chrome plated | White |
| 7 | | Nickel plated | White |
| 8 | | Phosphated | Black |
| 9 | | Black zinc plated | Black |

Table 1

材料および表面処理

| 番号 | 材質 | 表面処理 | 色 |
|---|---|---|---|
| 1 | ステンレス | 黒着色 | 黒 |
| 2 | | なし | 白 |
| 3 | 黄銅 | ニッケルメッキ | 白 |
| 4 | | 黒色ニッケルメッキ | 黒 |
| 5 | 鋼 | 亜鉛メッキ | 黄 |
| 6 | | ニッケルクロムメッキ | 白 |
| 7 | | ニッケルメッキ | 白 |
| 8 | | 鉄鋼燐酸塩被膜 | 黒 |
| 9 | | 黒色亜鉛メッキ | 黒 |

表 1


COPYRIGHT © 1998 CANON INC.
STANDARD FASTENERS REV.0 JUNE 1995 PRINTED IN JAPAN (IMPRIME AU JAPON)

## A. MACHINE SCREWS (FOR PRECISION USE)
精密機器用小ネジ

Pan head machine screws
ナベ小ネジ

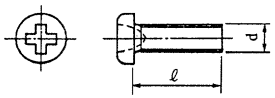


Flat head machine screws
サラ小ネジ

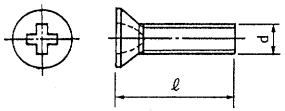


## B. PAN HEAD MACHINE SCREWS
ナベ小ネジ

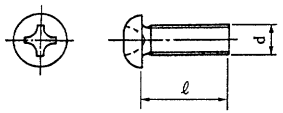


## E. BINDING HEAD MACHINE SCREWS
バインド小ネジ

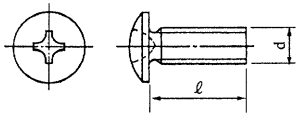


## F. FLAT HEAD MACHINE SCREWS
サラ小ネジ

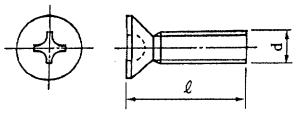


## G. SELF-TAPPING SCREWS
タッピンネジ

Pan head self-tapping screws
ナベタッピンネジ

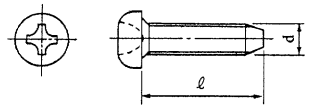


Binding head self-tapping screws
バインドタッピンネジ

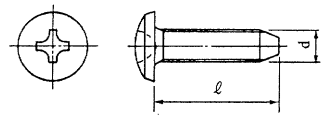


Flat head self-tapping screws
サラタッピンネジ

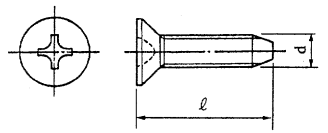


## H. PAN HEAD MACHINE SCREWS WITH CAPTIVE SPRING WASHER
バネ座金付き十字ナベ小ネジ

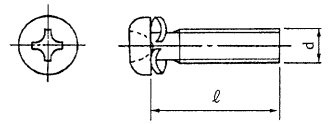


COPYRIGHT © 1998 CANON INC.

## K. WASHER HEAD MACHINE SCREWS
TP小ネジ

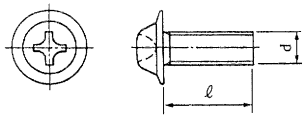


## L. HEX SOCKET SETSCREWS AND SOCKET HEAD CAP SCREWS
六角穴付き止めネジおよび六角穴付きボルト

Hex socket setscrews
六角穴付き止めネジ

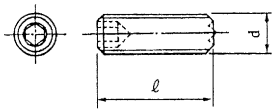


Socket head cap screws
六角穴付きボルト

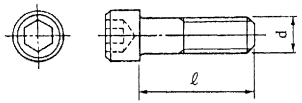


# II. NUTS
ナット

## M. HEXAGON NUTS
六角ナット

class 1
1 種

class 3
3 種

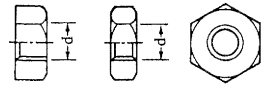


How to read Part Numbers
部品番号の見方

XB7 – 2100 – 309

Nominal diameter (d) ... M3
呼び径（d）

Hexagon nut
六角ナット

Material and surface treatment ..... Steel (black zinc plated)
材料および表面処理
鋼材
（黒色亜鉛メッキ）

XB7 – 210 .... class 1
1種

XB7 – 220 .... class 3
3種


COPYRIGHT © 1998 CANON INC.
STANDARD FASTENERS REV.0 JUNE 1995 PRINTED IN JAPAN [IMPRIME AU JAPON]

# III. WASHERS AND SHIM WASHERS
ワッシャ

## N, S&T. SHIM WASHERS
標準ワッシャ

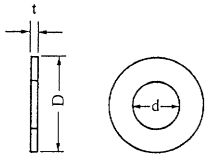


How to read Part Numbers
部品番号の見方

XD1-1102-625

- Shim washer 標準ワッシャ
- Inner diameter (d) ... 2.6mm 内径（d）
- Outer diameter (D)... Class 2 (See table 2) 外径（D） 2種（表2参照）
- Thickness code (t) ... 0.5mm 板厚番号（t） See table 3 表3参照

＊Material ：Brass
材　料　：黄　銅

| d (mm) | D (mm) | | |
|---|---|---|---|
| | Class 1 1種 | Class 2 2種 | Class 3 3種 |
| 1.5 | – | 2.6 | 3.2 |
| 1.8 | 2.7 | 3.1 | 3.7 |
| 2.1 | 3.2 | 3.6 | 4.2 |
| 2.3 | 3.6 | 4 | 4.6 |
| 2.6 | 4 | 4.4 | 5 |
| 3.1 | 4.6 | 5 | 5.6 |
| 3.6 | 5.4 | 5.8 | 6.4 |
| 4.1 | 5.7 | 6.6 | 8 |
| 4.6 | 6.4 | 7.4 | 9 |
| 5.2 | 7.2 | 8.2 | 10 |
| 5.7 | 7.8 | 9 | 11 |
| 6.2 | 8.5 | 9.8 | 12 |
| 6.7 | 9.2 | 10.5 | 13 |
| 7.2 | 10 | 11.4 | 14 |
| 7.7 | 10.6 | 12.2 | 15 |
| 8.2 | 11.4 | 13 | 16 |
| 8.7 | 12 | 13.8 | 17 |
| 9.2 | 12.8 | 14.6 | 18 |
| 9.7 | 13.5 | 15.4 | 19 |

Table 2　表2

| Thickness code 板厚番号 | t (mm) |
|---|---|
| 0 | 0.05 |
| 1 | 0.1 |
| 2 | 0.2 |
| 3 | 0.3 |
| 4 | 0.4 |
| 5 | 0.5 |
| 6 | 0.6 |
| 7 | 0.7 |
| 8 | 0.8 |
| 9 | 1 |

Table 3　表3

COPYRIGHT © 1998 CANON INC.

## U. PLAIN WASHERS, SPRING WASHERS & TOOTHED LOCK WASHERS
平座金、バネ座金および歯付き座金

Plain washers
平座金

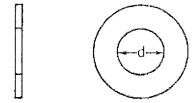


How to read Part Numbers
部品番号の見方

XD1－2100－307

Plain washer
平座金

Inner diameter (d) ..... 3.0mm
呼び径 (d)

Material and surface treatment ..... Steel (nickel plated)
材料および表面処理　鋼材 (ニッケルメッキ)

Spring washers
バネ座金

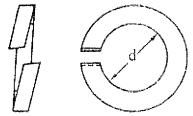


How to read Part Numbers
部品番号の見方

XD1－3100－507

Spring washer
バネ座金

Inner diameter (d) ..... 5.0mm
呼び径 (d)

Material and surface treatment ..... Steel (nickel plated)
材料および表面処理　鋼材 (ニッケルメッキ)

Toothed lock washers
歯付き座金

Inner toothed type 内歯形

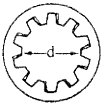


Outer toothed type 外歯形

How to read Part Numbers
部品番号の見方

XD1－4100－302

Toothed lock washer
歯付き座金

Inner diameter (d) ..... 3mm
呼び径 (d)

Material and surface treatment ..... Stainless (without surface treatment)
材料および表面処理　ステンレス (表面処理なし)

XD1－410... Inner toothed type
内歯形

XD1－420... Outer toothed type
外歯形


COPYRIGHT © 1998 CANON INC.

## IV. RETAINING RINGS
止め輪

### V. E RINGS
E形止め輪

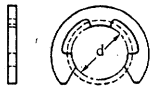


How to read Part Numbers
部品番号の見方

XD2 – 1100 – 172

- E ring / E形止め輪
- Inner diameter (d) ..... 1.7mm / 呼び径 (d)
- Material and surface treatment / 材料および表面処理

XD2 – 110... Class 1 / 1種
XD2 – 120... Class 2 / 2種

- 2 .... Stainless (without surface treatment) / ステンレス (表面処理なし)
- 7 .... Steel (nickel plated) / 鋼材 (ニッケルメッキ)

### W. GRIP RINGS
グリップ止め輪

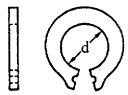


How to read Part Numbers
部品番号の見方

XD2 – 2100 – 502

- Grip ring / グリップ止め輪
- Inner diameter (d) ..... 5.0mm / 呼び径 (d)
- Material and surface treatment ..... Stainless (without surface treatment) / 材料および表面処理 / ステンレス (表面処理なし)

COPYRIGHT © 1998 CANON INC.

## X. C RINGS
C形止め輪

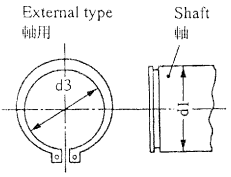


How to read Part Numbers
部品番号の見方

XD2-3100-202

- C ring / C形止め輪
- Nominal diameter (d1) ..... 20mm / 呼び径 (d1)
- Material and surface treatment / 材料および表面処理
  - 2 .... Stainless (without surface treatment) / ステンレス ( 表面処理なし )
  - 8 .... Steel (phosphated) / 鋼材 ( 鉄鋼燐酸塩被膜 )

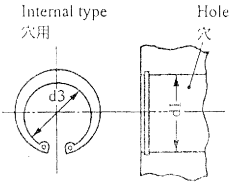


XD2 - 310... External type
軸用
XD2 - 320... Internal type
穴用

External type
軸用

| Nominal diameter 呼び径 | d1 (mm) | d3 (mm) |
|---|---|---|
| 010 | 10 | 9.3 |
| 012 | 12 | 11.1 |
| 014 | 14 | 12.9 |
| 015 | 15 | 13.8 |
| 016 | 16 | 14.7 |
| 017 | 17 | 15.7 |
| 018 | 18 | 16.5 |
| 020 | 20 | 18.5 |
| 022 | 22 | 20.5 |
| 025 | 25 | 23.2 |
| 028 | 28 | 25.9 |
| 030 | 30 | 27.9 |
| 032 | 32 | 29.6 |
| 035 | 35 | 32.2 |

Table 4　表4

Internal type
穴用

| Nominal diameter 呼び径 | d1 (mm) | d3 (mm) | Nominal diameter 呼び径 | d1 (mm) | d3 (mm) |
|---|---|---|---|---|---|
| 010 | 10 | 10.7 | 040 | 40 | 43.5 |
| 011 | 11 | 11.8 | 042 | 42 | 45.5 |
| 012 | 12 | 13 | 045 | 45 | 48.5 |
| 014 | 14 | 15.1 | 047 | 47 | 50.5 |
| 016 | 16 | 17.3 | 050 | 50 | 54.2 |
| 018 | 18 | 19.5 | 052 | 52 | 56.2 |
| 019 | 19 | 20.5 | 055 | 55 | 59.2 |
| 020 | 20 | 21.5 | 060 | 60 | 64.2 |
| 022 | 22 | 23.5 | 062 | 62 | 66.2 |
| 025 | 25 | 26.9 | 068 | 68 | 72.5 |
| 028 | 28 | 30.1 | 072 | 72 | 76.5 |
| 030 | 30 | 32.1 | 075 | 75 | 79.5 |
| 032 | 32 | 34.4 | 080 | 80 | 85.5 |
| 035 | 35 | 37.8 | 085 | 85 | 90.5 |
| 037 | 37 | 39.8 | 090 | 90 | 95.5 |
| | | | 095 | 95 | 100.5 |

Table 5　表5


COPYRIGHT © 1998 CANON INC.

# V. PINS
ピン

## Y. SPRING AND DOWEL PINS
スプリングピンおよび平行ピン

Spring pins
スプリングピン

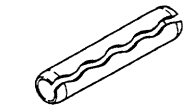

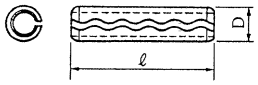


How to read Part Numbers
部品番号の見方

XD3-1200-122

Spring pin
スプリングピン

- Nominal diameter (D)..... 2.0mm
  呼び径 (D)
- Length ( ℓ )..... 12mm
  長さ ( ℓ )
- Material and surface treatment ..... Stainless (without surface treatment)
  材料および表面処理 ステンレス (表面処理なし)

Dowel pins
平行ピン

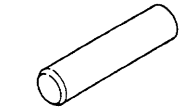

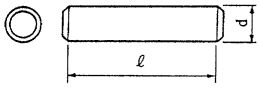


How to read Part Numbers
部品番号の見方

XD3-2200-082

Dowel pin
平行ピン

- Nominal diameter (d)..... 2.0mm
  呼び径 (d)
- Length ( ℓ )..... 8mm
  長さ ( ℓ )
- Material and surface treatment ..... Stainless (without surface treatment)
  材料および表面処理 ステンレス (表面処理なし)

# VI. SPACERS
スペーサ

## Z. SPACERS
スペーサ

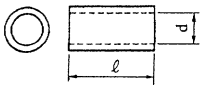


How to read Part Numbers
部品番号の見方

XZ1-1300-305

Spacer
スペーサ

- Nominal diameter (d)..... 3.0mm
  呼び径 (d)
- Length ( ℓ )..... 3.0mm
  長さ ( ℓ )
- Material and surface treatment ..... Steel (zinc plated)
  材料および表面処理 鋼 (亜鉛メッキ)

COPYRIGHT © 1998 CANON INC.

# D1 NUMERICAL INDEX (imageRUNNER 600)
## 部品索引表

| PART NUMBER | FIGURE & KEY NO. | PART NUMBER | FIGURE & KEY NO. | PART NUMBER | FIGURE & KEY NO. |
|---|---|---|---|---|---|
| 97-5527-000 | 550 - 1 | FB1-7022-000 | 313 - 4 | FB2-7623-000 | 313 - 6 |
| | 570 - 1 | | 315 - 5 | FB2-7624-000 | 311 - 9 |
| FA2-1498-000 | 550 - 2 | FB1-7041-000 | 360 - 2 | | 312 - 8 |
| | 580 - 1 | FB1-7070-000 | 313 - 5 | | 313 - 7 |
| FA2-8361-000 | 215 - 1 | FB1-7109-000 | 210 - 2 | FB2-7625-000 | 302 - 7 |
| FA2-9037-000 | 810 - 1 | | 210 - 3 | | 303 - 7 |
| FA3-0515-000 | 640 - 1 | FB1-7112-000 | 210 - 4 | FB2-7630-000 | 312 - 9 |
| FA3-2112-000 | 550 - 3 | FB1-7157-000 | 100 - 2 | FB2-7631-000 | 311 - 10 |
| FA3-2128-000 | 570 - 2 | FB1-7737-000 | 100 - 3 | | 312 - 10 |
| FA3-2394-000 | 510 - 7A | FB1-7738-000 | 100 - 4 | FB2-7633-000 | 311 - 11 |
| FA3-2395-000 | 510 - 7B | FB1-8497-000 | 300 - 29A | | 312 - 11 |
| FA3-2471-000 | 720 - 1 | FB1-8619-000 | 316 - 1 | FB2-7635-000 | 311 - 12 |
| FA3-2472-000 | 720 - 2 | FB1-8620-000 | 316 - 2 | | 312 - 12 |
| FA3-2473-000 | 720 - 3 | FB1-8621-000 | 316 - 3 | FB2-7641-000 | 311 - 13 |
| FA3-2474-000 | 720 - 4 | FB1-8625-000 | 316 - 4 | | 312 - 13 |
| FA3-2475-000 | 720 - 5 | FB1-8735-000 | 107 - 1 | FB2-7642-000 | 311 - 14 |
| FA3-2476-000 | 720 - 6 | FB1-8736-000 | 300 - 1 | | 312 - 14 |
| FA3-2477-000 | 720 - 7 | FB1-8737-000 | 107 - 2 | FB2-7652-000 | 302 - 8 |
| FA3-2478-000 | 720 - 8 | FB2-0037-000 | 100 - 5 | | 303 - 8 |
| FA3-2479-000 | 720 - 9 | FB2-1382-000 | 215 - 2 | FB2-7693-000 | 313 - 8 |
| FA3-2480-000 | 720 - 10 | FB2-1947-000 | 420 - 2 | FB2-7715-000 | 313 - 9 |
| FA3-2481-000 | 720 - 11 | FB2-1954-000 | 420 - 3 | FB2-7716-000 | 313 - 10 |
| FA3-2565-000 | 570 - 3 | FB2-2139-020 | 360 - 3 | FB2-7717-000 | 313 - 11 |
| FA3-2764-020 | 350 - 1 | FB2-4234-000 | 130 - 2 | FB2-7718-000 | 313 - 12 |
| FA3-8004-000 | 570 - 4 | FB2-4236-000 | 130 - 3 | FB2-7720-000 | 313 - 13 |
| FA3-8828-000 | 580 - 2 | FB2-6043-000 | 300 - 2 | FB2-7721-000 | 313 - 14 |
| FA3-8894-000 | 810 - 2 | FB2-6044-000 | 300 - 3 | FB2-7722-000 | 313 - 15 |
| FA3-9120-000 | 325 - 1 | FB2-6285-000 | 250 - 2 | FB2-7723-000 | 313 - 16 |
| FA3-9315-000 | 130 - 1 | | 775 - 1 | FB2-7724-000 | 313 - 37A |
| FA4-0207-000 | 645 - 1 | FB2-6310-000 | 210 - 5 | FB2-7740-020 | 302 - 9 |
| FA4-0660-000 | 350 - 2 | FB2-6850-000 | 580 - 3 | | 303 - 9 |
| FA4-1149-000 | 325 - 2 | FB2-6897-000 | 600 - 43A | FB2-7750-000 | 100 - 6 |
| FA4-1819-000 | 600 - 1 | FB2-7056-000 | 320 - 1 | FB2-7754-000 | 100 - 7 |
| FA4-2037-000 | 600 - 2 | FB2-7096-000 | 580 - 4 | | 100 - 8 |
| FA4-8609-000 | 940 - 1 | FB2-7124-000 | 320 - 12 | | 360 - 4 |
| FA5-2839-000 | 325 - 3 | FB2-7137-000 | 351 - 2 | FB2-7755-000 | 100 - 9 |
| FA5-2872-000 | 313 - 1 | FB2-7160-000 | 105 - 1 | | 100 - 10 |
| FA5-2924-000 | 104 - 1 | FB2-7163-000 | 350 - 3 | | 360 - 5 |
| FA5-3049-000 | 351 - 1 | FB2-7168-000 | 350 - 4 | FB2-7758-000 | 303 - 10 |
| FA5-4266-000 | 315 - 1 | FB2-7169-000 | 350 - 5 | FB2-7777-020 | 311 - 15 |
| FA5-4400-000 | 810 - 3 | FB2-7172-000 | 350 - 6 | | 312 - 15 |
| FA5-4403-000 | 810 - 4 | FB2-7174-020 | 350 - 7 | | 313 - 17 |
| FA5-4590-000 | 600 - 3 | FB2-7181-000 | 351 - 3 | FB2-7805-030 | 250 - 3 |
| FA5-7690-000 | 580 - 19A | FB2-7182-000 | 351 - 4 | FB2-7841-000 | 260 - 1 |
| FA6-0648-000 | 510 - 1 | FB2-7200-000 | 810 - 8 | FB2-7864-000 | 100 - 11 |
| FA6-0745-000 | 100 - 1 | FB2-7219-020 | 810 - 9 | FB2-7887-020 | 104 - 4 |
| FA6-5642-000 | 210 - 1 | FB2-7221-000 | 810 - 10 | | 104 - 5 |
| FA6-6457-000 | 311 - 1 | FB2-7223-000 | 810 - 11 | FB2-7888-020 | 104 - 6 |
| FA6-7737-000 | 315 - 2 | FB2-7224-030 | 810 - 12 | FB2-7899-000 | 108 - 1 |
| FA6-7822-000 | 640 - 2 | FB2-7225-030 | 810 - 13 | FB2-7900-000 | 108 - 2 |
| FA6-7838-000 | 640 - 16A | FB2-7228-000 | 810 - 14 | FB2-7981-000 | 775 - 2 |
| FA6-7865-000 | 600 - 4 | FB2-7232-000 | 810 - 15 | FB2-8002-030 | 102 - 1 |
| FA6-7939-000 | 360 - 1 | FB2-7238-000 | 810 - 16 | FB2-8003-000 | 102 - 2 |
| FA6-8003-000 | 810 - 5 | FB2-7239-000 | 810 - 17 | FB2-8010-000 | 102 - 3 |
| FA6-8071-000 | 315 - 3 | FB2-7240-000 | 810 - 18 | FB2-8021-000 | 100 - 12 |
| FA6-8304-000 | 250 - 1 | FB2-7242-000 | 320 - 2 | FB2-8027-020 | 100 - 13 |
| FA6-9971-000 | 302 - 1 | FB2-7243-000 | 320 - 3 | | 100 - 14 |
| | 303 - 1 | FB2-7260-000 | 810 - 19 | FB2-8033-020 | 104 - 7 |
| FA6-9986-000 | 302 - 2 | FB2-7261-000 | 810 - 20 | FB2-8041-000 | 103 - 1 |
| | 303 - 2 | FB2-7264-000 | 810 - 21 | FB2-8043-000 | 100 - 15 |
| FA6-9988-020 | 302 - 3 | FB2-7515-020 | 315 - 6 | FB2-8102-000 | 100 - 16 |
| | 303 - 3 | FB2-7521-000 | 316 - 5 | FB2-8167-000 | 210 - 6 |
| FA6-9989-000 | 302 - 4 | FB2-7528-000 | 315 - 7 | FB2-8192-000 | 320 - 4 |
| | 303 - 4 | FB2-7529-020 | 315 - 8 | FB2-8196-020 | 320 - 5 |
| FA9-1449-000 | 460 - 1 | FB2-7537-000 | 315 - 9 | FB2-8198-000 | 320 - 6 |
| FA9-1969-000 | 104 - 2 | FB2-7542-000 | 315 - 10 | FB2-8204-000 | 320 - 7 |
| | 104 - 3 | FB2-7545-000 | 315 - 11 | FB2-8213-000 | 320 - 8 |
| FA9-1990-000 | 430 - 1 | FB2-7558-000 | 315 - 12 | FB2-8214-000 | 320 - 9 |
| FA9-2112-000 | 261 - 1 | FB2-7559-000 | 101 - 1 | FB2-8217-020 | 320 - 10 |
| | 302 - 5 | FB2-7560-000 | 101 - 2 | FB2-8226-000 | 100 - 17 |
| | 303 - 5 | FB2-7575-000 | 130 - 28A | FB2-8227-000 | 315 - 13 |
| | 311 - 2 | FB2-7576-000 | 130 - 28B | FB2-8228-000 | 315 - 14 |
| | 312 - 1 | FB2-7593-000 | 311 - 3 | FB2-8248-020 | 105 - 2 |
| | 313 - 2 | | 312 - 2 | FB2-8266-000 | 311 - 16 |
| | 810 - 6 | FB2-7603-000 | 312 - 3 | | 312 - 16 |
| FA9-3594-000 | 302 - 6 | FB2-7605-000 | 311 - 4 | FB2-8302-000 | 600 - 5 |
| | 303 - 6 | | 312 - 4 | FB2-8345-000 | 101 - 3 |
| FA9-3622-000 | 194 - 1 | FB2-7606-000 | 311 - 5 | FB2-8376-000 | 320 - 11 |
| FB1-0715-000 | 420 - 1 | | 312 - 5 | FB2-8384-000 | 315 - 15 |
| FB1-6655-000 | 430 - 2 | FB2-7607-020 | 311 - 52A | FB2-8402-000 | 775 - 3 |
| FB1-6663-000 | 430 - 3 | FB2-7613-000 | 311 - 6 | FB2-8410-000 | 311 - 17 |
| | 430 - 4 | FB2-7614-000 | 312 - 6 | | 312 - 17 |
| FB1-6833-000 | 810 - 7 | FB2-7616-000 | 311 - 7 | FB2-8417-000 | 320 - 12 |
| FB1-6995-000 | 313 - 3 | | 312 - 7 | FB2-8436-000 | 311 - 18 |
| | 315 - 4 | FB2-7620-000 | 311 - 8 | FB2-8465-000 | 302 - 10 |

COPYRIGHT © 1998 CANON INC.
CANON 605/605V/600 REV.0 NOV. 1998 PRINTED IN JAPAN (IMPRIME AU JAPON)

# D1 NUMERICAL INDEX (imageRUNNER 600)
## 部品索引表

| PART NUMBER | FIGURE & KEY NO. |
|---|---|
| FB2-8465-000 | 303-11 |
| FB2-8466-000 | 302-11 |
| | 303-12 |
| FB2-8467-000 | 302-12 |
| | 303-13 |
| FB2-8469-000 | 580-5 |
| FB2-8506-000 | 108-3 |
| FB2-8512-000 | 311-19 |
| | 312-18 |
| | 313-18 |
| FB2-9248-000 | 231-1 |
| FB3-2411-000 | 420-4 |
| | 430-5 |
| FB3-2528-000 | 130-4 |
| FB3-2529-000 | 130-5 |
| FB3-2530-000 | 130-6 |
| FB3-2542-000 | 130-7 |
| FB3-6117-000 | 510-7C |
| FB3-7692-000 | 420-5 |
| | 430-6 |
| FB3-8123-020 | 100-18 |
| FB3-8333-000 | 311-20 |
| FB3-8364-000 | 350-8 |
| FB3-8365-000 | 350-9 |
| FB3-8369-000 | 350-10 |
| FB3-8398-000 | 320-13 |
| FB3-8401-000 | 810-22 |
| FB3-8402-000 | 810-23 |
| FB3-8403-020 | 810-24 |
| FB3-8409-000 | 810-25 |
| FB3-8412-000 | 810-26 |
| FB3-8414-000 | 350-11 |
| FB3-8420-000 | 810-27 |
| FB3-8457-000 | 320-14 |
| FB3-8508-000 | 302-13 |
| | 303-14 |
| FB3-8615-000 | 261-2 |
| FB3-8616-000 | 261-3 |
| FB3-9174-000 | 810-28 |
| FB3-9303-020 | 300-4 |
| FB3-9305-000 | 300-5 |
| FB3-9306-000 | 300-6 |
| FB3-9307-000 | 300-7 |
| FB3-9308-000 | 300-8 |
| FB3-9311-000 | 300-9 |
| FB3-9312-000 | 300-10 |
| FB3-9313-000 | 300-11 |
| FB3-9314-000 | 300-12 |
| FB3-9315-000 | 300-13 |
| FB3-9316-000 | 300-14 |
| FB3-9319-000 | 300-15 |
| FB3-9320-000 | 300-16 |
| FB3-9321-000 | 300-28A |
| FB3-9322-020 | 300-17 |
| FB3-9323-030 | 300-18 |
| FB3-9326-000 | 300-19 |
| FB3-9327-000 | 300-20 |
| FB3-9329-000 | 300-28B |
| FB3-9333-000 | 300-28C |
| FB3-9335-000 | 300-21 |
| FB3-9336-000 | 300-28D |
| FB3-9337-000 | 300-22 |
| FB3-9340-000 | 300-23 |
| FB3-9345-000 | 104-8 |
| FB3-9356-000 | 104-9 |
| FB3-9358-000 | 300-24 |
| FB3-9362-000 | 107-3 |
| FB3-9363-000 | 107-4 |
| FB3-9364-000 | 107-5 |
| FB3-9367-000 | 311-21 |
| FB3-9372-000 | 810-29 |
| FB3-9391-000 | 550-4 |
| FB3-9907-000 | 100-60B |
| FB3-9910-000 | 305-1A |
| FB4-0464-000 | 640-3 |
| FB4-0550-000 | 104-10 |
| FB4-0715-000 | 210-7 |
| FB4-0786-000 | 420-6 |
| FB4-0787-000 | 420-7 |
| FB4-0788-000 | 420-8 |
| FB4-0789-000 | 420-9 |
| FB4-0795-000 | 420-10 |
| FB4-0797-000 | 420-11 |
| FB4-0798-000 | 420-12 |
| FB4-0799-000 | 420-13 |

| PART NUMBER | FIGURE & KEY NO. |
|---|---|
| FB4-0799-000 | 430-7 |
| FB4-0802-000 | 420-14 |
| | 430-8 |
| FB4-0825-000 | 430-9 |
| FB4-0831-000 | 430-10 |
| FB4-0867-000 | 420-15 |
| FB4-0868-000 | 420-15 |
| FB4-1202-000 | 311-22 |
| FB4-1334-000 | 108-4 |
| FB4-1339-000 | 108-5 |
| FB4-1340-000 | 108-6 |
| FB4-1341-000 | 104-11 |
| FB4-1342-000 | 104-12 |
| FB4-1350-000 | 102-4 |
| FB4-1352-000 | 102-5 |
| FB4-1354-000 | 106-1 |
| FB4-1355-000 | 104-13 |
| FB4-1359-000 | 100-19 |
| FB4-1377-000 | 100-20 |
| FB4-1378-000 | 100-21 |
| FB4-1379-000 | 300-25 |
| FB4-1384-000 | 101-4 |
| FB4-1385-000 | 101-5 |
| FB4-1386-000 | 101-6 |
| FB4-1387-000 | 100-22 |
| FB4-1391-000 | 100-23 |
| FB4-1392-000 | 100-24 |
| FB4-1393-000 | 100-25 |
| FB4-1394-000 | 100-26 |
| FB4-1396-000 | 100-27 |
| FB4-1407-000 | 101-15A |
| | 101-16A |
| FB4-1408-000 | 101-14A |
| FB4-1409-000 | 101-13A |
| FB4-1410-000 | 103-2 |
| FB4-1411-000 | 103-3 |
| FB4-1416-000 | 510-2 |
| FB4-1418-000 | 103-4 |
| | 103-5 |
| FB4-1421-000 | 103-6 |
| FB4-1423-000 | 100-28 |
| FB4-1428-000 | 210-8 |
| FB4-1430-000 | 101-7 |
| FB4-1432-000 | 120-1 |
| FB4-1433-000 | 120-2 |
| FB4-1436-000 | 120-3 |
| FB4-1437-000 | 100-29 |
| FB4-1439-000 | 100-30 |
| FB4-1443-000 | 770-1 |
| FB4-1457-000 | 100-31 |
| FB4-1458-000 | 100-32 |
| FB4-1459-000 | 100-33 |
| FB4-1512-000 | 215-3 |
| FB4-1513-000 | 105-3 |
| FB4-1514-000 | 460-2 |
| FB4-1521-000 | 215-4 |
| FB4-1522-000 | 215-5 |
| FB4-1527-000 | 215-6 |
| FB4-1528-000 | 215-7 |
| FB4-1532-000 | 215-8 |
| FB4-1533-000 | 215-9 |
| FB4-1534-000 | 215-10 |
| FB4-1538-000 | 215-11 |
| FB4-1539-000 | 215-12 |
| FB4-1540-000 | 215-13 |
| FB4-1542-000 | 110-1 |
| | 111-1 |
| | 770-2 |
| FB4-1546-000 | 215-14 |
| FB4-1550-000 | 215-15 |
| FB4-1554-000 | 215-16 |
| FB4-1557-000 | 120-4 |
| FB4-1558-000 | 100-34 |
| FB4-1559-000 | 100-35 |
| FB4-1564-000 | 215-17 |
| FB4-1569-000 | 600-6 |
| FB4-1570-000 | 600-7 |
| FB4-1575-000 | 600-8 |
| FB4-1576-000 | 600-9 |
| FB4-1577-000 | 600-10 |
| FB4-1578-000 | 600-11 |
| FB4-1579-000 | 600-12 |
| FB4-1580-000 | 600-13 |
| FB4-1584-000 | 600-14 |
| FB4-1585-000 | 600-15 |

| PART NUMBER | FIGURE & KEY NO. |
|---|---|
| FB4-1590-000 | 600-16 |
| FB4-1592-000 | 600-17 |
| FB4-1594-000 | 600-18 |
| FB4-1595-000 | 600-19 |
| FB4-1596-000 | 600-20 |
| FB4-1598-000 | 600-21 |
| FB4-1600-000 | 600-22 |
| FB4-1607-000 | 600-23 |
| FB4-1609-000 | 600-24 |
| FB4-1611-000 | 600-25 |
| FB4-1612-000 | 600-26 |
| | 910-1 |
| FB4-1613-000 | 600-27 |
| FB4-1615-000 | 600-28 |
| FB4-1616-000 | 600-44A |
| FB4-1617-000 | 600-29 |
| FB4-1618-000 | 600-30 |
| FB4-1619-000 | 600-31 |
| FB4-1620-000 | 510-3 |
| FB4-1621-000 | 510-4 |
| FB4-1622-000 | 510-5 |
| FB4-1623-000 | 510-6 |
| FB4-1648-000 | 580-6 |
| FB4-1650-000 | 580-7 |
| FB4-1653-000 | 580-8 |
| FB4-1656-000 | 580-9 |
| FB4-1657-000 | 580-10 |
| FB4-1670-000 | 325-4 |
| FB4-1675-000 | 325-5 |
| FB4-1679-000 | 325-6 |
| FB4-1680-000 | 570-5 |
| FB4-1681-000 | 570-6 |
| FB4-1682-000 | 570-7 |
| FB4-1683-000 | 570-8 |
| FB4-1690-000 | 570-9 |
| FB4-1691-000 | 570-10 |
| FB4-1693-000 | 550-5 |
| | 570-11 |
| | 580-11 |
| FB4-1694-000 | 570-12 |
| FB4-1695-000 | 570-13 |
| FB4-1696-000 | 570-14 |
| FB4-1698-000 | 570-15 |
| FB4-1712-000 | 210-22A |
| FB4-1713-000 | 210-33A |
| FB4-1714-000 | 210-22B |
| FB4-1715-000 | 210-33B |
| FB4-1717-000 | 100-36 |
| FB4-1718-000 | 580-12 |
| FB4-1719-000 | 325-7 |
| FB4-1727-000 | 100-37 |
| FB4-1734-000 | 210-9 |
| FB4-1735-000 | 100-38 |
| FB4-1739-000 | 460-3 |
| FB4-1740-000 | 210-33C |
| FB4-1744-000 | 210-10 |
| FB4-1750-000 | 106-2 |
| FB4-1751-000 | 106-3 |
| FB4-1753-000 | 106-4 |
| FB4-1755-000 | 106-5 |
| FB4-1762-000 | 280-1 |
| FB4-1764-000 | 250-4 |
| FB4-1766-000 | 250-5 |
| FB4-1767-000 | 106-6 |
| FB4-1781-000 | 106-7 |
| FB4-1792-000 | 775-4 |
| FB4-1794-000 | 775-5 |
| FB4-1795-000 | 775-6 |
| FB4-1797-000 | 775-7 |
| FB4-1801-000 | 106-8 |
| FB4-1806-000 | 250-6 |
| | 270-1 |
| | 280-2 |
| FB4-1819-000 | 640-4 |
| FB4-1820-000 | 640-5 |
| FB4-1821-000 | 640-6 |
| FB4-1824-000 | 640-7 |
| FB4-1825-000 | 640-8 |
| FB4-1828-000 | 640-9 |
| FB4-1829-000 | 640-10 |
| FB4-1830-000 | 640-17A |
| FB4-1831-000 | 640-11 |
| FB4-1837-000 | 640-12 |
| FB4-1842-000 | 645-2 |
| FB4-1849-000 | 645-3 |


COPYRIGHT © 1998 CANON INC.
CANON 605/605V/600 REV.0 NOV.1998 PRINTED IN JAPAN [IMPRIME AU JAPON]

# D1 NUMERICAL INDEX (imageRUNNER 600)
## 部品索引表

| PART NUMBER | FIGURE & KEY NO. |
|---|---|
| FB4-1850-000 | 645 - 4 |
| FB4-1856-000 | 645 - 5 |
| FB4-1857-000 | 645 - 6 |
| FB4-1858-000 | 645 - 7 |
| FB4-1862-000 | 640 - 13 |
| FB4-1866-000 | 640 - 14 |
| FB4-1869-000 | 105 - 4 |
| FB4-1889-000 | 275 - 27A |
| FB4-1890-000 | 275 - 1 |
| FB4-1892-000 | 275 - 2 |
| FB4-1893-000 | 275 - 3 |
| FB4-1894-000 | 275 - 4 |
| FB4-1895-000 | 275 - 5 |
| FB4-1896-000 | 275 - 6 |
| FB4-1899-000 | 275 - 7 |
| FB4-1900-000 | 275 - 8 |
| FB4-1901-000 | 275 - 9 |
| FB4-1902-000 | 275 - 10 |
| FB4-1903-000 | 275 - 11 |
| FB4-1904-000 | 275 - 12 |
| FB4-1913-000 | 275 - 13 |
| FB4-1915-000 | 275 - 14 |
| FB4-1916-000 | 275 - 15 |
| FB4-1924-000 | 275 - 16 |
| FB4-1925-000 | 275 - 17 |
| FB4-1926-000 | 275 - 18 |
| FB4-1927-000 | 275 - 19 |
| FB4-1933-000 | 550 - 6 |
| FB4-1940-000 | 550 - 7 |
| FB4-1941-000 | 550 - 8 |
| FB4-1947-000 | 940 - 2 |
| FB4-1948-000 | 940 - 3 |
| FB4-1953-000 | 106 - 9 |
| FB4-1957-000 | 103 - 7 |
| FB4-1960-000 | 100 - 39 |
| FB4-1962-000 | 100 - 40 |
| FB4-1964-000 | 100 - 41 |
| FB4-1965-000 | 100 - 42 |
| | 100 - 43 |
| FB4-1967-000 | 100 - 44 |
| FB4-1969-000 | 100 - 45 |
| | 100 - 46 |
| FB4-1970-000 | 100 - 47 |
| FB4-1978-000 | 311 - 23 |
| FB4-1979-000 | 311 - 24 |
| FB4-1980-000 | 311 - 25 |
| FB4-1982-000 | 311 - 26 |
| FB4-1983-000 | 311 - 27 |
| FB4-1992-000 | 313 - 19 |
| FB4-1994-000 | 313 - 20 |
| FB4-1995-000 | 311 - 28 |
| | 312 - 19 |
| FB4-1996-000 | 313 - 21 |
| FB4-1999-000 | 311 - 29 |
| | 312 - 20 |
| FB4-2000-000 | 312 - 21 |
| FB4-2004-000 | 311 - 30 |
| | 312 - 22 |
| FB4-2007-000 | 311 - 31 |
| | 312 - 23 |
| | 313 - 22 |
| | 315 - 16 |
| FB4-2009-000 | 312 - 45A |
| FB4-2010-000 | 312 - 24 |
| FB4-2012-000 | 312 - 25 |
| FB4-2013-000 | 312 - 26 |
| FB4-2014-000 | 312 - 27 |
| FB4-2016-000 | 312 - 28 |
| FB4-2018-000 | 104 - 14 |
| FB4-2023-000 | 104 - 15 |
| FB4-2024-000 | 104 - 16 |
| FB4-2026-000 | 302 - 14 |
| | 303 - 15 |
| FB4-2031-000 | 313 - 23 |
| FB4-2033-000 | 313 - 24 |
| | 315 - 17 |
| FB4-2034-000 | 311 - 32 |
| | 312 - 29 |
| | 313 - 25 |
| FB4-2035-000 | 315 - 18 |
| FB4-2041-000 | 103 - 8 |
| FB4-2042-000 | 103 - 9 |
| | 103 - 10 |
| FB4-2055-000 | 320 - 15 |
| FB4-2058-000 | 320 - 16 |

| PART NUMBER | FIGURE & KEY NO. |
|---|---|
| FB4-2061-000 | 320 - 17 |
| FB4-2062-000 | 320 - 18 |
| FB4-2067-000 | 320 - 19 |
| FB4-2068-000 | 320 - 20 |
| | 325 - 8 |
| FB4-2069-000 | 325 - 9 |
| FB4-2077-000 | 320 - 21 |
| FB4-2078-000 | 320 - 22 |
| FB4-2087-000 | 330 - 1 |
| FB4-2088-000 | 330 - 2 |
| FB4-2090-000 | 330 - 3 |
| FB4-2092-000 | 330 - 4 |
| FB4-2093-000 | 330 - 5 |
| FB4-2094-000 | 330 - 6 |
| FB4-2104-000 | 360 - 6 |
| FB4-2106-000 | 360 - 7 |
| FB4-2111-000 | 360 - 8 |
| FB4-2113-000 | 360 - 9 |
| FB4-2114-000 | 360 - 10 |
| FB4-2119-000 | 360 - 11 |
| FB4-2121-000 | 360 - 12 |
| FB4-2124-000 | 360 - 13 |
| FB4-2131-000 | 360 - 14 |
| FB4-2132-000 | 360 - 15 |
| FB4-2133-000 | 360 - 16 |
| FB4-2135-000 | 360 - 17 |
| FB4-2136-000 | 360 - 18 |
| FB4-2142-000 | 360 - 19 |
| FB4-2143-000 | 360 - 20 |
| FB4-2145-000 | 360 - 21 |
| FB4-2149-000 | 360 - 22 |
| FB4-2150-000 | 360 - 23 |
| FB4-2151-000 | 360 - 24 |
| FB4-2152-000 | 360 - 25 |
| FB4-2153-000 | 360 - 26 |
| FB4-2155-000 | 360 - 27 |
| FB4-2156-000 | 360 - 28 |
| FB4-2159-000 | 360 - 29 |
| FB4-2161-000 | 360 - 30 |
| FB4-2164-000 | 360 - 31 |
| FB4-2180-000 | 810 - 30 |
| FB4-2181-000 | 810 - 31 |
| FB4-2182-000 | 810 - 32 |
| FB4-2186-000 | 810 - 33 |
| FB4-2187-000 | 810 - 34 |
| FB4-2188-000 | 810 - 35 |
| FB4-2189-000 | 810 - 36 |
| FB4-2190-000 | 810 - 37 |
| FB4-2191-000 | 810 - 38 |
| FB4-2193-000 | 810 - 39 |
| FB4-2194-000 | 810 - 40 |
| FB4-2195-000 | 810 - 41 |
| FB4-2196-000 | 810 - 42 |
| FB4-2198-000 | 810 - 43 |
| FB4-2203-000 | 810 - 44 |
| FB4-2204-000 | 810 - 45 |
| FB4-2206-000 | 810 - 46 |
| FB4-2207-000 | 810 - 47 |
| FB4-2212-000 | 810 - 48 |
| FB4-2214-000 | 810 - 49 |
| FB4-2215-000 | 810 - 50 |
| FB4-2216-000 | 810 - 51 |
| FB4-2220-000 | 810 - 52 |
| FB4-2222-000 | 810 - 53 |
| FB4-2224-000 | 320 - 23 |
| FB4-2225-000 | 320 - 24 |
| FB4-2226-000 | 320 - 25 |
| FB4-2227-000 | 320 - 26 |
| FB4-2235-000 | 320 - 27 |
| FB4-2236-000 | 320 - 28 |
| FB4-2237-000 | 320 - 29 |
| FB4-2238-000 | 320 - 30 |
| FB4-2239-000 | 810 - 54 |
| FB4-2253-000 | 320 - 31 |
| FB4-2254-000 | 320 - 32 |
| FB4-2256-000 | 351 - 5 |
| FB4-2261-000 | 350 - 12 |
| FB4-2262-000 | 350 - 13 |
| FB4-2263-000 | 350 - 14 |
| FB4-2264-000 | 350 - 15 |
| FB4-2268-000 | 351 - 6 |
| FB4-2270-000 | 351 - 7 |
| FB4-2271-000 | 351 - 8 |
| FB4-2272-000 | 351 - 9 |
| FB4-2273-000 | 351 - 10 |

| PART NUMBER | FIGURE & KEY NO. |
|---|---|
| FB4-2274-000 | 351 - 11 |
| FB4-2275-000 | 351 - 12 |
| FB4-2278-000 | 351 - 13 |
| FB4-2280-000 | 351 - 14 |
| FB4-2281-000 | 351 - 15 |
| FB4-2284-000 | 351 - 16 |
| FB4-2285-000 | 351 - 17 |
| FB4-2286-000 | 351 - 18 |
| FB4-2287-000 | 351 - 19 |
| FB4-2288-000 | 351 - 20 |
| FB4-2289-000 | 351 - 21 |
| FB4-2290-000 | 351 - 22 |
| FB4-2293-000 | 351 - 23 |
| FB4-2294-000 | 351 - 24 |
| FB4-2296-000 | 320 - 33 |
| FB4-2297-000 | 320 - 34 |
| FB4-2299-000 | 320 - 35 |
| FB4-2300-000 | 320 - 36 |
| FB4-2303-000 | 320 - 37 |
| FB4-2305-000 | 320 - 38 |
| FB4-2306-000 | 320 - 39 |
| FB4-2307-000 | 320 - 40 |
| FB4-2308-000 | 320 - 41 |
| FB4-2310-000 | 320 - 42 |
| FB4-2312-000 | 320 - 43 |
| FB4-2313-000 | 320 - 44 |
| FB4-2314-000 | 320 - 45 |
| FB4-2315-000 | 320 - 46 |
| FB4-2317-000 | 320 - 47 |
| FB4-2318-000 | 320 - 48 |
| FB4-2321-000 | 325 - 10 |
| FB4-2322-000 | 325 - 11 |
| FB4-2325-000 | 360 - 32 |
| FB4-2327-000 | 320 - 49 |
| FB4-2333-000 | 130 - 8 |
| FB4-2343-000 | 130 - 9 |
| FB4-2347-000 | 460 - 4 |
| FB4-2354-000 | 460 - 5 |
| FB4-2358-000 | 210 - 11 |
| FB4-2360-000 | 210 - 12 |
| FB4-2366-000 | 210 - 13 |
| FB4-2376-000 | 210 - 14 |
| FB4-2378-000 | 210 - 15 |
| FB4-2379-000 | 210 - 16 |
| FB4-2380-000 | 210 - 17 |
| FB4-2381-000 | 210 - 18 |
| FB4-2384-000 | 210 - 19 |
| FB4-2385-000 | 420 - 16 |
| FB4-2581-000 | 130 - 10 |
| FB4-2582-000 | 130 - 11 |
| FB4-2583-000 | 130 - 12 |
| FB4-2996-000 | 130 - 13 |
| FB4-3007-000 | 130 - 4 |
| FB4-3118-000 | 101 - 22A |
| FB4-3699-000 | 104 - 17 |
| FB4-3700-000 | 311 - 33 |
| FB4-3728-000 | 260 - 2 |
| FB4-3729-000 | 260 - 3 |
| FB4-3731-000 | 102 - 6 |
| | 102 - 7 |
| FB4-3732-000 | 102 - 8 |
| FB4-3741-000 | 102 - 9 |
| FB4-3743-000 | 102 - 19A |
| FB4-3750-000 | 315 - 19 |
| FB4-3759-000 | 315 - 20 |
| FB4-3762-000 | 315 - 29A |
| FB4-3767-000 | 264 - 1 |
| FB4-3772-000 | 315 - 21 |
| FB4-3773-000 | 102 - 10 |
| FB4-3774-000 | 316 - 6 |
| FB4-3811-000 | 103 - 11 |
| FB4-3812-000 | 102 - 11 |
| FB4-3814-000 | 102 - 12 |
| FB4-3816-000 | 102 - 13 |
| FB4-3817-000 | 102 - 14 |
| FB4-3822-000 | 102 - 15 |
| FB4-3823-000 | 102 - 16 |
| FB4-3847-000 | 325 - 12 |
| FB4-3848-000 | 325 - 13 |
| FB4-3850-000 | 325 - 14 |
| FB4-3851-000 | 325 - 15 |
| FB4-3852-000 | 325 - 16 |
| FB4-3858-000 | 325 - 17 |
| FB4-3860-000 | 325 - 18 |
| FB4-4931-000 | 311 - 34 |

COPYRIGHT © 1998 CANON INC.

# D1 NUMERICAL INDEX (imageRUNNER 600)
## 部品索引表

| PART NUMBER | FIGURE & KEY NO. |
|---|---|
| FB4-4931-000 | 312-30 |
| | 313-26 |
| FB4-5253-000 | 300-26 |
| FB4-5255-000 | 104-18 |
| FB4-5257-000 | 101-8 |
| FB4-5262-000 | 302-15 |
| | 303-16 |
| FB4-5267-000 | 303-17 |
| FB4-5268-000 | 302-16 |
| | 303-18 |
| FB4-5269-000 | 104-19 |
| | 104-20 |
| FB4-5270-000 | 104-21 |
| FB4-5273-000 | 130-14 |
| FB4-5274-000 | 130-15 |
| FB4-5275-000 | 130-16 |
| FB4-5276-000 | 130-17 |
| FB4-5277-000 | 130-18 |
| FB4-5282-000 | 130-19 |
| FB4-5289-000 | 130-14 |
| FB4-5290-000 | 130-15 |
| FB4-5291-000 | 130-16 |
| FB4-5292-000 | 130-20 |
| FB4-5293-000 | 101-9 |
| FB4-5295-000 | 100-48 |
| FB4-5296-000 | 100-49 |
| FB4-5297-000 | 100-50 |
| FB4-5298-000 | 100-51 |
| FB4-5305-000 | 550-9 |
| FB4-5306-000 | 100-52 |
| FB4-5309-000 | 275-20 |
| FB4-5310-000 | 275-21 |
| FB4-5311-000 | 100-53 |
| FB4-5335-000 | 104-22 |
| FB4-6203-020 | 300-27 |
| FB4-6214-000 | 311-35 |
| FB4-6227-000 | 311-36 |
| | 312-31 |
| | 313-27 |
| FB4-6704-000 | 130-21 |
| FB4-7478-000 | 100-54 |
| FB4-7481-000 | 360-33 |
| FB4-7485-000 | 350-16 |
| FB4-7486-000 | 360-34 |
| FB4-7489-000 | 320-50 |
| FB4-7833-000 | 103-12 |
| FB4-7834-000 | 104-23 |
| FB4-7835-000 | 311-37 |
| | 312-32 |
| FB4-7839-000 | 102-17 |
| FB4-7840-000 | 315-22 |
| FB4-7841-000 | 104-24 |
| FB4-7843-000 | 104-25 |
| FB4-7845-000 | 103-13 |
| FB4-7846-000 | 108-7 |
| FB4-7861-000 | 130-14 |
| FB4-7862-000 | 130-15 |
| FB4-7863-000 | 130-16 |
| FB4-7864-000 | 130-4 |
| FB4-7865-000 | 130-14 |
| FB4-7866-000 | 130-15 |
| FB4-7867-000 | 130-4 |
| FB4-7868-000 | 130-14 |
| FB4-7869-000 | 130-15 |
| FB4-7870-000 | 130-16 |
| FB4-7871-000 | 130-4 |
| FB4-7878-000 | 320-51 |
| FB4-7882-000 | 100-55 |
| FB4-7883-000 | 100-56 |
| FB4-8012-000 | 600-32 |
| FB4-8013-000 | 600-33 |
| FB4-8014-000 | 600-34 |
| FB4-8018-000 | 600-35 |
| FB4-9026-000 | 275-22 |
| FB4-9027-000 | 275-23 |
| FB4-9028-000 | 275-24 |
| FB4-9029-000 | 311-38 |
| | 312-33 |
| | 313-28 |
| FB4-9032-000 | 106-10 |
| FB4-9033-000 | 325-19 |
| FB4-9034-000 | 105-5 |
| FB4-9035-000 | 360-35 |
| FB4-9043-000 | 311-39 |
| | 312-34 |

| PART NUMBER | FIGURE & KEY NO. |
|---|---|
| FB4-9043-000 | 313-29 |
| FB4-9044-000 | 810-55 |
| FB4-9343-000 | 110-2 |
| FB4-9346-000 | 940-4 |
| FB4-9355-000 | 580-13 |
| FB4-9360-000 | 810-56 |
| FB4-9361-000 | 810-57 |
| FB4-9509-000 | 302-17 |
| | 303-19 |
| FB4-9511-000 | 770-3 |
| FB4-9513-000 | 311-40 |
| | 312-35 |
| | 313-30 |
| FB4-9514-000 | 275-25 |
| FB4-9515-000 | 325-20 |
| FB4-9517-000 | 600-36 |
| FB4-9518-000 | 600-37 |
| FB4-9524-000 | 810-58 |
| FB4-9525-000 | 600-38 |
| FB4-9526-000 | 600-39 |
| FB4-9762-000 | 130-4 |
| FB4-9763-000 | 130-22 |
| FB4-9794-000 | 106-11 |
| FB4-9797-000 | 320-52 |
| FB4-9798-000 | 600-40 |
| FB4-9799-000 | 770-4 |
| FB5-0527-000 | 320-53 |
| FB5-0529-000 | 580-14 |
| FB5-0530-000 | 580-15 |
| FB5-0532-000 | 101-10 |
| FB5-0539-000 | 320-54 |
| FB5-0553-000 | 231-2 |
| FB5-0554-000 | 312-36 |
| FB5-1836-000 | 100-57 |
| FB5-1837-000 | 100-58 |
| FB5-2063-000 | 311-41 |
| | 312-37 |
| | 313-31 |
| FC1-0391-040 | 350-17 |
| FC1-1117-000 | 251-1 |
| FC1-5049-000 | 302-18 |
| | 303-20 |
| FC1-5053-000 | 302-19 |
| | 303-21 |
| FC1-5054-000 | 302-20 |
| | 303-22 |
| FC1-5055-000 | 302-21 |
| | 303-23 |
| FC1-5056-000 | 302-22 |
| | 303-24 |
| FC1-5059-000 | 302-23 |
| | 303-25 |
| FC1-5060-000 | 302-24 |
| | 303-26 |
| FC1-5061-000 | 302-25 |
| | 303-27 |
| FC1-5066-000 | 302-26 |
| | 303-28 |
| FC1-5080-000 | 302-27 |
| | 303-29 |
| FC1-5081-000 | 302-28 |
| | 303-30 |
| FC1-7438-000 | 351-25 |
| FC2-1163-040 | 100-59 |
| FF2-2891-000 | 600-41 |
| FF2-3551-000 | 550-10 |
| FF2-3552-000 | 550-11 |
| FF2-5730-000 | 645-8 |
| FF2-8212-000 | 120-6A |
| FF3-3330-000 | 550-12 |
| FF5-2173-000 | 210-20 |
| FF5-2930-000 | 103-14 |
| FF5-2939-000 | 315-23 |
| FF5-2942-020 | 570-16 |
| FF5-2943-000 | 315-24 |
| FF5-2945-000 | 315-25 |
| FF5-2975-000 | 550-13 |
| FF5-2983-000 | 600-42 |
| FF5-2986-000 | 600-43 |
| FF5-3053-030 | 311-42 |
| FF5-3088-040 | 315-26 |
| FF5-3090-000 | 570-17 |
| FF5-3103-000 | 315-27 |
| FF5-3135-020 | 315-28 |
| FF5-3211-000 | 810-59 |

| PART NUMBER | FIGURE & KEY NO. |
|---|---|
| FF5-3220-000 | 311-43 |
| FF5-3221-000 | 313-32 |
| FF5-3228-000 | 312-38 |
| FF5-5894-000 | 311-44 |
| FF5-5895-000 | 311-45 |
| FF5-5914-000 | 350-18 |
| FF5-6000-000 | 320-55 |
| FF5-6183-000 | 300-28 |
| FF5-6184-000 | 300-29 |
| FF5-6186-000 | 300-30 |
| FF5-6187-000 | 300-31 |
| FF5-6189-000 | 300-32 |
| FF5-6392-000 | 300-33 |
| FF5-6575-000 | 420-17 |
| FF5-6581-000 | 430-11 |
| FF5-6883-000 | 580-16 |
| FF5-6884-000 | 580-17 |
| FF5-6885-000 | 580-18 |
| FF5-6889-000 | 311-46 |
| | 312-39 |
| FF5-6890-000 | 313-33 |
| FF5-6904-000 | 311-47 |
| FF5-6905-000 | 311-48 |
| FF5-7540-000 | 313-34 |
| FF5-7575-000 | 311-49 |
| | 312-40 |
| | 313-35 |
| FF5-7651-000 | 940-5 |
| FF5-7652-000 | 100-60 |
| FF5-7654-000 | 103-15 |
| FF5-7655-000 | 103-16 |
| FF5-7658-000 | 101-11 |
| FF5-7661-000 | 101-12 |
| FF5-7662-000 | 101-13 |
| FF5-7663-000 | 101-14 |
| FF5-7664-000 | 101-15 |
| | 101-16 |
| FF5-7665-000 | 107-6 |
| FF5-7666-000 | 100-61 |
| FF5-7667-000 | 102-18 |
| FF5-7673-000 | 315-29 |
| FF5-7674-000 | 315-30 |
| FF5-7675-000 | 315-31 |
| FF5-7682-000 | 600-44 |
| FF5-7695-000 | 645-9 |
| FF5-7698-000 | 640-15 |
| FF5-7700-000 | 640-16 |
| FF5-7701-000 | 640-17 |
| FF5-7705-000 | 550-14 |
| FF5-7706-000 | 550-15 |
| FF5-7715-000 | 275-26 |
| FF5-7717-000 | 215-18 |
| FF5-7723-000 | 100-62 |
| FF5-7734-000 | 360-36 |
| FF5-7736-000 | 360-37 |
| FF5-7737-000 | 360-38 |
| FF5-7738-000 | 360-39 |
| FF5-7740-000 | 360-40 |
| FF5-7745-000 | 104-26 |
| FF5-7829-000 | 311-50 |
| | 312-41 |
| FF5-7830-000 | 311-51 |
| | 312-42 |
| FF5-7832-000 | 312-43 |
| FF5-7833-000 | 312-44 |
| FF5-7840-000 | 313-36 |
| FF5-7845-000 | 320-56 |
| FF5-7846-000 | 320-57 |
| FF5-7850-000 | 320-58 |
| FF5-7855-000 | 320-59 |
| FF5-7860-000 | 810-60 |
| FF5-7871-000 | 351-26 |
| FF5-7872-000 | 325-21 |
| FF5-7874-000 | 325-22 |
| FF5-7875-000 | 325-23 |
| FF5-7876-000 | 325-24 |
| FF5-7877-000 | 325-25 |
| FF5-7878-000 | 325-26 |
| FF5-7879-000 | 320-60 |
| FF5-7881-000 | 320-61 |
| FF5-7882-000 | 101-17 |
| FF5-7883-000 | 210-21 |
| FF5-7884-000 | 120-5 |
| FF5-7891-000 | 580-19 |
| FF5-7934-000 | 570-18 |


COPYRIGHT © 1998 CANON INC.
CANON 60S/60SV/600 REV.0 NOV.1998 PRINTED IN JAPAN (IMPRIME AU JAPON)

# D1 NUMERICAL INDEX (imageRUNNER 600)
## 部品索引表

| PART NUMBER | FIGURE & KEY NO. |
|---|---|
| FF5-7938-000 | 210 - 22 |
| FF5-7942-000 | 100 - 63 |
| FF5-7943-000 | 100 - 64 |
| FF5-7944-000 | 320 - 62 |
| FF5-7948-000 | 360 - 41 |
| FF5-7949-000 | 360 - 42 |
| FF5-7951-000 | 302 - 29 |
| FF5-7952-000 | 303 - 31 |
| FF5-8139-000 | 101 - 18 |
| FF5-8140-000 | 316 - 7 |
| FF5-8141-000 | 102 - 19 |
| FF5-8142-000 | 275 - 27 |
| FF5-8147-000 | 102 - 20 |
| FF5-8150-000 | 302 - 30 |
| | 303 - 32 |
| FF5-8151-000 | 302 - 31 |
| | 303 - 33 |
| FF5-8152-000 | 101 - 19 |
| FF5-8155-000 | 302 - 32 |
| FF5-8156-000 | 303 - 34 |
| FF5-8157-000 | 315 - 32 |
| FF5-8194-000 | 102 - 21 |
| | 103 - 17 |
| | 325 - 27 |
| FF5-8196-000 | 320 - 63 |
| FF5-8200-000 | 360 - 43 |
| FF5-8201-000 | 360 - 44 |
| FF5-8202-000 | 360 - 45 |
| FF5-8652-000 | 360 - 46 |
| FF5-8654-000 | 320 - 64 |
| FF5-8655-000 | 275 - 28 |
| FF5-8656-000 | 810 - 61 |
| FF5-8657-000 | 810 - 62 |
| FF5-8661-000 | 103 - 18 |
| FF5-8732-000 | 275 - 29 |
| FF5-8733-000 | 510 - 7 |
| FF5-8735-000 | 360 - 47 |
| FF5-8736-000 | 320 - 65 |
| FF5-8787-000 | 320 - 66 |
| FF5-8790-000 | 100 - 60 |
| FF5-8791-000 | 100 - 62 |
| FF5-8792-000 | 100 - 60 |
| FF5-8793-000 | 100 - 62 |
| FF5-8794-000 | 100 - 60 |
| FF5-8795-000 | 100 - 62 |
| FF5-8796-000 | 325 - 28 |
| FF5-8895-000 | 103 - 19 |
| FF5-8906-000 | 100 - 65 |
| FF5-8907-000 | 100 - 65 |
| FF5-8908-000 | 100 - 65 |
| FG1-3472-000 | 720 - |
| FG2-5195-000 | 120 - 6 |
| FG2-9195-000 | 305 - 1 |
| FG2-9921-000 | 305 - 2 |
| FG2-9937-000 | 130 - 23 |
| FG2-9938-000 | 130 - 24 |
| FG2-9939-000 | 130 - 25 |
| FG2-9940-000 | 130 - 26 |
| FG5-1957-000 | 107 - 7 |
| FG5-1958-000 | 316 - 8 |
| FG5-4449-050 | 261 - |
| FG5-8221-000 | 107 - 8 |
| FG5-9419-000 | 305 - 1B |
| FG5-9839-000 | 430 - |
| FG6-0365-000 | 130 - 27 |
| FG6-1102-000 | 130 - 28 |
| FG6-1103-000 | 920 - |
| FG6-1105-000 | 130 - |
| FG6-1110-000 | 130 - |
| FG6-1809-000 | 105 - 6 |
| FG6-1811-000 | 105 - 7 |
| FG6-1812-000 | 105 - 8 |
| FG6-1813-000 | 110 - 3 |
| | 111 - 2 |
| FG6-1814-000 | 110 - 4 |
| | 111 - 3 |
| FG6-1815-000 | 105 - 9 |
| FG6-1816-000 | 120 - 7 |
| FG6-1817-000 | 120 - 8 |
| FG6-1818-000 | 770 - 5 |
| FG6-1819-000 | 770 - 6 |
| FG6-1820-000 | 770 - 7 |
| FG6-1821-000 | 215 - 19 |
| FG6-1822-000 | 210 - 33D |
| FG6-1823-000 | 210 - 23 |

| PART NUMBER | FIGURE & KEY NO. |
|---|---|
| FG6-1824-000 | 210 - 24 |
| FG6-1825-000 | 210 - 30A |
| FG6-1826-000 | 215 - 20 |
| FG6-1827-000 | 210 - 25 |
| FG6-1828-000 | 210 - 26 |
| FG6-1829-000 | 900 - 1 |
| FG6-1831-000 | 105 - 6 |
| FG6-1832-000 | 311 - 52 |
| FG6-1834-000 | 312 - 45 |
| FG6-1835-000 | 110 - 5 |
| | 111 - 4 |
| FG6-1836-000 | 313 - 37 |
| FG6-1837-000 | 360 - 48 |
| | B - J 322 |
| | B - J 323 |
| | B - J 326 |
| | B - J 329 |
| | B - J 330 |
| | B - J 336 |
| | B - J 366 |
| | B - J3601 |
| | B - J3602 |
| | B - J3603 |
| FG6-1838-000 | 360 - 49 |
| FG6-1839-000 | 360 - 50 |
| FG6-1840-000 | 360 - 51 |
| FG6-1841-000 | 360 - 52 |
| FG6-1842-000 | 360 - 53 |
| FG6-1843-000 | 360 - 54 |
| FG6-1844-000 | 360 - 55 |
| FG6-1846-000 | 900 - 2 |
| FG6-1847-000 | 900 - 3 |
| FG6-1848-000 | 900 - 4 |
| FG6-1849-000 | 900 - 5 |
| FG6-1850-000 | 900 - 6 |
| FG6-1851-000 | 600 - 45 |
| FG6-1852-000 | 600 - 46 |
| FG6-1853-000 | 600 - 47 |
| | B - J 17 |
| FG6-1854-000 | 640 - 18 |
| FG6-1855-000 | 106 - 12 |
| | B - J 16 |
| | B - J 17 |
| FG6-1856-000 | 570 - 19 |
| FG6-1857-000 | 103 - 20 |
| FG6-1858-000 | 550 - 16 |
| FG6-1859-000 | 210 - 27 |
| FG6-1860-000 | 110 - 6 |
| | 111 - 5 |
| FG6-1862-000 | 900 - 7 |
| FG6-1863-000 | 980 - 1 |
| FG6-1866-000 | 315 - 33 |
| FG6-1867-000 | 102 - 22 |
| FG6-1870-000 | 250 - 7 |
| FG6-1871-000 | 320 - 67 |
| FG6-1872-000 | 325 - 29 |
| FG6-1873-000 | 325 - 30 |
| | 900 - 8 |
| FG6-1874-000 | 325 - 31 |
| FG6-1875-000 | 810 - 63 |
| | B - J 15 |
| FG6-1876-000 | 320 - 68 |
| FG6-1878-000 | 810 - 64 |
| FG6-1879-000 | 320 - 69 |
| FG6-1880-000 | 810 - 65 |
| FG6-1881-000 | 810 - 66 |
| FG6-1882-000 | 910 - 2 |
| FG6-1884-000 | 940 - 6 |
| FG6-1885-000 | 940 - 7 |
| FG6-1886-000 | 910 - 3 |
| FG6-1887-000 | 910 - 4 |
| FG6-1888-000 | 231 - 3 |
| FG6-1889-000 | 275 - 30 |
| FG6-1890-000 | 270 - 2 |
| FG6-1891-000 | 645 - 10 |
| FG6-1892-000 | 101 - 20 |
| FG6-1893-000 | 210 - 28 |
| FG6-1894-000 | 251 - 2 |
| FG6-1895-000 | 194 - 2 |
| FG6-1896-000 | 103 - 21 |
| FG6-1898-000 | 190 - 1 |
| FG6-1901-000 | 101 - 21 |
| FG6-1904-000 | 107 - 9 |
| | B - J 14 |
| | B - J 15 |

| PART NUMBER | FIGURE & KEY NO. |
|---|---|
| FG6-1906-000 | 104 - 27 |
| FG6-1907-000 | 900 - 9 |
| FG6-1908-000 | 900 - 10 |
| FG6-1911-000 | 950 - |
| FG6-1912-000 | 950 - 1 |
| FG6-1915-000 | 905 - |
| FG6-1916-000 | 905 - |
| FG6-1917-000 | 905 - |
| FG6-1918-000 | 905 - |
| FG6-1919-000 | 905 - |
| FG6-1922-000 | 950 - 2 |
| FG6-1936-000 | 910 - 5 |
| FG6-1937-000 | 105 - 10 |
| FG6-1938-000 | 105 - 10 |
| FG6-1941-000 | 104 - 28 |
| FG6-1942-000 | 210 - 29 |
| FG6-1943-000 | 420 - 18 |
| FG6-1944-000 | 460 - 6 |
| FG6-1946-000 | 970 - |
| FG6-1949-000 | 970 - 1 |
| FG6-1954-000 | 905 - 1 |
| FG6-1955-000 | 905 - 1 |
| FG6-1956-000 | 905 - 1 |
| FG6-1957-000 | 905 - 1 |
| FG6-1958-000 | 905 - 1 |
| FG6-1960-000 | 900 - |
| FG6-1961-000 | 900 - |
| FG6-1962-000 | 900 - |
| FG6-1963-000 | 900 - |
| FG6-1964-000 | 900 - |
| FG6-1987-000 | 195 - |
| FG6-1990-000 | 315 - |
| FG6-1992-000 | 600 - |
| FG6-1996-000 | 263 - |
| FG6-1997-000 | 194 - |
| FG6-1998-000 | 910 - |
| FG6-1999-000 | 910 - |
| FG6-2000-000 | 110 - |
| FG6-2001-000 | 980 - |
| FG6-2002-000 | 985 - |
| FG6-2004-000 | 260 - |
| FG6-2006-000 | 250 - |
| FG6-2007-000 | 251 - |
| FG6-2008-000 | 280 - |
| FG6-2009-000 | 270 - |
| FG6-2010-000 | 640 - |
| FG6-2011-000 | 645 - |
| FG6-2013-000 | 460 - |
| FG6-2015-000 | 550 - |
| FG6-2016-000 | 570 - |
| FG6-2017-000 | 230 - |
| FG6-2019-000 | 275 - |
| FG6-2020-000 | 775 - |
| FG6-2021-000 | 770 - |
| FG6-2023-000 | 101 - 22 |
| FG6-2027-000 | 210 - 30 |
| FG6-2033-000 | 210 - 31 |
| FG6-2034-000 | 210 - 32 |
| FG6-2036-000 | 420 - |
| FG6-2040-000 | 930 - |
| FG6-2041-000 | 360 - |
| FG6-2044-000 | 360 - 56 |
| FG6-2045-000 | 580 - |
| FG6-2046-000 | 210 - 33 |
| FG6-2228-000 | 940 - |
| FG6-2229-000 | 264 - |
| FG6-2233-000 | 302 - |
| FG6-2234-000 | 303 - |
| FG6-2235-000 | 311 - |
| FG6-2236-000 | 312 - |
| FG6-2237-000 | 313 - |
| FG6-2239-000 | 120 - |
| FG6-2243-000 | 231 - |
| FG6-2247-000 | 190 - |
| FG6-2255-000 | 320 - |
| FG6-2260-000 | 330 - |
| FG6-2261-000 | 810 - |
| FG6-2262-000 | 810 - |
| FG6-2263-000 | 810 - |
| FG6-2264-000 | 810 - |
| FG6-2266-000 | 350 - |
| FG6-2267-000 | 325 - |
| FG6-2291-000 | 945 - |
| FG6-2299-000 | 316 - |
| FG6-2300-000 | 120 - |

COPYRIGHT © 1998 CANON INC.

# D1 NUMERICAL INDEX (imageRUNNER 600)
## 部品索引表

| PART NUMBER | FIGURE & KEY NO. |
|---|---|
| FG6-2305-000 | 102 - 23 |
| FG6-2310-000 | 351 - |
| FG6-2315-000 | 320 - |
| FG6-2316-000 | 320 - |
| FG6-2317-000 | 320 - |
| FG6-2325-000 | 120 - 9 |
| FG6-2326-000 | 420 - 19 |
| FG6-2327-000 | 111 - 6 |
| FG6-2328-000 | 101 - 23 |
| FG6-2330-000 | 101 - 24 |
| FG6-2331-000 | 102 - 24 |
| FG6-2332-000 | 360 - 57 |
| FG6-2333-000 | 900 - 11 |
| FG6-2334-000 | 104 - 29 |
| FG6-2335-000 | 311 - 53 |
| FG6-2340-000 | 460 - 7 |
| FG6-2342-000 | 110 - 7 |
| | 111 - 7 |
| FG6-2347-000 | 110 - |
| FG6-2348-000 | 110 - |
| FG6-2349-000 | 111 - |
| FG6-2848-000 | 130 - |
| FG6-2850-000 | 130 - |
| FG6-2852-000 | 130 - |
| FG6-2854-000 | 130 - |
| FG6-2858-000 | 130 - |
| FG6-2944-000 | 900 - 12 |
| FG6-3512-000 | 320 - 70 |
| FG6-3563-000 | 900 - |
| FG6-3564-000 | 900 - |
| FG6-3565-000 | 905 - |
| FG6-3566-000 | 905 - |
| FG6-3568-000 | 600 - 48 |
| | B - J272 |
| FG6-3569-000 | 106 - 13 |
| | B - J271 |
| | B - J272 |
| FG6-3570-000 | 251 - 3 |
| FG6-3572-000 | 264 - 2 |
| FG6-3580-000 | 130 - 29 |
| FG6-3591-000 | 130 - 30 |
| | B - J361 |
| FG9-3515-000 | 925 - |
| FH2-5006-000 | 020 - 1 |
| FH2-5761-020 | 111 - 8 |
| FH2-5762-000 | 111 - 9 |
| FH2-5763-000 | 111 - 10 |
| FH2-6452-000 | 210 - 34 |
| | B - J162 |
| | B - J163 |
| FH2-6453-000 | 420 - 20 |
| | B - J163 |
| | B - J164 |
| | B - J166 |
| FH2-6480-000 | B - J152 |
| | B - J152 |
| | B - J240 |
| FH2-6552-000 | 110 - 8 |
| | 111 - 11 |
| | 770 - 8 |
| FH2-6569-000 | 110 - 9 |
| FH2-6570-000 | 110 - 10 |
| FH2-6571-000 | 110 - 11 |
| FH2-6572-000 | B - J 7 |
| FH2-6574-000 | 210 - 35 |
| | B - J162 |
| | B - J852 |
| | B - J1003 |
| FH2-6626-000 | 460 - 8 |
| | B - J1106 |
| | B - J1353 |
| FH2-6627-000 | 460 - 9 |
| | B - J1107 |
| | B - J1354 |
| FH2-6628-000 | 210 - 33E |
| | B - J1105 |
| | B - J1502 |
| FH2-6629-000 | B - J 9 |
| FH2-9231-000 | 985 - 1 |
| | B - J731 |
| | B - J732 |
| | B - J733 |
| FH2-9232-000 | 106 - 14 |
| FH2-9233-000 | 106 - 15 |
| FH2-9234-000 | 106 - 16 |

| PART NUMBER | FIGURE & KEY NO. |
|---|---|
| FH2-9235-000 | 106 - 17 |
| FH3-0242-000 | 940 - T1 |
| FH3-0665-000 | 910 - CT301 |
| FH3-0666-000 | 910 - CT111 |
| | 945 - T1002 |
| FH3-0688-000 | 910 - L501 |
| FH3-0740-000 | 910 - T931 |
| FH3-0744-000 | 910 - T301 |
| FH3-0766-000 | 985 - T601 |
| FH3-0775-000 | 925 - T1 |
| FH3-0830-000 | 985 - T701 |
| FH3-0879-000 | 945 - T1001 |
| FH3-0881-000 | 945 - T1003 |
| FH3-0887-000 | 910 - L112 |
| FH3-0888-000 | 910 - T901 |
| FH3-0889-000 | 910 - L251 |
| FH3-0890-000 | 910 - L351 |
| FH3-0891-000 | 980 - T1 |
| FH3-0893-000 | 985 - T101 |
| | 985 - T501 |
| | 985 - T801 |
| FH3-0894-000 | 985 - T301 |
| | 985 - T401 |
| FH3-7170-000 | 910 - L111 |
| | 910 - L151 |
| FH3-7202-000 | 945 - L1002 |
| FH3-7203-000 | 945 - L1001 |
| FH4-1355-000 | 930 - IC13 |
| FH4-3702-000 | 905 - IC11 |
| | 950 - IC14 |
| FH4-3738-000 | 920 - IC1004 |
| FH4-5449-000 | 105 - 11 |
| FH4-5560-000 | 930 - IC12 |
| FH4-5880-000 | 950 - IC18 |
| FH4-5881-000 | 950 - IC26 |
| FH4-5882-000 | 950 - IC17 |
| FH4-5895-000 | 950 - IC27 |
| FH4-5896-000 | 950 - IC22 |
| FH4-5897-000 | 950 - IC16 |
| FH4-5898-000 | 950 - IC13 |
| FH4-5899-000 | 950 - IC15 |
| FH4-5900-000 | 950 - IC19 |
| FH4-5901-000 | 930 - IC 6 |
| FH4-5903-000 | 905 - IC21 |
| FH4-5904-000 | 970 - IC2 |
| FH4-5905-000 | 970 - IC3 |
| FH4-5952-000 | 905 - IC16 |
| FH4-5985-000 | 905 - IC 2 |
| FH4-5990-000 | 905 - IC 1 |
| FH4-6019-000 | 940 - 8 |
| FH4-6040-000 | 910 - Q901 |
| | 910 - Q931 |
| FH4-6041-000 | 905 - IC 5 |
| FH4-6046-000 | 105 - 11 |
| FH4-6055-000 | 105 - 11 |
| FH4-9157-000 | 985 - R206 |
| FH4-9181-000 | 940 - RA1 |
| FH6-0744-000 | 130 - 31 |
| FH6-0767-000 | 130 - 28C |
| FH6-0768-000 | 130 - 28D |
| FH6-1135-000 | 550 - 17 |
| | 570 - 20 |
| | 580 - 20 |
| FH6-1441-000 | 101 - 25 |
| FH6-1528-000 | 251 - 4 |
| FH6-1530-000 | 250 - 8 |
| FH6-1532-000 | 260 - 4 |
| FH6-1534-000 | 320 - 71 |
| FH6-1537-000 | 210 - 36 |
| FH6-1538-000 | 275 - 31 |
| FH6-1539-000 | 360 - 58 |
| FH6-1540-000 | 360 - 59 |
| FH6-1541-000 | 231 - 4 |
| FH6-1542-000 | 360 - 60 |
| FH6-1543-000 | 645 - 11 |
| FH6-1544-000 | 194 - 3 |
| | 210 - 37 |
| FH6-1545-000 | 190 - 2 |
| FH6-1546-000 | 194 - 4 |
| | 910 - 6 |
| FH6-1547-000 | 210 - 38 |
| | 215 - 21 |
| | 600 - 49 |
| FH6-1548-000 | 320 - 72 |
| FH6-1549-000 | 320 - 73 |

| PART NUMBER | FIGURE & KEY NO. |
|---|---|
| FH6-1549-000 | 330 - 7 |
| FH6-1550-000 | 195 - 1 |
| FH6-3337-000 | 985 - R551 |
| | 985 - R561 |
| | 985 - R571 |
| | 985 - R581 |
| | 985 - R851 |
| | 985 - R857 |
| FH6-3537-000 | 120 - 10 |
| FH6-3993-000 | 510 - 8 |
| FH6-3994-000 | 510 - 8 |
| FH7-3347-000 | 420 - 21 |
| FH7-3348-000 | 600 - 50 |
| FH7-4504-000 | 510 - 9 |
| FH7-4559-000 | 420 - 22 |
| FH7-4584-000 | 305 - 3 |
| FH7-4585-000 | 305 - 3 |
| FH7-4588-000 | 810 - 67 |
| FH7-4590-000 | 810 - 67 |
| FH7-4592-000 | 810 - 67 |
| FH7-4594-000 | 810 - 67 |
| FH7-4596-000 | 810 - 68 |
| FH7-4598-000 | 810 - 68 |
| FH7-4600-000 | 810 - 68 |
| FH7-4602-000 | 810 - 68 |
| FH7-4605-000 | 510 - 9 |
| FH7-4610-000 | 305 - 3 |
| FH7-5702-000 | 311 - 54 |
| FH7-5826-000 | 230 - 1 |
| | 264 - 3 |
| | 312 - 46 |
| FH7-5827-000 | 312 - 47 |
| | 313 - 38 |
| FH7-5834-000 | 320 - 74 |
| FH7-5835-000 | 320 - 75 |
| | 360 - 61 |
| FH7-5839-000 | 311 - 55 |
| | 313 - 39 |
| | 320 - 76 |
| | 360 - 62 |
| FH7-5840-000 | 645 - 12 |
| FH7-5841-000 | 325 - 32 |
| FH7-5842-000 | 270 - 3 |
| FH7-5844-000 | 320 - 77 |
| FH7-5894-000 | 315 - 34 |
| FH7-5895-000 | 320 - 78 |
| | 810 - 69 |
| FH7-6208-000 | 105 - 12 |
| FH7-6209-000 | 105 - 13 |
| FH7-6253-000 | 120 - 11 |
| FH7-6278-000 | 110 - 12 |
| | 111 - 12 |
| FH7-6281-000 | 810 - 70 |
| FH7-7196-020 | 360 - 63 |
| FH7-7337-000 | 640 - 19 |
| | 645 - 13 |
| FH7-7342-000 | 101 - 26 |
| FH7-7423-000 | 210 - 39 |
| FH7-7424-000 | 210 - 40 |
| | 210 - 41 |
| FH7-7443-000 | 110 - 13 |
| FH7-7444-000 | 110 - 13 |
| FH7-7445-000 | 111 - 13 |
| FH7-7462-000 | 101 - 27 |
| | 101 - 28 |
| | 102 - 23A |
| | 102 - 25 |
| | 103 - 22 |
| | 210 - 42 |
| | 210 - 43 |
| | 231 - 5 |
| | 275 - 32 |
| | 311 - 56 |
| | 312 - 48 |
| | 313 - 40 |
| | 315 - 35 |
| | 320 - 79 |
| | 325 - 33 |
| | 360 - 64 |
| | 770 - 9 |
| | 810 - 71 |
| FH7-7463-000 | 810 - 72 |
| FH7-7464-000 | 810 - 73 |
| FH7-7485-000 | 210 - 44 |
| FH7-9308-000 | 910 - L101 |


COPYRIGHT © 1998 CANON INC.
CANON 605/605W/600 REV.0 NOV. 1998 PRINTED IN JAPAN [IMPRIME AU JAPON]

# D1 NUMERICAL INDEX (imageRUNNER 600)
## 部品索引表

| PART NUMBER | FIGURE & KEY NO. |
|---|---|
| FH7-9314-000 | 110 - 14 |
| | 111 - 14 |
| FN5-4002-000 | 940 - 9 |
| FN5-4009-000 | 215 - 22 |
| FS1-0542-000 | 320 - 80 |
| FS1-1189-000 | 230 - 2 |
| | 260 - 5 |
| | 263 - 1 |
| | 270 - 4 |
| FS1-1202-000 | 645 - 14 |
| FS1-1401-000 | 350 - 19 |
| | 360 - 65 |
| FS1-1449-000 | 260 - 6 |
| | 810 - 74 |
| FS1-1503-000 | 645 - 15 |
| FS1-1508-000 | 320 - 81 |
| FS1-1510-000 | 275 - 33 |
| FS1-1512-000 | 311 - 57 |
| | 312 - 49 |
| | 313 - 41 |
| | 315 - 36 |
| FS1-1569-000 | 311 - 58 |
| | 312 - 50 |
| | 313 - 42 |
| | 315 - 37 |
| | 810 - 75 |
| FS1-2370-000 | 810 - 76 |
| FS1-2834-000 | 810 - 77 |
| FS1-9002-000 | 210 - 45 |
| FS1-9009-000 | 430 - 12 |
| FS1-9010-000 | 810 - 78 |
| FS1-9051-000 | 810 - 79 |
| | 900 - 13 |
| FS1-9199-000 | 320 - 82 |
| | 351 - 27 |
| FS2-0088-000 | 720 - 12 |
| FS2-0089-000 | 720 - 13 |
| FS2-0090-000 | 720 - 14 |
| FS2-0091-000 | 720 - 15 |
| FS2-0441-000 | 320 - 83 |
| FS2-0544-000 | 313 - 43 |
| FS2-0566-000 | 102 - 26 |
| | 102 - 27 |
| FS2-0875-000 | 645 - 16 |
| FS2-1014-000 | 640 - 20 |
| FS2-1258-000 | 810 - 80 |
| FS2-1357-000 | 315 - 38 |
| FS2-1463-000 | 600 - 51 |
| FS2-2001-000 | 720 - 16 |
| FS2-2002-000 | 720 - 17 |
| FS2-2036-020 | 510 - 10 |
| FS2-2058-000 | 720 - 18 |
| FS2-2325-000 | 810 - 81 |
| FS2-2535-000 | 350 - 20 |
| FS2-2551-000 | 580 - 21 |
| FS2-3488-000 | 360 - 66 |
| FS2-3494-020 | 260 - 7 |
| | 261 - 4 |
| | 263 - 2 |
| FS2-3495-000 | 250 - 9 |
| | 280 - 3 |
| FS2-9001-000 | 215 - 23 |
| | 320 - 84 |
| FS2-9267-000 | 210 - 46 |
| | 320 - 85 |
| FS2-9327-000 | 107 - 10 |
| FS2-9343-000 | 103 - 23 |
| | 103 - 24 |
| FS2-9410-000 | 770 - 10 |
| FS2-9427-000 | 302 - 33 |
| | 303 - 35 |
| FS2-9428-000 | 302 - 34 |
| | 303 - 36 |
| FS3-0098-000 | 275 - 34 |
| FS3-0165-000 | 230 - 3 |
| | 260 - 8 |
| FS3-2044-000 | 107 - 11 |
| FS3-2053-000 | 810 - 82 |
| FS3-2159-000 | 320 - 86 |
| | 810 - 83 |
| FS3-2886-020 | 600 - 52 |
| FS3-2887-000 | 600 - 53 |
| FS4-0012-000 | 302 - 35 |
| | 303 - 37 |
| FS4-0014-000 | 261 - 5 |
| FS4-0014-000 | 264 - 4 |
| FS4-0145-000 | 260 - 9 |
| | 261 - 6 |
| FS4-0160-000 | 302 - 36 |
| | 303 - 38 |
| FS4-2048-000 | 320 - 87 |
| FS4-2136-000 | 302 - 37 |
| | 303 - 39 |
| FS5-0338-000 | 311 - 59 |
| | 312 - 51 |
| | 313 - 44 |
| FS5-0398-000 | 230 - 4 |
| | 320 - 88 |
| FS5-0514-000 | 102 - 28 |
| | 263 - 3 |
| | 360 - 67 |
| FS5-0532-000 | 300 - 34 |
| FS5-0714-000 | 360 - 68 |
| FS5-1004-000 | 351 - 28 |
| FS5-1372-000 | 350 - 21 |
| FS5-1466-000 | 810 - 84 |
| FS5-1468-020 | 107 - 12 |
| FS5-1474-000 | 320 - 89 |
| FS5-1755-000 | 810 - 85 |
| FS5-1787-000 | 104 - 30 |
| FS5-1795-000 | 600 - 54 |
| FS5-1796-000 | 275 - 35 |
| FS5-1797-000 | 810 - 86 |
| FS5-1798-000 | 105 - 14 |
| FS5-1800-000 | 600 - 55 |
| FS5-1801-000 | 600 - 56 |
| FS5-1802-000 | 275 - 36 |
| FS5-1803-000 | 320 - 90 |
| FS5-1804-000 | 107 - 13 |
| FS5-2322-000 | 107 - 14 |
| FS5-2323-020 | 107 - 15 |
| FS5-2328-000 | 300 - 35 |
| FS5-2650-000 | 300 - 36 |
| FS5-2901-000 | 275 - 37 |
| FS5-2907-020 | 320 - 91 |
| FS5-2910-000 | 315 - 39 |
| FS5-2911-000 | 312 - 52 |
| FS5-2914-000 | 312 - 53 |
| FS5-2919-000 | 313 - 45 |
| FS5-2921-000 | 100 - 66 |
| | 100 - 67 |
| FS5-2922-000 | 100 - 68 |
| | 100 - 69 |
| FS5-2928-000 | 120 - 12 |
| FS5-2931-000 | 360 - 69 |
| FS5-2939-000 | 810 - 87 |
| FS5-2940-000 | 810 - 88 |
| FS5-2941-000 | 810 - 89 |
| FS5-2943-000 | 320 - 92 |
| FS5-2944-000 | 351 - 29 |
| FS5-2946-000 | 350 - 22 |
| FS5-2947-000 | 320 - 93 |
| FS5-2949-000 | 320 - 94 |
| FS5-2950-000 | 810 - 90 |
| FS5-2953-020 | 350 - 23 |
| FS5-2957-000 | 260 - 10 |
| FS5-2958-000 | 101 - 29 |
| FS5-2959-000 | 280 - 4 |
| FS5-2964-000 | 107 - 9A |
| FS5-2965-000 | 107 - 16 |
| | 107 - 17 |
| FS5-2967-000 | 320 - 95 |
| FS5-2977-020 | 810 - 91 |
| FS5-2978-000 | 250 - 10 |
| FS5-2982-000 | 351 - 30 |
| FS5-3177-000 | 316 - 9 |
| FS5-3331-000 | 315 - 40 |
| FS5-3333-000 | 311 - 60 |
| | 312 - 54 |
| | 313 - 46 |
| FS5-3337-020 | 260 - 11 |
| FS5-3609-000 | 250 - 11 |
| | 270 - 5 |
| | 280 - 5 |
| FS5-3610-000 | 280 - 6 |
| FS5-3612-000 | 360 - 70 |
| FS5-3613-000 | 360 - 71 |
| FS5-3614-000 | 360 - 72 |
| FS5-3615-000 | 320 - 96 |
| FS5-3616-000 | 360 - 73 |
| FS5-3617-000 | 360 - 74 |
| FS5-6327-000 | 350 - 24 |
| FS5-6329-000 | 320 - 97 |
| FS5-6487-000 | 250 - 12 |
| | 320 - 98 |
| | 320 - 99 |
| | 325 - 34 |
| | 360 - 75 |
| FS5-6488-000 | 270 - 6 |
| | 280 - 7 |
| | 320 - 100 |
| | 320 - 101 |
| | 320 - 102 |
| | 360 - 76 |
| FS5-6574-000 | 640 - 21 |
| FS5-6575-000 | 320 - 103 |
| FS5-6578-000 | 900 - 14 |
| FS5-6579-000 | 640 - 22 |
| FS5-6581-000 | 315 - 41 |
| FS5-6582-000 | 102 - 29 |
| | 102 - 30 |
| FS5-6583-000 | 810 - 92 |
| FS5-6684-000 | 210 - 47 |
| FS5-7128-000 | 107 - 18 |
| FS5-8618-000 | 300 - 32A |
| | 302 - 38 |
| | 303 - 40 |
| FS5-8619-000 | 300 - 29B |
| FS5-8623-000 | 105 - 15 |
| | 460 - 10 |
| FS5-9161-000 | 100 - 70 |
| FS5-9166-000 | 101 - 30 |
| FS5-9210-000 | 320 - 104 |
| FS5-9214-000 | 985 - 2 |
| FS5-9216-000 | 101 - 31 |
| FS5-9219-000 | 210 - 48 |
| FS5-9221-000 | 360 - 77 |
| FS5-9277-000 | 351 - 31 |
| FS5-9282-000 | 107 - 9B |
| | 107 - 19 |
| | 107 - 20 |
| FS5-9284-000 | 351 - 32 |
| FS5-9398-000 | 770 - 11 |
| FS5-9491-000 | 210 - 49 |
| FS5-9493-000 | 900 - 15 |
| FS5-9619-000 | 810 - 93 |
| FS6-0048-000 | 311 - 61 |
| FS6-0049-000 | 311 - 62 |
| FS6-0051-000 | 311 - 63 |
| FS6-0053-000 | 264 - 5 |
| | 311 - 64 |
| | 312 - 55 |
| | 313 - 47 |
| FS6-0055-000 | 261 - 7 |
| FS6-0056-000 | 260 - 12 |
| | 261 - 8 |
| | 263 - 4 |
| | 270 - 7 |
| | 311 - 65 |
| | 312 - 56 |
| | 325 - 35 |
| FS6-0062-000 | 260 - 13 |
| FS6-0070-000 | 360 - 78 |
| FS6-0081-000 | 320 - 105 |
| FS6-0096-000 | 260 - 14 |
| FS6-0103-000 | 810 - 94 |
| FS6-0104-000 | 810 - 95 |
| FS6-0105-000 | 810 - 96 |
| FS6-0106-000 | 810 - 97 |
| FS6-0115-000 | 550 - 18 |
| | 570 - 21 |
| | 580 - 22 |
| FS6-0121-000 | 600 - 57 |
| FS6-0134-000 | 810 - 98 |
| FS6-0136-000 | 600 - 58 |
| FS6-0138-000 | 600 - 59 |
| FS6-0145-000 | 360 - 79 |
| FS6-0557-000 | 360 - 80 |
| FS6-0857-000 | 640 - 23 |
| FS6-0899-000 | 320 - 106 |
| FS6-0929-000 | 300 - 37 |
| FS6-0972-000 | 600 - 60 |
| FS6-0973-000 | 600 - 61 |
| FS6-0975-000 | 600 - 62 |
| FS6-0976-000 | 600 - 63 |

COPYRIGHT © 1998 CANON INC.

# D1 NUMERICAL INDEX (imageRUNNER 600)
## 部品索引表

| PART NUMBER | FIGURE & KEY NO. |
|---|---|
| FS6-0977-000 | 600 - 64 |
| FS6-0978-000 | 600 - 65 |
| FS6-0979-000 | 640 - 24 |
| FS6-0980-000 | 640 - 25 |
| FS6-0981-000 | 640 - 26 |
| FS6-0982-000 | 640 - 27 |
| FS6-0983-000 | 640 - 28 |
| FS6-0984-000 | 640 - 29 |
| FS6-0985-000 | 640 - 30 |
| FS6-0988-000 | 645 - 17 |
| FS6-0989-000 | 645 - 18 |
| FS6-0990-000 | 645 - 19 |
| FS6-0991-000 | 320 - 107 |
| FS6-0992-000 | 320 - 108 |
| FS6-0993-000 | 320 - 109 |
| FS6-0994-000 | 320 - 110 |
| FS6-0995-000 | 320 - 111 |
| FS6-0996-000 | 320 - 112 |
| FS6-0997-000 | 320 - 113 |
| FS6-0998-000 | 320 - 114 |
| FS6-0999-000 | 320 - 115 |
| FS6-2667-000 | 104 - 31 |
| | 104 - 32 |
| FS6-2668-000 | 311 - 66 |
| FS6-2669-000 | 311 - 67 |
| FS6-2670-000 | 311 - 68 |
| FS6-2678-000 | 311 - 69 |
| | 312 - 57 |
| | 313 - 48 |
| FS6-2691-000 | 300 - 38 |
| FS6-2692-000 | 300 - 39 |
| FS6-2693-000 | 300 - 40 |
| FS6-2694-000 | 300 - 41 |
| FS6-2737-000 | 210 - 50 |
| FS6-2740-000 | 104 - 33 |
| FS6-2741-000 | 104 - 34 |
| FS6-2742-000 | 311 - 70 |
| FS6-2746-000 | 104 - 35 |
| FS6-2748-000 | 600 - 66 |
| FS6-2749-000 | 600 - 67 |
| FS6-2750-000 | 640 - 31 |
| FS6-2751-000 | 640 - 32 |
| FS6-2752-000 | 280 - 8 |
| FS6-2756-000 | 775 - 8 |
| FS6-2758-000 | 810 - 99 |
| FS6-2759-000 | 940 - 10 |
| FS6-2760-000 | 770 - 12 |
| FS6-2761-000 | 210 - 51 |
| FS6-2763-000 | 275 - 38 |
| FS6-2764-000 | 275 - 39 |
| FS6-2769-000 | 360 - 81 |
| FS6-2770-000 | 360 - 82 |
| FS6-2771-000 | 360 - 83 |
| FS6-2772-000 | 360 - 84 |
| FS6-2773-000 | 360 - 85 |
| FS6-2774-000 | 275 - 40 |
| FS6-2776-000 | 260 - 15 |
| FS6-2777-000 | 360 - 86 |
| FS6-2825-000 | 102 - 31 |
| FS6-2826-000 | 100 - 71 |
| | 100 - 72 |
| FS6-2828-000 | 102 - 32 |
| FS6-2830-000 | 360 - 87 |
| FS6-2831-000 | 360 - 88 |
| FS6-2832-000 | 360 - 89 |
| FS6-2833-000 | 320 - 116 |
| FS6-2834-000 | 320 - 117 |
| FS6-2885-000 | 351 - 33 |
| FS6-2886-000 | 351 - 34 |
| FS6-2887-000 | 275 - 41 |
| FS6-2888-000 | 102 - 33 |
| FS6-2889-000 | 102 - 34 |
| FS6-2892-000 | 315 - 42 |
| FS6-2893-000 | 315 - 43 |
| FS6-2894-000 | 210 - 52 |
| FS6-2980-000 | 360 - 90 |
| FS6-2981-000 | 600 - 68 |
| FS6-2982-000 | 320 - 118 |
| FS6-2983-000 | 302 - 39 |
| | 303 - 41 |
| FS6-2984-000 | 302 - 40 |
| | 303 - 42 |
| FS6-2985-000 | 315 - 44 |
| FS6-2986-000 | 104 - 36 |
| | 104 - 37 |

| PART NUMBER | FIGURE & KEY NO. |
|---|---|
| FS6-2987-000 | 104 - 38 |
| | 104 - 39 |
| FS6-2989-000 | 360 - 91 |
| FS6-2990-000 | 810 - 100 |
| FS6-2991-000 | 600 - 69 |
| FS6-2998-000 | 275 - 42 |
| FS6-4243-000 | 104 - 40 |
| | 104 - 41 |
| FS6-8386-000 | 320 - 55A |
| FS6-8387-000 | 320 - 63A |
| FS6-8411-000 | 300 - 42 |
| FS6-8694-000 | 300 - 43 |
| FS6-8695-000 | 100 - 60A |
| FS6-8696-000 | 100 - 62A |
| FS6-8697-000 | 100 - 60A |
| FS6-8698-000 | 100 - 62A |
| FS6-8699-000 | 100 - 60A |
| FS6-8700-000 | 100 - 62A |
| FS6-8701-000 | 100 - 60A |
| FS6-8702-000 | 100 - 62A |
| FS6-8703-000 | 320 - 64A |
| FS6-8704-000 | 360 - 46A |
| FS6-8705-000 | 316 - 10 |
| FS6-8706-000 | 316 - 10 |
| FS6-8707-000 | 316 - 10 |
| FS6-8708-000 | 316 - 10 |
| FS6-8709-000 | 316 - 7A |
| FS6-8710-000 | 300 - 44 |
| FS6-8711-000 | 302 - 41 |
| | 303 - 43 |
| FS6-8713-000 | 302 - 29A |
| | 303 - 31A |
| FS6-8820-000 | 105 - 15 |
| | 460 - 10 |
| FS6-8821-000 | 101 - 32 |
| FS6-8822-000 | 101 - 32 |
| FS7-0001-000 | 320 - 115 |
| FS7-0002-000 | 320 - 119 |
| FS7-0006-000 | 320 - 120 |
| FS7-0007-000 | 810 - 101 |
| FS7-0008-000 | 810 - 102 |
| FS7-0009-000 | 320 - 121 |
| FS7-0010-000 | 251 - 5 |
| FS7-0011-000 | 106 - 18 |
| FS7-0012-000 | 250 - 13 |
| FS7-0013-000 | 250 - 14 |
| FS7-0014-000 | 250 - 15 |
| FS7-0015-000 | 270 - 8 |
| FS7-0016-000 | 250 - 16 |
| FS7-0017-000 | 250 - 17 |
| FS7-0018-000 | 250 - 18 |
| FS7-0019-000 | 250 - 19 |
| FS7-0020-000 | 280 - 9 |
| FS7-0021-000 | 280 - 10 |
| FS7-0022-000 | 280 - 11 |
| FS7-0023-000 | 280 - 12 |
| FS7-0024-000 | 280 - 13 |
| FS7-0025-000 | 280 - 14 |
| FS7-0026-000 | 280 - 15 |
| FS7-0027-000 | 775 - 9 |
| FS7-0031-000 | 360 - 92 |
| FS7-0033-000 | 264 - 6 |
| FS7-0034-000 | 264 - 7 |
| FS7-0035-000 | 260 - 16 |
| FS7-0036-000 | 260 - 17 |
| FS7-0038-000 | 320 - 122 |
| FS7-0039-000 | 315 - 45 |
| FS7-0040-000 | 315 - 46 |
| FS7-0041-000 | 315 - 47 |
| FS7-0043-000 | 275 - 43 |
| FS7-0044-000 | 275 - 44 |
| FS7-0045-000 | 810 - 103 |
| FS7-0046-000 | 810 - 104 |
| FS7-0047-000 | 810 - 105 |
| FS7-0048-000 | 600 - 70 |
| FS7-0049-000 | 320 - 123 |
| FS7-0050-000 | 600 - 71 |
| FS7-0051-000 | 275 - 45 |
| FS7-0052-000 | 311 - 71 |
| FY1-0883-000 | 550 - 19 |
| FY1-1157-000 | 810 - 106 |
| FY3-0030-000 | 550 - 20 |
| | 570 - 22 |
| | 580 - 23 |
| FY3-0040-000 | 550 - 20 |

| PART NUMBER | FIGURE & KEY NO. |
|---|---|
| FY3-0040-000 | 570 - 22 |
| | 580 - 23 |
| FY9-3014-000 | 020 - 2 |
| FY9-3040-000 | 020 - 3 |
| FY9-3041-000 | 020 - 4 |
| RA1-7807-000 | 316 - 11 |
| RH2-5283-000 | B - J 47 |
| | B - J 107 |
| | B - J 112 |
| | B - J 246 |
| RH3-0071-000 | 985 - T202 |
| RH6-3148-000 | 910 - L301 |
| RS6-0057-000 | 251 - 6 |
| RY1-1502-000 | 580 - 24 |
| VD5-0321-001 | 925 - F1 |
| VD5-0322-501 | 105 - 10A |
| VD7-0461-502 | 910 - FU101 |
| VD7-0646-301 | 910 - FU101 |
| VD7-1621-000 | 945 - FU1002 |
| VD7-1622-001 | 210 - 29A |
| VD7-1624-000 | 945 - FU1001 |
| VD7-1832-501 | 105 - 10A |
| VS1-0192-002 | B - J 64 |
| VS1-0279-003 | B - J 335 |
| VS1-0279-004 | B - J 2 |
| | B - J1006 |
| VS1-0279-005 | B - J 1 |
| VS1-0280-004 | B - J 361 |
| VS1-0610-040 | B - J 355 |
| | B - J1406 |
| VS1-0842-002 | B - J 24 |
| | B - J 955 |
| | B - J1005 |
| VS1-0842-005 | B - J 148 |
| | B - J1008 |
| VS1-0842-006 | B - J 108 |
| VS1-5057-002 | 101 - 21A |
| | 103 - 20A |
| | 105 - 16 |
| | 110 - 3A |
| | 111 - 2A |
| | 120 - 13 |
| | 210 - 32A |
| | 230 - 5 |
| | 251 - 2A |
| | 264 - 2A |
| | 264 - 8 |
| | 270 - 9 |
| | 275 - 30A |
| | 311 - 52B |
| | 311 - 53A |
| | 312 - 45B |
| | 313 - 37B |
| | 320 - 124 |
| | 320 - 125 |
| | 325 - 29A |
| | 360 - 50A |
| | 550 - 21 |
| | 570 - 23 |
| | 580 - 25 |
| | 600 - 45A |
| | 600 - 46A |
| | 645 - 10A |
| | 810 - 66A |
| | B - J 24 |
| | B - J 48 |
| | B - J 104 |
| | B - J 105 |
| | B - J 106 |
| | B - J 111 |
| | B - J 126 |
| | B - J 129 |
| | B - J 130 |
| | B - J 141 |
| | B - J 143 |
| | B - J 186 |
| | B - J 190 |
| | B - J 195 |
| | B - J 196 |
| | B - J 200 |
| | B - J 206 |
| | B - J 207 |
| | B - J 230 |
| | B - J 231 |
| | B - J 234 |


COPYRIGHT © 1998 CANON INC.
CANON 605/605V/600 REV.0 NOV. 1998 PRINTED IN JAPAN (IMPRIME AU JAPON)

# D1 NUMERICAL INDEX (imageRUNNER 600)
## 部品索引表

| PART NUMBER | FIGURE & KEY NO. |
|---|---|
| VS1-5057-002 | B-J242 |
| | B-J245 |
| | B-J251 |
| | B-J252 |
| | B-J253 |
| | B-J254 |
| | B-J255 |
| | B-J264 |
| | B-J282 |
| | B-J283 |
| | B-J289 |
| | B-J293 |
| | B-J301 |
| | B-J306 |
| | B-J307 |
| | B-J313 |
| | B-J320 |
| | B-J321 |
| | B-J331 |
| | B-J332 |
| | B-J333 |
| | B-J362 |
| | B-J365 |
| VS1-5057-003 | 101-21B |
| | 101-24A |
| | 102-35 |
| | 103-21A |
| | 104-29A |
| | 107-21 |
| | 190-1A |
| | 195-2 |
| | 210-23A |
| | 210-25A |
| | 210-26A |
| | 210-53 |
| | 215-24 |
| | 315-33A |
| | 316-12 |
| | 320-67A |
| | 320-69A |
| | 320-126 |
| | 320-127 |
| | 360-50B |
| | 360-51A |
| | 360-53A |
| | 360-54A |
| | 600-72 |
| | 645-10B |
| | 770-7A |
| | 810-66B |
| | 810-107 |
| | B-J101 |
| | B-J103 |
| | B-J113 |
| | B-J114 |
| | B-J119 |
| | B-J120 |
| | B-J128 |
| | B-J136 |
| | B-J137 |
| | B-J139 |
| | B-J140 |
| | B-J142 |
| | B-J144 |
| | B-J175 |
| | B-J191 |
| | B-J193 |
| | B-J202 |
| | B-J203 |
| | B-J205 |
| | B-J209 |
| | B-J210 |
| | B-J222 |
| | B-J225 |
| | B-J227 |
| | B-J241 |
| | B-J256 |
| | B-J261 |
| | B-J265 |
| | B-J294 |
| | B-J303 |
| | B-J334 |
| | B-J336 |
| | B-J338 |
| | B-J340 |

| PART NUMBER | FIGURE & KEY NO. |
|---|---|
| VS1-5057-003 | B-J342 |
| | B-J363 |
| | B-J364 |
| VS1-5057-004 | 101-20A |
| | 107-8A |
| | 120-9A |
| | 215-25 |
| | 320-69B |
| | B-J116 |
| | B-J121 |
| | B-J146 |
| | B-J204 |
| | B-J257 |
| | B-J266 |
| | B-J291 |
| VS1-5057-005 | 110-3B |
| | 111-2B |
| | 130-32 |
| | 360-49A |
| | B-J148 |
| | B-J151 |
| | B-J324 |
| VS1-5057-006 | 105-7A |
| | 210-24A |
| | 210-25B |
| | 215-26 |
| | 231-3A |
| | 360-48A |
| | 360-49B |
| | 810-66C |
| | 940-7A |
| | B-J108 |
| | B-J117 |
| | B-J118 |
| | B-J153 |
| | B-J168 |
| | B-J211 |
| | B-J258 |
| | B-J268 |
| | B-J325 |
| | B-J329 |
| VS1-5057-007 | 210-30B |
| | 270-2A |
| | 275-46 |
| | 325-29B |
| | 770-6A |
| | B-J172 |
| | B-J198 |
| | B-J239 |
| | B-J243 |
| | B-J249 |
| | B-J250 |
| VS1-5057-009 | 360-50C |
| | B-J330 |
| VS1-5057-012 | 315-48 |
| | B-J224 |
| VS1-5452-007 | B-J152 |
| | B-J240 |
| VS1-5452-008 | B-J152 |
| VS1-5729-002 | B-J23 |
| | B-J42 |
| | B-J43 |
| | B-J46 |
| | B-J271 |
| VS1-5729-007 | B-J28 |
| VS1-5730-006 | B-J38 |
| VS1-5730-007 | B-J39 |
| VS1-5824-002 | B-J48 |
| | B-J245 |
| VS1-5824-003 | B-J225 |
| | B-J226 |
| | B-J227 |
| | B-J244 |
| | B-J334 |
| VS1-5824-006 | B-J108 |
| | B-J153 |
| VS1-5824-007 | B-J243 |
| VS1-5824-012 | B-J224 |
| VS1-6302-002 | B-J127 |
| | B-J201 |
| | B-J248 |
| VS1-6302-003 | B-J1715 |
| | B-J2604 |
| VS1-6302-004 | B-J721 |
| | B-J1722 |

| PART NUMBER | FIGURE & KEY NO. |
|---|---|
| VS1-6302-005 | B-J165 |
| | B-J722 |
| | B-J741 |
| VS1-6302-006 | B-J1301 |
| | B-J1720 |
| VS1-6302-008 | B-J1501 |
| | B-J1712 |
| VS1-6302-009 | B-J1723 |
| VS1-6302-011 | B-J763 |
| VS1-6302-012 | B-J1714 |
| VS1-6302-013 | B-J1721 |
| VS1-6304-003 | B-J164 |
| VS1-6313-010 | B-J167 |
| | B-J314 |
| | B-J507 |
| | B-J518 |
| VS1-6313-011 | B-J281 |
| | B-J290 |
| | B-J305 |
| | B-J515 |
| | B-J517 |
| VS1-6313-012 | 107-22 |
| | B-J229 |
| | B-J322 |
| | B-J511 |
| | B-J516 |
| | B-J519 |
| VS1-6313-013 | 107-23 |
| | 320-128 |
| | B-J158 |
| | B-J197 |
| | B-J506 |
| | B-J509 |
| | B-J513 |
| VS1-6313-014 | B-J505 |
| | B-J512 |
| | B-J514 |
| VS1-6313-015 | B-J503 |
| VS1-6313-016 | B-J510 |
| VS1-6313-017 | B-J502 |
| VS1-6313-019 | B-J504 |
| VS1-6313-020 | 107-24 |
| | 320-129 |
| | B-J180 |
| | B-J356 |
| | B-J358 |
| | B-J508 |
| | B-J1409 |
| | B-J1461 |
| VS1-6314-003 | B-J326 |
| VS1-6314-004 | B-J353 |
| | B-J359 |
| | B-J366 |
| | B-J1114 |
| | B-J1410 |
| VS1-6314-005 | B-J351 |
| | B-J352 |
| | B-J357 |
| | B-J1108 |
| | B-J3701 |
| VS1-6314-006 | B-J135 |
| | B-J155 |
| | B-J192 |
| VS1-6314-008 | B-J1719 |
| VS1-6314-009 | B-J124 |
| | B-J131 |
| VS1-6314-010 | B-J167 |
| | B-J187 |
| | B-J314 |
| | B-J507 |
| | B-J518 |
| VS1-6314-011 | B-J281 |
| | B-J290 |
| | B-J305 |
| | B-J323 |
| | B-J515 |
| | B-J517 |
| VS1-6314-012 | 107-25 |
| | B-J229 |
| | B-J322 |
| | B-J511 |
| | B-J516 |
| | B-J519 |
| VS1-6314-013 | 107-26 |
| | 320-130 |

COPYRIGHT © 1998 CANON INC.

# D1 NUMERICAL INDEX (imageRUNNER 600)
## 部品索引表

| PART NUMBER | FIGURE & KEY NO. |
|---|---|
| VS1-6314-013 | B-J138 |
| | B-J158 |
| | B-J197 |
| | B-J506 |
| | B-J509 |
| | B-J513 |
| VS1-6314-014 | B-J505 |
| | B-J512 |
| | B-J514 |
| VS1-6314-015 | B-J503 |
| VS1-6314-016 | B-J510 |
| | B-J723 |
| VS1-6314-017 | B-J502 |
| VS1-6314-019 | B-J504 |
| VS1-6314-020 | 107-27 |
| | 320-131 |
| | B-J180 |
| | B-J356 |
| | B-J358 |
| | B-J360 |
| | B-J508 |
| | B-J0024 |
| | B-J1003 |
| | B-J1409 |
| | B-J1455 |
| | B-J1461 |
| VS1-6318-003 | 360-50D |
| | B-J326 |
| VS1-6318-004 | 210-32B |
| | 215-27 |
| | 360-57A |
| | B-J353 |
| | B-J359 |
| | B-J366 |
| VS1-6318-005 | 210-32C |
| | 900-7A |
| | B-J351 |
| | B-J352 |
| | B-J357 |
| VS1-6318-006 | 210-26B |
| | 810-64A |
| | 910-4A |
| | B-J135 |
| | B-J155 |
| | B-J192 |
| VS1-6318-009 | 194-2A |
| | 210-32D |
| | B-J124 |
| | B-J131 |
| VS1-6318-010 | 810-66D |
| | B-J187 |
| VS1-6318-011 | 360-49C |
| | B-J323 |
| VS1-6318-013 | B-J138 |
| VS1-6318-020 | 900-9A |
| | B-J360 |
| | B-J0024 |
| VS1-6319-020 | 313-37C |
| | B-J167 |
| | B-J314 |
| VS1-6319-022 | 101-33 |
| | 311-72 |
| | B-J281 |
| | B-J290 |
| | B-J305 |
| VS1-6319-024 | 312-58 |
| | B-J229 |
| VS1-6319-026 | B-J158 |
| VS1-6319-040 | 900-7B |
| | 900-9B |
| | B-J356 |
| | B-J358 |
| VS1-6320-002 | B-J230 |
| | B-J283 |
| | B-J307 |
| VS1-6320-003 | B-J170 |
| | B-J188 |
| | B-J189 |
| | B-J236 |
| | B-J287 |
| | B-J318 |
| VS1-6320-006 | B-J211 |
| VS1-6321-002 | B-J24 |
| | B-J48 |
| | B-J104 |

| PART NUMBER | FIGURE & KEY NO. |
|---|---|
| VS1-6321-002 | B-J105 |
| | B-J106 |
| | B-J111 |
| | B-J125 |
| | B-J126 |
| | B-J129 |
| | B-J130 |
| | B-J141 |
| | B-J143 |
| | B-J186 |
| | B-J190 |
| | B-J195 |
| | B-J196 |
| | B-J200 |
| | B-J206 |
| | B-J207 |
| | B-J231 |
| | B-J234 |
| | B-J242 |
| | B-J251 |
| | B-J252 |
| | B-J253 |
| | B-J254 |
| | B-J255 |
| | B-J263 |
| | B-J264 |
| | B-J267 |
| | B-J282 |
| | B-J289 |
| | B-J293 |
| | B-J301 |
| | B-J306 |
| | B-J313 |
| | B-J320 |
| | B-J321 |
| | B-J331 |
| | B-J332 |
| | B-J333 |
| | B-J362 |
| | B-J365 |
| VS1-6321-003 | B-J101 |
| | B-J102 |
| | B-J103 |
| | B-J113 |
| | B-J114 |
| | B-J115 |
| | B-J119 |
| | B-J120 |
| | B-J128 |
| | B-J132 |
| | B-J133 |
| | B-J134 |
| | B-J136 |
| | B-J137 |
| | B-J139 |
| | B-J140 |
| | B-J142 |
| | B-J144 |
| | B-J145 |
| | B-J147 |
| | B-J156 |
| | B-J157 |
| | B-J159 |
| | B-J169 |
| | B-J171 |
| | B-J174 |
| | B-J175 |
| | B-J182 |
| | B-J183 |
| | B-J184 |
| | B-J185 |
| | B-J191 |
| | B-J193 |
| | B-J194 |
| | B-J199 |
| | B-J202 |
| | B-J203 |
| | B-J205 |
| | B-J208 |
| | B-J209 |
| | B-J210 |
| | B-J222 |
| | B-J223 |
| | B-J232 |
| | B-J233 |

| PART NUMBER | FIGURE & KEY NO. |
|---|---|
| VS1-6321-003 | B-J235 |
| | B-J237 |
| | B-J238 |
| | B-J241 |
| | B-J256 |
| | B-J259 |
| | B-J260 |
| | B-J261 |
| | B-J262 |
| | B-J265 |
| | B-J269 |
| | B-J270 |
| | B-J284 |
| | B-J285 |
| | B-J286 |
| | B-J288 |
| | B-J292 |
| | B-J294 |
| | B-J295 |
| | B-J296 |
| | B-J303 |
| | B-J304 |
| | B-J308 |
| | B-J309 |
| | B-J310 |
| | B-J311 |
| | B-J312 |
| | B-J315 |
| | B-J316 |
| | B-J317 |
| | B-J319 |
| | B-J327 |
| | B-J328 |
| | B-J334 |
| | B-J336 |
| | B-J337 |
| | B-J338 |
| | B-J339 |
| | B-J340 |
| | B-J341 |
| | B-J342 |
| | B-J363 |
| | B-J364 |
| | B-J804 |
| | B-J2605 |
| | B-J3605 |
| | B-J3606 |
| VS1-6321-004 | B-J3 |
| | B-J116 |
| | B-J121 |
| | B-J146 |
| | B-J204 |
| | B-J257 |
| | B-J266 |
| | B-J291 |
| | B-J762 |
| VS1-6321-005 | B-J65 |
| | B-J148 |
| | B-J151 |
| | B-J302 |
| | B-J324 |
| | B-J602 |
| | B-J612 |
| | B-J622 |
| | B-J853 |
| VS1-6321-006 | B-J117 |
| | B-J118 |
| | B-J153 |
| | B-J168 |
| | B-J211 |
| | B-J258 |
| | B-J268 |
| | B-J325 |
| | B-J652 |
| VS1-6321-007 | B-J172 |
| | B-J198 |
| | B-J239 |
| | B-J243 |
| | B-J249 |
| | B-J250 |
| VS1-6321-008 | B-J1002 |
| VS1-6321-009 | B-J110 |
| | B-J330 |
| VS1-6321-012 | B-J224 |
| | B-J802 |


COPYRIGHT © 1998 CANON INC.
CANON 605/605V/600 REV.0 NOV. 1998 PRINTED IN JAPAN (IMPRIME AU JAPON)

# D1 NUMERICAL INDEX (imageRUNNER 600)
## 部品索引表

| PART NUMBER | FIGURE & KEY NO. |
|---|---|
| VS1-6327-026 | 320 - 132 |
| | B - J197 |
| VS1-6327-040 | 320 - 133 |
| | B - J180 |
| VS1-6328-024 | 107 - 28 |
| | B - J322 |
| VS1-6328-026 | 107 - 29 |
| | B - J197 |
| VS1-6328-040 | 107 - 30 |
| | B - J180 |
| VS1-6372-002 | B - J37 |
| VS1-6372-008 | B - J33 |
| VS1-6373-002 | B - J31 |
| | B - J37 |
| | B - J247 |
| VS1-6373-008 | B - J32 |
| | B - J33 |
| VS1-6407-080 | B - J525 |
| | B - J1103 |
| | B - J1403 |
| | B - J1407 |
| VS1-6407-100 | B - J1102 |
| | B - J1402 |
| VS1-6490-002 | B - J31 |
| VS1-6490-008 | B - J32 |
| VS3-0044-005 | B - J154 |
| VS3-0102-002 | B - J63 |
| VS3-0315-011 | B - J764 |
| VS3-5083-002 | B - J23 |
| | B - J42 |
| | B - J43 |
| | B - J46 |
| | B - J601 |
| | B - J611 |
| | B - J621 |
| | B - J651 |
| | B - J737 |
| | B - J1001 |
| | B - J1001 |
| | B - J1717 |
| VS3-5083-003 | B - J761 |
| | B - J1711 |
| VS3-5083-004 | B - J851 |
| | B - J1405 |
| VS3-5083-005 | B - J2601 |
| VS3-5083-006 | B - J38 |
| | B - J501 |
| | B - J1101 |
| | B - J1451 |
| VS3-5083-007 | B - J28 |
| | B - J39 |
| | B - J701 |
| | B - J801 |
| | B - J1452 |
| | B - J1718 |
| VS3-5083-011 | B - J2602 |
| VS3-5083-012 | B - J1716 |
| VS3-5083-015 | B - J1713 |
| VS3-5121-002 | B - J11 |
| | B - J26 |
| VS3-5121-003 | B - J12 |
| | B - J14 |
| VS3-5121-004 | B - J5 |
| | B - J6 |
| | B - J27 |
| VS3-5122-002 | B - J11 |
| | B - J26 |
| VS3-5122-003 | B - J12 |
| VS3-5122-004 | B - J5 |
| | B - J6 |
| | B - J27 |
| VS3-5203-005 | B - J109 |
| VS4-0001-002 | B - J10 |
| | B - J20 |
| | B - J21 |
| | B - J22 |
| | B - J999 |
| VS4-0001-003 | B - J18 |
| | B - J19 |
| | B - J25 |
| VS4-0001-004 | B - J4 |
| | B - J8 |
| | B - J45 |
| VS4-0001-006 | B - J13 |
| | B - J40 |
| VS4-0001-012 | B - J41 |
| VS4-0001-015 | B - J34 |
| VS4-0002-002 | B - J10 |
| | B - J20 |
| | B - J21 |
| | B - J22 |
| | B - J999 |
| VS4-0002-003 | B - J16 |
| | B - J18 |
| | B - J25 |
| VS4-0002-004 | B - J4 |
| | B - J8 |
| | B - J45 |
| VS4-0002-006 | B - J13 |
| | B - J40 |
| VS4-0002-012 | B - J41 |
| VS4-0002-015 | B - J34 |
| VS9-5002-040 | B - J355 |
| | B - J1406 |
| VT2-5161-020 | B - J167 |
| | B - J314 |
| | B - J507 |
| | B - J518 |
| VT2-5161-022 | B - J281 |
| | B - J290 |
| | B - J305 |
| | B - J515 |
| | B - J517 |
| VT2-5161-024 | 107 - 31 |
| | B - J229 |
| | B - J322 |
| | B - J511 |
| | B - J516 |
| | B - J519 |
| VT2-5161-026 | 107 - 32 |
| | 320 - 134 |
| | B - J158 |
| | B - J197 |
| | B - J506 |
| | B - J509 |
| | B - J513 |
| VT2-5161-028 | B - J505 |
| | B - J512 |
| | B - J514 |
| VT2-5161-030 | B - J503 |
| VT2-5161-032 | B - J510 |
| VT2-5161-034 | B - J502 |
| VT2-5161-038 | B - J504 |
| VT2-5161-040 | 107 - 33 |
| | 320 - 135 |
| | B - J180 |
| | B - J356 |
| | B - J358 |
| | B - J508 |
| | B - J1409 |
| | B - J1461 |
| WC1-5122-000 | 110 - 6A |
| | 111 - 5A |
| WC4-0153-000 | 103 - 25 |
| | 120 - 14 |
| WC4-5153-000 | 101 - 34 |
| | 275 - 47 |
| WC4-5157-000 | 275 - 48 |
| | 325 - 36 |
| | 600 - 73 |
| WK1-0082-000 | 905 - 2 |
| | 950 - 3 |
| WM2-5116-000 | 900 - 16 |
| WS3-0437-000 | B - J 1 |
| WS3-0469-000 | B - J 2 |
| | B - J335 |
| | B - J1006 |
| WS3-0916-000 | B - J154 |
| WS3-0999-000 | B - J63 |
| WS3-1091-000 | B - J764 |
| WS3-5016-000 | B - J361 |
| WS3-5160-000 | B - J23 |
| | B - J28 |
| | B - J38 |
| | B - J39 |
| | B - J42 |
| | B - J43 |
| | B - J46 |
| | B - J501 |
| | B - J601 |
| WS3-5160-000 | B - J611 |
| | B - J621 |
| | B - J651 |
| | B - J701 |
| | B - J737 |
| | B - J761 |
| | B - J801 |
| | B - J851 |
| | B - J1001 |
| | B - J1001 |
| | B - J1101 |
| | B - J1405 |
| | B - J1451 |
| | B - J1452 |
| | B - J1711 |
| | B - J1716 |
| | B - J1717 |
| | B - J2601 |
| | B - J2602 |
| WS3-5291-000 | B - J5 |
| | B - J6 |
| | B - J11 |
| | B - J12 |
| | B - J14 |
| | B - J26 |
| | B - J27 |
| WS3-5292-000 | B - J5 |
| | B - J6 |
| | B - J11 |
| | B - J12 |
| | B - J26 |
| | B - J27 |
| WS3-5301-000 | B - J23 |
| | B - J28 |
| | B - J38 |
| | B - J39 |
| | B - J42 |
| | B - J43 |
| | B - J46 |
| | B - J271 |
| WS3-5358-000 | B - J48 |
| | B - J108 |
| | B - J153 |
| | B - J224 |
| | B - J225 |
| | B - J226 |
| | B - J227 |
| | B - J243 |
| | B - J244 |
| | B - J245 |
| | B - J334 |
| WS3-5365-000 | B - J109 |
| WS3-5419-000 | B - J47 |
| | B - J107 |
| | B - J112 |
| | B - J246 |
| WS3-5569-000 | B - J31 |
| | B - J32 |
| | B - J33 |
| | B - J37 |
| | B - J127 |
| | B - J165 |
| | B - J201 |
| | B - J247 |
| | B - J248 |
| | B - J721 |
| | B - J722 |
| | B - J741 |
| | B - J763 |
| | B - J1301 |
| | B - J1501 |
| | B - J1712 |
| | B - J1714 |
| | B - J1715 |
| | B - J1720 |
| | B - J1721 |
| | B - J1722 |
| | B - J1723 |
| | B - J2604 |
| WS3-5571-000 | B - J164 |
| WS3-5596-000 | B - J152 |
| | B - J240 |
| WS3-5598-000 | B - J31 |

COPYRIGHT © 1998 CANON INC.

# D1 NUMERICAL INDEX (imageRUNNER 600)
## 部品索引表

| PART NUMBER | FIGURE & KEY NO. |
|---|---|
| WS3-5598-000 | B-J 32 |
| | B-J 33 |
| | B-J 37 |
| WS3-5603-000 | B-J 7 |
| WS3-5605-000 | B-J 7 |
| WS3-5607-000 | 107-34 |
| | 107-35 |
| | B-J 180 |
| | B-J 322 |
| WS3-5609-000 | 320-136 |
| | B-J 180 |
| WS3-5610-000 | 110-15 |
| | 111-15 |
| WS3-5613-000 | 110-16 |
| | 111-16 |
| WS3-5616-000 | B-J 9 |
| WS3-5641-000 | 110-17 |
| | 111-17 |
| WS4-0217-000 | B-J 4 |
| | B-J 8 |
| | B-J 10 |
| | B-J 13 |
| | B-J 16 |
| | B-J 18 |
| | B-J 20 |
| | B-J 25 |
| | B-J 34 |
| | B-J 40 |
| | B-J 41 |
| | B-J 999 |
| WS4-0218-000 | B-J 21 |
| | B-J 22 |
| | B-J 45 |
| WS4-0219-000 | B-J 4 |
| | B-J 8 |
| | B-J 10 |
| | B-J 13 |
| | B-J 18 |
| | B-J 19 |
| | B-J 20 |
| | B-J 25 |
| | B-J 34 |
| | B-J 41 |
| | B-J 45 |
| WS4-0220-000 | B-J 21 |
| | B-J 22 |
| | B-J 40 |
| | B-J 999 |
| WT1-5480-000 | 110-18 |
| WT1-5483-000 | 110-19 |
| | 110-20 |
| | 111-18 |
| WT2-0184-000 | 102-36 |
| WT2-5041-000 | 305-4 |
| WT2-5178-000 | 104-29B |
| | 194-2B |
| | 210-25C |
| | 313-37D |
| | 360-48B |
| | 510-11 |
| | 550-22 |
| | 600-74 |
| | 900-7C |
| WT2-5189-000 | 315-49 |
| WT2-5565-000 | 101-21C |
| | 105-9A |
| | 106-12A |
| | 107-36 |
| | 231-6 |
| | 250-7A |
| | 313-37E |
| | 320-137 |
| | 600-48A |
| | 645-10C |
| | 770-7B |
| WT2-5585-000 | 950-4 |
| WT8-0053-000 | 950-5 |
| X62-5133-000 | B-J 354 |
| X62-7921-000 | 775-10 |
| X65-5854-000 | B-J 354 |
| X71-9310-000 | 600-75 |
| | 640-33 |
| | 645-20 |
| XA1-6260-409 | 510-501 |
| XA9-0034-000 | 580-26 |

| PART NUMBER | FIGURE & KEY NO. |
|---|---|
| XA9-0189-000 | 190-3 |
| XA9-0207-000 | 106-19 |
| | 106-20 |
| | 300-45 |
| XA9-0228-000 | 550-23 |
| | 580-27 |
| XA9-0249-000 | 106-21 |
| | 110-21 |
| | 110-22 |
| | 111-19 |
| | 260-18 |
| XA9-0253-000 | 325-37 |
| | 330-8 |
| | 360-93 |
| XA9-0265-000 | 107-37 |
| | 215-28 |
| | 311-73 |
| | 312-59 |
| | 460-11 |
| | 460-12 |
| XA9-0271-000 | 210-54 |
| XA9-0384-000 | 106-22 |
| XA9-0385-000 | 460-13 |
| | 900-17 |
| XA9-0425-000 | 430-13 |
| XA9-0427-000 | 106-23 |
| | 215-29 |
| XA9-0591-000 | 130-33 |
| | 130-34 |
| | 300-46 |
| | 570-24 |
| XA9-0596-000 | 420-23 |
| XA9-0605-000 | 100-73 |
| | 100-74 |
| | 100-75 |
| | 100-76 |
| | 100-77 |
| | 190-4 |
| | 275-49 |
| | 300-47 |
| | 302-42 |
| | 303-44 |
| | 311-74 |
| | 312-60 |
| | 320-138 |
| | 330-9 |
| | 360-94 |
| | 360-95 |
| | 600-76 |
| | 810-108 |
| XA9-0615-000 | 100-78 |
| XA9-0626-000 | 325-38 |
| | 350-25 |
| | 351-35 |
| XA9-0628-000 | 102-37 |
| | 102-38 |
| | 103-26 |
| | 103-27 |
| | 104-42 |
| | 104-43 |
| | 104-44 |
| | 105-17 |
| | 105-18 |
| | 106-24 |
| | 108-8 |
| | 108-9 |
| | 195-3 |
| | 210-55 |
| | 230-6 |
| | 231-7 |
| | 250-20 |
| | 251-7 |
| | 260-19 |
| | 261-9 |
| | 263-5 |
| | 264-9 |
| | 270-10 |
| | 280-16 |
| | 300-48 |
| | 300-49 |
| | 305-5 |
| | 311-75 |
| | 312-61 |
| | 313-49 |
| | 315-50 |

| PART NUMBER | FIGURE & KEY NO. |
|---|---|
| XA9-0628-000 | 315-51 |
| | 320-139 |
| | 320-140 |
| | 325-39 |
| | 350-26 |
| | 351-36 |
| | 360-96 |
| | 810-109 |
| XA9-0629-000 | 100-79 |
| | 107-38 |
| | 302-43 |
| | 303-45 |
| XA9-0633-000 | 311-76 |
| | 312-62 |
| | 325-40 |
| XA9-0643-000 | 100-80 |
| | 101-35 |
| | 102-39 |
| | 103-28 |
| | 104-45 |
| | 105-19 |
| | 106-25 |
| | 107-39 |
| | 108-10 |
| | 210-56 |
| | 311-77 |
| | 312-63 |
| | 320-141 |
| | 460-14 |
| | 940-11 |
| XA9-0670-000 | 103-29 |
| | 130-35 |
| XA9-0673-000 | 104-46 |
| | 600-77 |
| XA9-0685-000 | 302-44 |
| | 303-46 |
| XA9-0691-000 | 311-78 |
| XA9-0721-000 | 100-81 |
| | 302-45 |
| | 303-47 |
| | 315-52 |
| XA9-0739-000 | 110-23 |
| XA9-0762-000 | 250-21 |
| XA9-0774-000 | 107-40 |
| XA9-0807-000 | 810-110 |
| XA9-0813-000 | 251-8 |
| XA9-0866-000 | 810-111 |
| XA9-0908-000 | 320-142 |
| | 360-97 |
| XA9-0915-000 | 103-30 |
| | 550-24 |
| | 570-25 |
| | 580-28 |
| XA9-0925-000 | 810-112 |
| XA9-0940-000 | 320-143 |
| XA9-0962-000 | 251-9 |
| XA9-0965-000 | 210-57 |
| XA9-1030-000 | 325-41 |
| XA9-1089-000 | 106-26 |
| XA9-1090-000 | 106-27 |
| XA9-1091-000 | 215-30 |
| XA9-1092-000 | 210-58 |
| XB1-1200-405 | 275-501 |
| XB1-2200-409 | 302-501 |
| | 303-501 |
| XB1-2230-809 | 101-501 |
| XB1-2231-009 | 250-501 |
| | 275-502 |
| | 325-501 |
| | 600-501 |
| XB1-2300-402 | 640-501 |
| XB1-2300-407 | 311-501 |
| | 312-501 |
| XB1-2300-409 | 210-501 |
| | 311-502 |
| | 312-502 |
| | 313-501 |
| | 315-501 |
| | 320-501 |
| | 325-502 |
| | 350-501 |
| | 360-501 |
| | 360-502 |
| | 420-501 |
| | 430-501 |


COPYRIGHT © 1998 CANON INC.
CANON 605/605V/600 REV.0 NOV.1998 PRINTED IN JAPAN [IMPRIME AU JAPON]

# D1 NUMERICAL INDEX (imageRUNNER 600)
## 部品索引表

| PART NUMBER | FIGURE & KEY NO. |
|---|---|
| XB1-2300-409 | 640 - 502 |
| | 645 - 501 |
| | 645 - 502 |
| | 810 - 501 |
| XB1-2300-602 | 600 - 502 |
| XB1-2300-603 | 550 - 501 |
| XB1-2300-607 | 210 - 502 |
| | 910 - 501 |
| XB1-2300-609 | 102 - 501 |
| | 102 - 502 |
| | 105 - 501 |
| | 130 - 501 |
| | 210 - 503 |
| | 275 - 503 |
| | 300 - 501 |
| | 311 - 503 |
| | 312 - 503 |
| | 313 - 502 |
| | 320 - 502 |
| | 351 - 501 |
| | 510 - 502 |
| | 550 - 502 |
| | 570 - 501 |
| | 580 - 501 |
| | 600 - 503 |
| | 810 - 502 |
| | 940 - 501 |
| | 940 - 502 |
| XB1-2300-809 | 320 - 503 |
| | 600 - 504 |
| | 645 - 503 |
| XB1-2301-006 | 110 - 501 |
| | 111 - 501 |
| XB1-2301-009 | 810 - 503 |
| XB1-2301-203 | 550 - 503 |
| XB1-2301-209 | 420 - 502 |
| | 460 - 501 |
| XB1-2301-407 | 770 - 501 |
| XB1-2301-603 | 570 - 502 |
| XB1-2302-503 | 550 - 504 |
| XB1-2400-407 | 460 - 502 |
| | 570 - 503 |
| XB1-2400-409 | 103 - 501 |
| | 103 - 502 |
| | 103 - 503 |
| | 104 - 501 |
| | 104 - 502 |
| | 305 - 501 |
| | 320 - 504 |
| | 320 - 505 |
| | 810 - 504 |
| XB1-2400-603 | 110 - 502 |
| XB1-2400-606 | 100 - 501 |
| | 101 - 502 |
| | 110 - 503 |
| | 111 - 502 |
| | 316 - 501 |
| XB1-2400-607 | 275 - 504 |
| XB1-2400-609 | 100 - 502 |
| | 100 - 503 |
| | 102 - 503 |
| | 103 - 504 |
| | 103 - 505 |
| | 103 - 506 |
| | 104 - 503 |
| | 210 - 504 |
| | 210 - 505 |
| | 215 - 501 |
| | 275 - 505 |
| | 300 - 502 |
| | 302 - 502 |
| | 303 - 502 |
| | 311 - 504 |
| | 312 - 504 |
| | 315 - 502 |
| | 320 - 506 |
| | 320 - 507 |
| | 350 - 502 |
| | 360 - 503 |
| | 360 - 504 |
| | 510 - 503 |
| | 600 - 505 |
| | 600 - 506 |
| | 770 - 502 |
| | 810 - 505 |

| PART NUMBER | FIGURE & KEY NO. |
|---|---|
| XB1-2400-609 | 940 - 503 |
| | 985 - 501 |
| | 101 - 503 |
| XB1-2400-806 | 313 - 503 |
| XB1-2400-809 | 320 - 508 |
| | 810 - 506 |
| | 900 - 501 |
| XB1-2401-007 | 810 - 507 |
| XB1-2401-009 | 210 - 506 |
| XB1-2401-209 | 210 - 507 |
| XB1-2401-409 | 215 - 502 |
| | 600 - 507 |
| XB1-2401-609 | 110 - 504 |
| XB1-2402-009 | 111 - 503 |
| | 275 - 506 |
| XB1-2402-509 | 210 - 508 |
| XB1-2403-009 | 910 - 502 |
| | 320 - 509 |
| XB1-2404-009 | 810 - 508 |
| XB1-2404-509 | 110 - 505 |
| XB1-2500-606 | 130 - 502 |
| XB1-3400-606 | 210 - 509 |
| XB2-4300-607 | 105 - 502 |
| XB2-4300-805 | 910 - 503 |
| XB2-4300-806 | 640 - 503 |
| XB2-7300-407 | 325 - 503 |
| XB2-7300-607 | 550 - 505 |
| | 600 - 508 |
| XB2-7400-606 | 110 - 506 |
| | 111 - 504 |
| XB2-7400-607 | 210 - 510 |
| | 770 - 503 |
| XB2-7400-806 | 320 - 510 |
| XB2-8300-607 | 420 - 503 |
| XB2-8300-809 | 420 - 504 |
| XB2-8400-809 | 110 - 507 |
| | 111 - 505 |
| | 275 - 507 |
| | 510 - 504 |
| XB4-7300-607 | 300 - 503 |
| | 300 - 504 |
| XB4-7300-609 | 100 - 504 |
| | 101 - 504 |
| | 316 - 502 |
| XB4-7300-809 | 210 - 511 |
| | 320 - 511 |
| | 360 - 505 |
| | 640 - 504 |
| | 645 - 504 |
| XB4-7301-009 | 100 - 505 |
| XB4-7301-209 | 360 - 506 |
| | 720 - 501 |
| XB4-7301-609 | 320 - 512 |
| XB4-7303-007 | 215 - 503 |
| XB4-7303-009 | 210 - 512 |
| | 600 - 509 |
| XB4-7400-809 | 100 - 506 |
| | 107 - 501 |
| | 320 - 513 |
| | 460 - 503 |
| XB4-7401-009 | 215 - 504 |
| XB5-6401-609 | 231 - 501 |
| XB6-2300-408 | 302 - 503 |
| | 303 - 503 |
| | 810 - 509 |
| XB6-2401-008 | 260 - 501 |
| XB6-7300-407 | 900 - 502 |
| | 950 - 501 |
| XB6-7300-409 | 305 - 502 |
| | 430 - 502 |
| XB6-7300-606 | 110 - 508 |
| | 111 - 506 |
| XB6-7300-609 | 120 - 501 |
| | 210 - 513 |
| | 320 - 514 |
| | 420 - 505 |
| | 550 - 506 |
| | 810 - 510 |
| XB6-7300-809 | 275 - 508 |
| XB6-7400-609 | 105 - 503 |
| | 210 - 514 |
| | 305 - 503 |
| | 320 - 515 |
| | 600 - 510 |
| | 810 - 511 |

| PART NUMBER | FIGURE & KEY NO. |
|---|---|
| XB6-7401-609 | 510 - 505 |
| XB7-2100-309 | 320 - 516 |
| XD1-1103-132 | 311 - 505 |
| XD1-1103-137 | 320 - 517 |
| XD1-1103-139 | 640 - 505 |
| | 645 - 505 |
| XD1-1103-633 | 107 - 502 |
| | 107 - 503 |
| XD1-1104-133 | 107 - 504 |
| | 107 - 505 |
| XD1-1104-139 | 360 - 507 |
| XD1-1104-635 | 810 - 512 |
| XD1-1106-218 | 102 - 504 |
| XD1-1106-221 | 645 - 506 |
| XD1-1106-222 | 640 - 506 |
| XD1-1106-223 | 102 - 505 |
| XD1-1106-225 | 810 - 513 |
| XD1-1106-235 | 600 - 511 |
| XD1-1108-219 | 263 - 501 |
| XD1-1108-222 | 280 - 501 |
| XD1-1108-225 | 325 - 504 |
| XD1-1108-226 | 313 - 504 |
| XD1-1108-229 | 360 - 508 |
| XD1-1108-235 | 300 - 505 |
| XD1-1108-239 | 302 - 504 |
| | 303 - 504 |
| XD1-2100-307 | 550 - 507 |
| XD1-3100-805 | 108 - 501 |
| XD1-4200-402 | 110 - 509 |
| XD1-4200-502 | 110 - 510 |
| XD2-1100-242 | 231 - 502 |
| | 311 - 506 |
| | 312 - 505 |
| | 313 - 505 |
| | 315 - 503 |
| | 320 - 518 |
| | 350 - 503 |
| | 351 - 502 |
| | 550 - 508 |
| | 570 - 504 |
| | 580 - 502 |
| | 810 - 514 |
| XD2-1100-322 | 275 - 509 |
| | 280 - 502 |
| | 300 - 506 |
| | 311 - 507 |
| | 312 - 506 |
| | 313 - 506 |
| | 315 - 504 |
| | 315 - 505 |
| | 320 - 519 |
| | 325 - 505 |
| | 600 - 512 |
| | 810 - 515 |
| XD2-1100-372 | 311 - 508 |
| XD2-1100-402 | 104 - 504 |
| | 104 - 505 |
| | 104 - 506 |
| | 351 - 503 |
| | 600 - 513 |
| XD2-1100-502 | 102 - 506 |
| | 102 - 507 |
| | 104 - 507 |
| | 104 - 508 |
| | 107 - 506 |
| | 108 - 502 |
| | 250 - 502 |
| | 270 - 501 |
| | 275 - 510 |
| | 280 - 503 |
| | 300 - 507 |
| | 311 - 509 |
| | 312 - 507 |
| | 313 - 507 |
| | 315 - 506 |
| | 320 - 520 |
| | 320 - 521 |
| | 320 - 522 |
| | 325 - 506 |
| | 350 - 504 |
| | 360 - 509 |
| | 600 - 514 |
| | 640 - 507 |
| | 645 - 507 |
| | 720 - 502 |

COPYRIGHT © 1998 CANON INC.
CANON 605/606V/600 REV.0 NOV. 1998 PRINTED IN JAPAN [IMPRIME AU JAPON]

# D1 NUMERICAL INDEX (imageRUNNER 600)
## 部品索引表

| PART NUMBER | FIGURE & KEY NO. |
|---|---|
| XD2-1100-502 | 770-504 |
| | 810-516 |
| XD2-1100-602 | 320-523 |
| XD2-1100-642 | 102-508 |
| | 102-509 |
| | 102-510 |
| | 104-509 |
| | 104-510 |
| | 105-504 |
| | 120-502 |
| | 210-515 |
| | 210-516 |
| | 230-501 |
| | 250-503 |
| | 251-501 |
| | 260-502 |
| | 261-501 |
| | 263-502 |
| | 264-501 |
| | 270-502 |
| | 275-511 |
| | 280-504 |
| | 302-505 |
| | 303-505 |
| | 311-510 |
| | 312-508 |
| | 313-508 |
| | 320-521 |
| | 320-524 |
| | 320-525 |
| | 320-526 |
| | 320-527 |
| | 320-528 |
| | 325-507 |
| | 330-501 |
| | 360-510 |
| | 430-503 |
| | 430-504 |
| | 600-515 |
| | 645-508 |
| | 775-501 |
| | 810-517 |
| XD2-1100-802 | 320-529 |
| | 330-502 |
| | 600-516 |
| | 810-518 |
| XD2-1200-172 | 320-530 |
| XD2-1200-322 | 360-511 |
| XD2-2100-302 | 275-512 |
| XD2-2100-502 | 351-504 |
| XD2-2100-602 | 645-509 |
| XD2-2100-802 | 311-511 |
| | 312-509 |
| | 313-509 |
| | 320-531 |
| | 325-508 |
| | 600-517 |
| XD2-2101-002 | 640-508 |
| XD2-2300-202 | 420-506 |
| | 430-505 |
| XD2-2300-242 | 351-505 |
| XD2-2300-302 | 351-506 |
| XD2-2300-402 | 100-507 |
| XD2-2300-602 | 600-518 |
| XD2-3100-102 | 640-509 |
| XD3-0300-082 | 311-512 |
| XD3-1160-122 | 320-532 |
| XD3-1200-102 | 312-510 |
| | 313-510 |
| | 315-507 |
| | 320-533 |
| XD3-1200-122 | 302-506 |
| | 303-506 |
| | 315-508 |
| XD3-1200-142 | 102-511 |
| | 102-512 |
| XD3-1300-082 | 320-534 |
| | 360-512 |
| XD3-1300-102 | 312-511 |
| | 313-511 |
| XD3-1300-142 | 810-519 |
| XD3-2200-082 | 315-509 |
| XD3-2200-102 | 280-505 |
| | 311-513 |
| | 312-512 |

| PART NUMBER | FIGURE & KEY NO. |
|---|---|
| XD3-2200-102 | 313-512 |
| | 315-510 |
| | 320-535 |
| XD3-2200-122 | 102-513 |
| | 102-514 |
| | 102-515 |
| | 250-504 |
| | 263-503 |
| | 264-502 |
| | 270-503 |
| | 280-506 |
| | 311-514 |
| | 312-513 |
| | 313-513 |
| | 315-511 |
| | 320-536 |
| | 360-513 |
| | 810-520 |
| XD3-2200-142 | 250-505 |
| | 260-503 |
| | 261-502 |
| | 263-504 |
| | 270-504 |
| | 275-513 |
| | 280-507 |
| | 320-537 |
| | 320-538 |
| | 320-539 |
| | 325-509 |
| | 330-503 |
| | 360-514 |
| XD3-2200-162 | 230-502 |
| | 260-504 |
| | 261-503 |
| | 263-505 |
| | 264-503 |
| | 320-540 |
| | 330-504 |
| | 360-515 |
| XD3-2200-182 | 250-506 |
| | 775-502 |
| | 320-541 |
| XD3-2200-202 | 275-514 |
| XD3-2300-122 | 250-507 |
| XD3-2300-142 | 260-505 |
| | 260-506 |
| XD3-2300-182 | 320-542 |
| XD3-2300-202 | 320-543 |
| XD3-2300-322 | 302-46 |
| XD9-0104-000 | 303-48 |
| | 316-13 |
| XF9-0393-000 | 315-53 |
| XF9-0502-000 | 311-79 |
| XF9-0525-000 | 312-64 |
| | 313-50 |
| XF9-0662-000 | 360-98 |
| XF9-0663-000 | 360-99 |
| XF9-0664-000 | 360-100 |
| XF9-0680-000 | 210-59 |
| XG2-8012-355 | 360-101 |
| XG3-6012-405 | 102-40 |
| | 102-41 |
| XG9-0018-000 | 210-60 |
| XG9-0111-000 | 600-41A |
| | 600-42A |
| | 600-78 |
| XG9-0120-000 | 640-34 |
| XG9-0143-000 | 600-79 |
| XG9-0175-000 | 275-50 |
| XG9-0208-000 | 261-10 |
| XG9-0211-000 | 312-65 |
| | 320-144 |
| | 325-42 |
| | 360-102 |
| | 775-11 |
| XG9-0224-000 | 104-47 |
| | 104-48 |
| XG9-0242-000 | 311-80 |
| | 312-66 |
| | 313-51 |
| XG9-0248-000 | 106-28 |
| XG9-0249-000 | 102-42 |
| | 230-7 |
| | 260-20 |
| | 263-6 |

| PART NUMBER | FIGURE & KEY NO. |
|---|---|
| XG9-0249-000 | 264-10 |
| | 270-11 |
| | 360-103 |
| XG9-0250-000 | 102-43 |
| | 102-44 |
| | 102-45 |
| | 250-22 |
| | 260-21 |
| | 270-12 |
| | 280-17 |
| | 312-67 |
| | 320-145 |
| | 320-146 |
| | 320-147 |
| | 330-10 |
| | 360-104 |
| | 600-80 |
| XG9-0254-000 | 302-47 |
| | 303-49 |
| XG9-0291-000 | 360-105 |
| XG9-0302-000 | 104-49 |
| XG9-0307-000 | 510-12 |
| XG9-0325-000 | 810-113 |
| XG9-0350-000 | 280-18 |
| XG9-0362-000 | 320-148 |
| | 320-149 |
| | 320-150 |
| | 360-106 |
| XG9-0383-000 | 810-114 |
| XG9-0385-000 | 275-51 |
| XG9-0387-000 | 330-11 |
| XG9-0395-000 | 270-13 |
| XH9-0006-000 | 210-61 |
| XH9-0082-000 | 302-48 |
| | 303-50 |
| XH9-0090-000 | 275-52 |
| XH9-0110-000 | 900-18 |
| XZ9-0251-000 | 120-15 |
| XZ9-0367-000 | 108-11 |
| XZ9-0407-000 | 316-14 |
| XZ9-0472-000 | 275-53 |


COPYRIGHT © 1998 CANON INC.
CANON 605/605V/600 REV.0 NOV.1998 PRINTED IN JAPAN (IMPRIME AU JAPON)

# D2 NUMERICAL INDEX (Network Printer Board-F1)
## 部品索引表

| PART NUMBER | FIGURE & KEY NO. | PART NUMBER | FIGURE & KEY NO. | PART NUMBER | FIGURE & KEY NO. |
|---|---|---|---|---|---|
| FB4-3336-000 | G01 - 1 | | | | |
| FB5-0543-000 | G01 - 2 | | | | |
| FB5-0544-000 | G01 - 3 | | | | |
| FE1-5020-000 | G01 - 4 | | | | |
| FE1-5021-000 | G01 - 5 | | | | |
| FE1-5022-000 | G01 - 6 | | | | |
| FE1-5023-000 | G01 - 7 | | | | |
| FE1-5024-000 | G01 - 8 | | | | |
| FE1-5025-000 | G01 - 9B | | | | |
| FE1-5026-000 | G01 - 9 | | | | |
| FE1-5027-000 | G01 - 9 | | | | |
| FE1-5028-000 | G01 - 9 | | | | |
| FE1-5029-000 | G01 - 9 | | | | |
| FE1-5030-000 | G01 - 9 | | | | |
| FE1-5031-000 | G01 - 9A | | | | |
| FE1-5032-000 | G01 - 9A | | | | |
| FE1-5033-000 | G01 - 9A | | | | |
| FE1-5034-000 | G01 - 9A | | | | |
| FE1-5035-000 | G01 - 9A | | | | |
| FE1-5036-000 | G01 - 10 | | | | |
| FH6-1680-000 | G01 - 11 | | | | |
| XB1-2301-807 | G01 - 501 | | | | |
| XB1-2401-007 | G01 - 502 | | | | |
| XB6-7300-407 | G01 - 503 | | | | |

COPYRIGHT © 1998 CANON INC.

〒302 - 8501
茨城県取手市白山7−5−1

キ ヤ ノ ン 株 式 会 社
映 像 事 務 機 T S 推 進 部
映 像 事 務 機 T S 推 進 1 課

1 9 9 9 年　1 月 初 版　発 行

Prepared by
OFFICE IMAGING PRODUCTS TECHNICAL SUPPORT DEPT.1
OFFICE IMAGING PRODUCTS TECHNICAL SUPPORT DIV.
CANON INC.
Printed in Japan

REVISION 0 [JAN. 1999]

5-1, Hakusan 7-chome, Toride-shi, Ibaraki 302-8501, Japan

Canon

PRINTED IN JAPAN (IMPRIME AU JAPON)